การพัฒนารูปแบบการจัดการเรียนรู้โดยใช้ชุมชนเป็นฐาน เพื่อสร้างความสนใจและทักษะในอาชีพท้องถิ่นของนักเรียนโรงเรียนบ้านพะแนงวิทยา

ปริญญานิพนธ์

ของ

ดิษยุทธ์ บัวจูม

เสนอต่อบัณฑิตวิทยาลัย มหาวิทยาลัยศรีนครินทรวิโรฒ เพื่อเป็นส่วนหนึ่งของการศึกษา

ตามหลักสูตรวิทยาศาสตรดุษฎีบัณฑิต สาขาวิชาการวิจัยพฤติกรรมศาสตร์ประยุกต์

เมษายน 2556

การพัฒนารูปแบบการจัดการเรียนรู้โดยใช้ชุมชนเป็นฐาน เพื่อสร้างความสนใจและทักษะในอาชีพท้องถิ่นของนักเรียนโรงเรียนบ้านพะแนงวิทยา

ปริญญานิพนธ์

ของ

ดิษยุทธ์ บัวจูม

เสนอต่อบัณฑิตวิทยาลัย มหาวิทยาลัยศรีนครินทรวิโรฒ เพื่อเป็นส่วนหนึ่งของการศึกษา

ตามหลักสูตรวิทยาศาสตรดุษฎีบัณฑิต สาขาวิชาการวิจัยพฤติกรรมศาสตร์ประยุกต์

เมษายน 2556

ลิขสิทธิ์เป็นของมหาวิทยาลัยศรีนครินทรวิโรฒ

การพัฒนารูปแบบการจัดการเรียนรู้โดยใช้ชุมชนเป็นฐาน เพื่อสร้างความสนใจและทักษะในอาชีพท้องถิ่นของนักเรียนโรงเรียนบ้านพะแนงวิทยา

บทคัดย่อ

ของ

ดิษยุทธ์ บัวจูม

เสนอต่อบัณฑิตวิทยาลัย มหาวิทยาลัยศรีนครินทรวิโรฒ เพื่อเป็นส่วนหนึ่งของการศึกษา
ตามหลักสูตรวิทยาศาสตรดุษฎีบัณฑิต สาขาวิชาการวิจัยพฤติกรรมศาสตร์ประยุกต์
เมษายน 2556

ดิษยุทธ์ บัวจูม.(2556). *การพัฒนารูปแบบการจัดการเรียนรู้โดยใช้ชุมชนเป็นฐาน เพื่อสร้างความสนใจและทักษะในอาชีพท้องถิ่นของนักเรียนโรงเรียนบ้านพะแนงวิทยา.* ปริญญานิพนธ์ วท.ด. (การวิจัยพฤติกรรมศาสตร์ประยุกต์). กรุงเทพฯ: บัณฑิตวิทยาลัย มหาวิทยาลัยศรีนครินทรวิโรฒ. คณะกรรมการควบคุม: รองศาสตราจารย์ ดร.อังคินันท์ อินทรกำแหง, อาจารย์ ดร.พรรณี บุญประกอบ, อาจารย์ ดร.สุภาพร ธนะชานันท์.

การวิจัยเชิงปฏิบัติการแบบมีส่วนร่วมนี้มีจุดมุ่งหมายเพื่อ 1) พัฒนาหลักสูตรท้องถิ่นในกลุ่มสาระการเรียนรู้การงานอาชีพและเทคโนโลยีโดยใช้ชุมชนเป็นฐาน 2) ศึกษาผลการเปลี่ยนแปลงความสนใจ และทักษะในอาชีพท้องถิ่นจากการจัดการเรียนรู้โดยใช้ชุมชนเป็นฐาน 3) พัฒนารูปแบบการจัดการเรียนรู้โดยใช้ชุมชนเป็นฐานในกลุ่มสาระการเรียนรู้การงานอาชีพและเทคโนโลยีของบ้านพะแนง และโรงเรียนบ้านพะแนงวิทยา โดยมีผู้ร่วมวิจัย 21 คน และกลุ่มนักเรียนที่ได้รับการพัฒนา 23 คน รวม 44 คน ดำเนินการวิจัยเริ่มตั้งแต่ระยะเตรียมความพร้อมผู้ร่วมวิจัย และระยะดำเนินการวิจัย 3 วงรอบ ได้แก่ 1) ระดมความคิดเห็นของผู้ร่วมวิจัยเพื่อการวางแผนด้วยเทคนิค A-I-C และร่วมพัฒนาหลักสูตรและจัดการเรียนรู้ตามรูปแบบการสอนให้นักเรียนสร้างความรู้จากหลักสูตรอาชีพทอผ้าลายลูกแก้วและทำอุปกรณ์ทอผ้า 2) สร้างความสนใจและทักษะในอาชีพท้องถิ่นให้แก่นักเรียนโดยผู้ร่วมวิจัย และดำเนินโครงการเสริมการเรียนรู้ 2 โครงการ และ 3) ปรับปรุงกิจกรรมการเรียนรู้ และจัดโครงการเพิ่มเติม 3 โครงการ และเก็บรวบรวมข้อมูลทั้งเชิงปริมาณและคุณภาพ เพื่อประเมินความสนใจ และทักษะการทำงานในอาชีพท้องถิ่น พบผลการวิจัยดังนี้

1. กระบวนการพัฒนาหลักสูตรท้องถิ่นมี 5 ขั้นตอน ได้แก่ 1) วิเคราะห์ปัญหาและความต้องการของนักเรียน 2) ร่วมตัดสินใจเลือกอาชีพในชุมชน 3) สร้างหลักสูตรท้องถิ่น 4) วิพากษ์หลักสูตรท้องถิ่น และ 5) ทดลองใช้และปรับปรุงหลักสูตร ผลจากการพัฒนาได้หลักสูตรท้องถิ่น รายวิชาอาชีพทอผ้าลายลูกแก้วและทำอุปกรณ์ทอผ้า จำนวน 60 ชั่วโมง โดยใช้กระบวนการเรียนรู้จากปราชญ์ชาวบ้านควบคู่การฝึกปฏิบัติจริง

2. ผลการเปลี่ยนแปลงความสนใจ และทักษะในอาชีพท้องถิ่น พบว่า 1) นักเรียนที่เรียนทอผ้าลายลูกแก้วมีความสนใจในอาชีพอยู่ในระดับสนใจมาก ($\bar{X}$ = 4.27) และสูงกว่าเกณฑ์ที่กำหนด โดยพบว่า ปัจจัยที่มีผลต่อความสนใจของนักเรียน ได้แก่ ผลความสำเร็จที่ได้รับจากการเรียน การมองเห็นคุณค่าของการทอผ้าลายลูกแก้ว มีประสบการณ์ในการทอผ้ามาก่อน และอาศัยอยู่ในสิ่งแวดล้อมที่มีคนทอผ้าให้เห็น 2) นักเรียนที่เรียนทำอุปกรณ์ทอผ้ามีความสนใจในอาชีพตามเกณฑ์ที่กำหนด ($\bar{X}$ = 4.09) 3) ด้านทักษะในอาชีพท้องถิ่นของนักเรียนที่เรียนทอผ้าลายลูกแก้วอยู่ในระดับดี โดยมีคะแนนเฉลี่ยอยู่ในระดับร้อยละ 83.27 และปัจจัยที่ส่งเสริมให้นักเรียนมีทักษะดี ได้แก่ การได้ฝึกปฏิบัติจริง ความสามารถในถ่ายทอดของปราชญ์ชาวบ้าน และประสบการณ์เดิมในการทอผ้าของนักเรียน 4) นักเรียนที่เรียนทำอุปกรณ์ทอผ้ามีทักษะอยู่ในระดับดี โดยมีคะแนนเฉลี่ยอยู่ในระดับร้อยละ 79.36 และปัจจัยที่ส่งเสริมให้นักเรียนมีทักษะทำอุปกรณ์ทอผ้าอยู่ในระดับดี ได้แก่ การได้ฝึกปฏิบัติจริง ผู้สอนมีอัธยาศัยดี ใจดี มีความเป็นกันเองกับนักเรียน และทักษะเดิมในการทำงานไม้ของนักเรียน

3. รูปแบบการจัดการเรียนรู้ที่ใช้ชุมชนเป็นฐานในกลุ่มสาระการเรียนรู้การงานอาชีพและเทคโนโลยี ที่ได้จากการวิจัยครั้งนี้ ประกอบด้วย 7 ขั้นตอน ได้แก่ 1) ศึกษาศักยภาพของชุมชน 2) กระตุ้นบุคคลในชุมชนและบุคลากรในโรงเรียนตระหนักและมีพลังอำนาจในการจัดการศึกษาร่วมกัน 3) ศึกษาความต้องการพัฒนาด้านอาชีพในท้องถิ่นของนักเรียน 4) พัฒนาหลักสูตรท้องถิ่น 5) จัดกิจกรรมการเรียนรู้ที่เน้นการปฏิบัติจริง 6) จัดโครงการเสริมการเรียนรู้ และ7) ประเมินผลการเรียนรู้ตามสภาพจริง

THE DEVELOPMENT OF LEARNING MODEL BY COMMUNITY BASED APPROACH FOR ESTABLISHING BOTH VOCATIONAL INTERESTS AND SKILLS ON LOCAL CAREERS FOR THE STUDENTS OF BAN-PANAENG WITTAYA SCHOOL.

AN ABSTRACT

BY

DISAYUIT BUAJOOM

Presented in Partial Fulfillment of the Requirements for the

Doctor of Philosophy Degree in Applied Behavioral Science Research

at Srinakharinwirot University

April 2013

Disayuit Buajoom. (2013). *The Development of Learning Model by Community Based Approach for Establishing both Vocational Interests and Skills on Local Careers for the Students of BAN-PANAENG WITTAYA SCHOOL.* Dissertation, Ph.D. (Applied Behavioral Science Research). Bangkok: Graduate School, Srinakharinwirot University. Advisor Committee: Assoc. Prof. Dr. Ungsinun Intarakamhang, Dr. Pannee Boonprakob, Dr. Supaporn Thanachanan.

The purposes of this study are 1) to develop learning model on Substance Learning Group of Career and Technology under the community based approach 2) to study the results of the change in the interests and skills on the local careers under the community based approach 3) to develop learning model on Substance Learning Group of Career and Technology for BAN-PANAENG and BAN-PANAENG WITTAYA SCHOOL with 21 participants, including the principal, teachers, parents, school committees, and the local wisemen, and 23 students which the total is 44 participants. The research process will be divided into 2 phases which are before conducting the research and after conducting the research. During the first phase, this is the process to help all participants get themselves ready for the research. For the second phase, there are 3 steps involved in this phase 1) participants brainstorm for planning by applying A-I-C technique in order to create the self-interest in local career and develop skills related to local career for students which include developing curriculum and creating projects to support learning for the curriculum 2) implement the learning plan accordingly to the curriculum and projects which support the learning for the curriculum. 3) improve learning activities and set 3 additional projects more because students still haven't interested in or have no skills related to local career as expected. The data collection for this research includes both collecting qualitative and quantitative data to evaluate both students' interests in local career and also their skills related to local careers.

Research results are:

1. The process of local curriculum development can be divided into 5 steps which are 1) analyze the problems and student's expectation 2) determine the career in the local area 3) create the local curriculum 4) create the awareness of the local curriculum 5) test and improve the curriculum. The result of curriculum development leads to the local career curriculum which is

weaving Luk Kaew pattern and making weaving equipment for 60 hours by learning from the local wisemen together with on the job training.

2. The result of the change in the interests and skills for local career shows that 1) the interest level of students who learn to weaving Luk Kaew pattern is high ($\bar{X}$ = 4.27) which higher than the determined standard. The factors affect the students' interests are achievement from learning, perceiving the value of weaving Luk Kaew pattern, familiar with weaving, and living in the area that local people are familiar with weaving. 2) The interest level of students who learn making the weaving equipment meet the determined standard ($\bar{X}$ = 4.09) 3) The skill level for local career of students is considered to be good which the average percentage is 83.27 The factors that support students to perform good skill are on the job training, ability to transfer know-how by the local wisemen and the previous experience in weaving of students 4) The skill level for students who learn making weaving equipment is considered to be good which the average percentage is 79.36. The factors that support students to perform good skill are on the job training, friendliness of the instructors, and previous experience of students which related to carpentry

3. The learning model under the community based approach on career and technology for this study consists of 7 steps which are 1) study the potential of the community 2) encourage and empower both local people and school staffs to develop curriculum together 3) study the need career development of students in local area 4) create the local curriculum 5) set up learning activities which focus on the on the job training 6) conduct supplementary project and 7) evaluate the results of actual learning

ปริญญานิพนธ์

เรื่อง

การพัฒนารูปแบบการจัดการเรียนรู้โดยใช้ชุมชนเป็นฐาน เพื่อสร้างความสนใจและทักษะในอาชีพท้องถิ่น
ของนักเรียนโรงเรียนบ้านพะแนงวิทยา

ของ

ดิษยุทธ์ บัวจูม

ได้รับอนุมัติจากบัณฑิตวิทยาลัยให้นับเป็นส่วนหนึ่งของการศึกษาตามหลักสูตร
วิทยาศาสตรดุษฎีบัณฑิต สาขาวิชาการวิจัยพฤติกรรมศาสตร์ประยุกต์
ของมหาวิทยาลัยศรีนครินทรวิโรฒ

..... คณบดีบัณฑิตวิทยาลัย
(รองศาสตราจารย์ ดร.สมชาย สันติวัฒนกุล)
วันที่ เดือน พ.ศ. 2556

คณะกรรมการควบคุมปริญญานิพนธ์

..... ประธาน
(รองศาสตราจารย์ ดร.อังศินันท์ อินทรกำแหง)

..... กรรมการ
(อาจารย์ ดร.พรรณี บุญประกอบ)

..... กรรมการ
(อาจารย์ ดร.สุภาพร ธนะชานันท์)

คณะกรรมการสอบปากเปล่า

..... ประธาน
(อาจารย์ ดร.สธญ ภู่คง)

.....กรรมการ
(รองศาสตราจารย์ ดร.อังศินันท์ อินทรกำแหง)

.....กรรมการ
(อาจารย์ ดร.พรรณี บุญประกอบ)

.....กรรมการ
(อาจารย์ ดร.นำชัย ศุภฤกษ์ชัยสกุล)

.....กรรมการ
(อาจารย์ ดร.สุภาพร ธนะชานันท์)

ประกาศคุณูปการ

ในการทำปริญญานิพนธ์ฉบับนี้ ผู้วิจัยได้รับความเมตตาจาก รศ.ดร. อังศินันท์ อินทรกำแหง อ.ดร.พรรณี บุญประกอบ และ อ.ดร. สุภาพร ธนะชานันท์ สถาบันวิจัยพฤติกรรมศาสตร์ มหาวิทยาลัยศรีนครินทรวิโรฒ ที่กรุณาควบคุมการทำปริญญานิพนธ์ด้วยดีตลอดมา ซึ่งในขณะที่ทำปริญญานิพนธ์ อาจารย์ทั้ง 3 ท่าน ได้ให้คำแนะนำ ข้อเสนอแนะ และช่วยตรวจสอบกระบวนการทำปริญญานิพนธ์ตั้งแต่แรกเริ่มจนทำปริญญานิพนธ์เสร็จสมบูรณ์ ผู้วิจัยรู้สึกซาบซึ้งในพระคุณของท่านเป็นอย่างมาก

นอกจากนี้ ผู้วิจัยยังได้รับความเมตตาจากบุคคลต่อไปนี้ ได้แก่ คณะกรรมการสอบเค้าโครงปริญญานิพนธ์ ประกอบด้วย ผศ.ดร. วิลาสลักษณ์ ชัววัลลี รศ.ดร.ดุษฎี โยเหลา ผศ.ดร. อ้อมเดือน สดมณี รศ.ดร. อังศินันท์ อินทรกำแหง และ อ.ดร. นำชัย ศุภฤกษ์ชัยสุกล สถาบันวิจัยพฤตกรรมศาสตร์ มหาวิทยาลัยศรีนครินทรวิโรฒ และ รศ.ดร. บุญเรียง ขจรศิลป์ มหาวิทยาลัยเกษตรศาสตร์ ที่กรุณาให้คำแนะนำในการปรับปรุงเค้าโครงปริญญานิพนธ์จนทำให้ผู้วิจัยมีความเข้าใจที่ชัดเจนขึ้นในการทำปริญญานิพนธ์ ขอขอบพระคุณ อ.ดร. สธญ ภู่คง ประธานคณะกรรมการสอบปากเปล่า ที่กรุณาสละเวลามาสอบปากเปล่า และได้ให้คำแนะนำที่เป็นประโยชน์ในการแก้ไขปริญญานิพนธ์จนเสร็จสมบูรณ์

สุดท้ายนี้ ขอขอบคุณคณะผู้ร่วมวิจัยทุกท่าน ทั้งที่เป็นคณะบุคลากรครูในโรงเรียนบ้านพะแนงวิทยา นักเรียนชั้นมัธยมศึกษาปีที่ 3 ในปีการศึกษา 2553 และปีการศึกษา 2554 และคณะบุคคลในชุมชนบ้านพะแนงที่ร่วมมือทำวิจัยกับผู้วิจัยด้วยดีตลอดมา และขอบพระคุณ คุณพ่อ คุณแม่ และญาติพี่น้องทุกคนที่ได้ให้กำลังใจผู้วิจัยในการศึกษาเล่าเรียนตลอดช่วงเวลาของการเรียนที่สถาบันวิจัยพฤติกรรมศาสตร์ การทำปริญญานิพนธ์ครั้งนี้จะสำเร็จไม่ได้หากผู้วิจัยไม่ได้รับความเมตตาจากทุกท่านที่เอ่ยนามมา ผู้วิจัยรู้สึกซาบซึ้งในบุญคุณที่ทุกท่านได้ให้กับผู้วิจัยในครั้งนี้

คุณค่าและประโยชน์อันพึงมีจากปริญญานิพนธ์ฉบับนี้ ผู้วิจัยขอมอบบูชาคุณครูบาอาจารย์รวมทั้งทุกท่านที่ได้กล่าวมา

ดิษยุทธ์ บัวจูม

สารบัญ

บทที่	หน้า
1 บทนำ	1
ความเป็นมาและความสำคัญของปัญหา	1
จุดมุ่งหมายของการวิจัย	6
ความสำคัญของการวิจัย	6
ขอบเขตของการวิจัย	6
นิยามศัพท์เฉพาะ	7
นิยามปฏิบัติการ	7
2 เอกสารและงานวิจัยที่เกี่ยวข้อง	9
การจัดการเรียนรู้ที่ใช้ชุมชนเป็นฐาน	10
แนวคิดเกี่ยวกับการมีส่วนร่วมในการจัดการศึกษา	10
แนวคิดเกี่ยวกับการจัดการเรียนรู้ที่ใช้ชุมชนเป็นฐาน	24
การเสริมสร้างพลังอำนาจการมีส่วนร่วมในการจัดการศึกษา	35
ความหมายของการเสริมสร้างพลังอำนาจการมีส่วนร่วมในการจัดการศึกษา	36
แนวคิดทฤษฎีที่เกี่ยวข้องกับการเสริมสร้างพลังอำนาจ	37
แนวคิดเกี่ยวกับวิธีการพัฒนาการเสริมสร้างพลังอำนาจการมีส่วนร่วมในการจัดการศึกษา	39
แนวคิดเกี่ยวกับหลักสูตรท้องถิ่น	42
ความหมายของหลักสูตรท้องถิ่น	42
ความสำคัญและความจำเป็นในการมีหลักสูตรท้องถิ่น	43
การพัฒนาหลักสูตรท้องถิ่น	45
แนวคิดเกี่ยวกับความสนใจในอาชีพ	51
ความหมายของความสนใจในอาชีพ	51
การวัดความสนใจในอาชีพ	53
งานวิจัยที่เกี่ยวข้องกับความสนใจในอาชีพ	54
แนวคิดเกี่ยวกับทักษะการทำงานในอาชีพท้องถิ่น	56
ความสำคัญของทักษะการทำงาน	56

สารบัญ (ต่อ)

บทที่	หน้า
2 (ต่อ)	
ความหมายและลักษณะสำคัญของทักษะการทำงาน	57
หลักการสอนเพื่อพัฒนาทักษะการทำงาน	59
การวัดและประเมินผลทักษะการทำงาน	64
งานวิจัยที่เกี่ยวข้องกับทักษะการทำงาน	66
การวิจัยปฏิบัติการแบบมีส่วนร่วม	68
กระบวนการ A-I-C	75
ความหมายของ A-I-C	75
ขั้นตอนของการดำเนินการเทคนิค A-I-C	75
ปัจจัยที่นำไปสู่ความสำเร็จในเทคนิค A-I-C	77
จุดแข็งของกระบวนการ A-I-C	77
ข้อจำกัดของกระบวนการ A-I-C	78
กรอบแนวคิดการวิจัย	79
3 วิธีดำเนินการวิจัย	82
เลือกกลุ่มเป้าหมาย	82
เลือกรูปแบบการวิจัย	84
ดำเนินการวิจัยตามขั้นตอนการวิจัยเชิงปฏิบัติการแบบมีส่วนร่วม	84
ระยะก่อนดำเนินการวิจัย	85
ระยะดำเนินการวิจัย	85
การเก็บรวบรวมข้อมูล	92
การเก็บข้อมูลเชิงปริมาณ	92
การเก็บข้อมูลเชิงคุณภาพ	94
การวิเคราะห์ข้อมูล	95
การวิเคราะห์ข้อมูลเชิงปริมาณ	95
การวิเคราะห์ข้อมูลเชิงคุณภาพ	96

สารบัญ (ต่อ)

บทที่	หน้า
3 (ต่อ)	
การวิเคราะห์ข้อมูลเชิงปริมาณร่วมกับการวิเคราะห์ข้อมูลเชิงคุณภาพ	97
4 ผลการวิเคราะห์ข้อมูล	98
ตอนที่ 1 บริบทของหมู่บ้านพะแนง	98
ตอนที่ 2 ขั้นตอนการพัฒนาหลักสูตรท้องถิ่น และหลักสูตรท้องถิ่นในกลุ่มสาระการเรียนรู้การงานอาชีพและเทคโนโลยีโดยใช้ชุมชนเป็นฐาน	105
ตอนที่ 3 ผลการเปลี่ยนแปลงความสนใจ และทักษะในอาชีพท้องถิ่นจากการจัดการเรียนรู้โดยใช้ชุมชนเป็นฐาน	127
ผลการเปลี่ยนแปลงความสนใจในอาชีพท้องถิ่น	128
ผลการเปลี่ยนแปลงทักษะในอาชีพ้องถิ่น	134
ตอนที่ 4 รูปแบบการจัดการเรียนรู้ที่ใช้ชุมชนเป็นฐานในกลุ่มสาระการเรียนรู้การงานอาชีพและเทคโนโลยี	142
5 สรุป อภิปรายผล และข้อเสนอแนะ	149
วิธีดำเนินการวิจัย	149
สรุปผลการวิจัย	152
อภิปรายผลการวิจัย	158
ข้อเสนอแนะ	177

สารบัญ (ต่อ)

บทที่	หน้า
บรรณานุกรม	179
ภาคผนวก	194
ภาคผนวก ก หนังสือเชิญผู้เชี่ยวชาญและวิทยากร	195
ภาคผนวก ข เครื่องมือวิจัย	203
ภาคผนวก ค ตัวอย่างแผนการจัดการเรียนรู้	217
ภาคผนวก ง ประมวลภาพกิจกรรมต่างๆ ตลอดการวิจัย	278
ประวัติย่อผู้วิจัย	297

บัญชีตาราง

ตาราง **หน้า**

1 สรุปขั้นตอนดำเนินการวิจัย 88

2 การวางแผนการจัดกิจกรรมการเรียนรู้กลุ่มเรียนทอผ้าลายลูกแก้ว 119

3 การวางแผนการจัดกิจกรรมการเรียนรู้กลุ่มเรียนทำอุปกรณ์ทอผ้า 124

4 ค่าเฉลี่ย ค่าเบี่ยงเบนมาตรฐาน และระดับความสนใจในอาชีพทอผ้าลายลูกแก้ว 128

5 ความสนใจในอาชีพทอผ้าลายลูกแก้วก่อนเรียนและหลังเรียน 129

6 ค่าเฉลี่ย ค่าเบี่ยงเบนมาตรฐาน และระดับความสนใจในอาชีพทำอุปกรณ์ทอผ้า 132

7 ความสนใจในอาชีพทำอุปกรณ์ทอผ้าระหว่างก่อนเรียนและหลังเรียน 132

8 ความรู้ในอาชีพทอผ้าลายลูกแก้วระหว่างก่อนเรียนและหลังเรียน 135

9 ความชำนาญในการปฏิบัติงานทอผ้าลายลูกแก้ว 135

10 เจตคติต่ออาชีพทอผ้าลายลูกแก้วระหว่างก่อนเรียนและหลังเรียน 136

11 สรุปทักษะการทำงานในอาชีพทอผ้าลายลูกแก้ว 137

12 ความรู้ในอาชีพทำอุปกรณ์ทอผ้าระหว่างก่อนเรียนและหลังเรียน 138

13 ความชำนาญในการปฏิบัติงานทำอุปกรณ์ทอผ้า 139

14 เจตคติต่ออาชีพทำอุปกรณ์ทอผ้าระหว่างก่อนเรียนและหลังเรียน 140

15 สรุปทักษะการทำงานในอาชีพทำอุปกรณ์ทอผ้า 140

16 กระบวนการจัดกิจกรรมสร้างความตระหนักและเสริมสร้างพลังอำนาจผู้ร่วมวิจัย 143

17 ผลการจัดประชุมระดมความคิดโดยใช้เทคนิค A-I-C 144

บัญชีภาพประกอบ

ภาพประกอบ **หน้า**

1 วงจรทักษะ 60

2 กรอบแนวคิดในการวิจัย 81

3 แสดงจุดที่ตั้งครัวเรือนบ้านพะแนง หมู่ที่ 2 100

4 รูปแบบการจัดการเรียนรู้ที่ใช้ชุมชนเป็นฐาน 148

บทที่ 1
บทนำ

ความเป็นมาและความสำคัญของปัญหา

พระบาทสมเด็จพระเจ้าอยู่หัวพระราชทานพระบรมราโชวาทแก่คณะครู และนักเรียนที่ได้รับพระราชทานรางวัลฯ ไว้เมื่อวันจันทร์ที่ 27 กรกฎาคม 2524 ว่า "การศึกษาเป็นปัจจัยสำคัญในการสร้างชาติและพัฒนาความรู้ ความคิด ความประพฤติดี และคุณธรรมของบุคคล สังคมและบ้านเมืองใดให้การศึกษาที่ดีแก่เยาวชนได้อย่างครบถ้วนพอเหมาะทุกๆ ด้าน สังคมและบ้านเมืองนั้นก็จะมีพลเมืองที่มีคุณภาพ ซึ่งสามารถธำรงรักษาความเจริญมั่นคงของประเทศชาติไว้ และพัฒนาให้ก้าวหน้าต่อไปได้โดยตลอด"[1]

จากพระบรมราโชวาท ที่ได้อัญเชิญมาดังกล่าว แสดงให้เห็นถึงความสำคัญของการศึกษาที่มีต่อประเทศชาติ และบุคคล โดยการศึกษาเป็นปัจจัยในการพัฒนาบุคคลให้มีความรู้ ความคิด ความประพฤติ และคุณธรรมจริยธรรม เมื่อบุคคลได้รับการศึกษาดีแล้ว ก็ย่อมส่งผลต่อการพัฒนาประเทศชาติให้เจริญก้าวหน้ามั่นคง ฉะนั้น ในการจัดการศึกษาของประเทศ จึงต้องจัดการศึกษาที่ดีให้แก่เยาวชน

การจัดการศึกษาที่ดีให้แก่เด็กจำเป็นต้องจัดให้ครบถ้วนทุกๆ ด้าน ดังที่สมเด็จพระเทพฯ รัตนราชสุดา สยามบรมราชกุมารี ได้ทรงจัดการศึกษาทั้งด้านพุทธิศึกษา จริยศึกษา หัตถศึกษา และพลศึกษาในการพัฒนาเด็กและเยาวชนที่อยู่ในท้องถิ่นทุรกันดาร โดยทรงมุ่งเน้นให้เด็กและเยาวชนเป็นศูนย์กลางของการพัฒนา ดังนั้นการพัฒนาเด็กและเยาวชนตามแนวพระราชดำริ จึงเป็นการเสริมสร้างศักยภาพของเด็กและเยาวชนอย่างสมดุลกัน (สำนักงานโครงการสมเด็จพระเทพรัตนราชสุดาฯ สยามบรมราชกุมารี. 2551: 1; อ้างอิงจาก รัตนพินิจ นิทิศการศึกษา. 2542) นอกจากนั้น ในการจัดการศึกษาควรจัดให้สอดคล้องกับสภาพชีวิตจริงของเด็กด้วย เพราะมีผลต่อการนำความรู้ไปใช้ได้จริง ดังพระบรมราโชวาทพระบาทสมเด็จพระเจ้าอยู่หัว ที่ได้พระราชทานไว้ในพิธีพระราชทานปริญญาบัตรและอนุปริญญาบัตรของมหาวิทยาลัยเกษตรศาสตร์ เมื่อวันที่ 11 กรกฎาคม 2500 ว่า "การที่จะเอาหลักวิชาที่ได้เล่าเรียนไปใช้ เพื่อประกอบกิจการงานต่อไปนั้น ควรจะคำนึงถึงสภาพความเป็นอยู่ของท้องที่ แลถึงผลสะท้อนอันอาจมีขึ้น โดยเฉพาะในประการต่างๆ จะได้เป็นหลักประกันว่า กิจการงานที่จะทำขึ้นนั้น ได้พิจารณาศึกษาโดยรอบคอบทุกๆ ด้านแล้ว ชอบด้วยหลักปฏิบัติที่เหมาะสมกับสภาพและความต้องการของประเทศเรา"[2]

ฉะนั้นจึงกล่าวได้ว่า การจัดการศึกษาที่ดีย่อมเป็นประโยชน์ต่อนักเรียนและท้องถิ่นเป็นอย่างมาก หากหลักสูตรและเนื้อหาวิชาที่สอนตรงกับความต้องการและนำมาใช้ประโยชน์ในการดำรงชีวิตประจำวัน และการประกอบอาชีพของผู้เรียนในปัจจุบันและอนาคต (สำนักงานปฏิรูปการศึกษา. 2545: 126) การจัดการศึกษาที่จะ

---

[1]กรมวิชาการ. (2540). ประทีปแห่งการศึกษา : พระบรมราโชวาทและพระราชดำรัสด้านการศึกษา. 17

[2]กรมวิชาการ. (2540). ประทีปแห่งการศึกษา : พระบรมราโชวาทและพระราชดำรัสด้านการศึกษา. 22

เป็นประโยชน์ต่อนักเรียนอย่างแท้จริงนั้น ต้องเป็นการศึกษาที่สอดคล้องกับและเกื้อกูลต่อชีวิตจริง สามารถพัฒนาคุณภาพชีวิต เศรษฐกิจ และสังคมของแต่ละท้องถิ่น (กระทรวงศึกษาธิการ. 2541: 72) แต่การจัดการศึกษาของไทยในปัจจุบัน ถูกวิพากษ์วิจารณ์ว่าเป็นการศึกษาที่แปลกแยกจากสังคม ศาสนา และวัฒนธรรม ไม่สอดคล้องกับการดำรงชีวิตในสังคม (พระราชรัตนมงคล. 2555: 122) ทำให้นักเรียนไม่สามารถนำความรู้ที่ได้จากการเรียนนำไปใช้ประโยชน์ในชีวิตจริงได้ การจัดการศึกษาที่ทำกันอยู่ในปัจจุบัน หรือที่เรียกว่า การศึกษากระแสหลัก (Mainstream education) ก่อให้เกิดวิกฤตการณ์ของการศึกษาที่เรียนกันแต่ในห้อง ท่องจำ คิดอะไรไม่เป็น ทำอะไรไม่เป็น ไม่รู้จักตัวเอง ไม่ภาคภูมิใจในความเป็นไทย ไม่เข้าใจท้องถิ่น ไม่รักท้องถิ่น ไม่มีงานทำ อยู่ชุมชนไม่เป็นสุข หลั่งไหลเข้าเมือง บริโภคฟุ่มเฟือย รุนแรง พฤติกรรมเสี่ยงเหล่านี้เป็นผลผลติของวิกฤตการศึกษาในระบบการศึกษาไทยมาอย่างต่อเนื่อง (ชัชวาลย์ ทองดีเลิศ. 2555: ออนไลน์) เพราะกระบวนการถ่ายทอดความรู้ในระบบโรงเรียนและค่านิยมในสังคมไทย มักเป็นการลอกเลียนแบบชาวตะวันตก ถือว่าความรู้และวัฒนธรรมที่ลอกเลียนแบบมานั้นเป็นความทันสมัย ส่งผลให้เด็กและเยาวชนไทยละเลยคุณค่าภูมิปัญญาไทย (สำนักงานปฏิรูปการศึกษา. 2545: 148)

สาเหตุของปัญหาดังกล่าวเป็นผลเนื่องมาจากการจัดการศึกษาในระบบโรงเรียนหรือการจัดการศึกษาแบบใหม่ ซึ่งเป็นการจัดการศึกษาที่รวมศูนย์อำนาจไว้ที่ส่วนกลาง (เยาวภา ประคองศิลป์. 2556: ออนไลน์) การรวมศูนย์อำนาจไว้ที่ส่วนกลางก่อให้เกิดความด้อยประสิทธิภาพและไม่ตอบสนองต่อความต้องการของชุมชน เกิดความสิ้นเปลืองงบประมาณและทรัพยากรอื่นๆ การจัดการเรียนการสอนต้องดำเนินการตามกรอบหลักสูตรและการประเมินผลที่กำหนดโดยส่วนกลาง การจัดรายวิชาไม่สอดคล้องกับความต้องการของนักเรียน และความต้องการของชุมชน และขาดการมีส่วนร่วมของชุมชน (คณะกรรมการปฏิรูประบบการบริหารการศึกษาในกระทรวงศึกษาธิการ. 2542)

จากที่กล่าวมาจะเห็นได้ว่า ปัญหาประการหนึ่งที่เกิดจากระบบการศึกษาที่รวมศูนย์อำนาจ คือ ปัญหาด้านการจัดการเรียนการสอนตามหลักสูตร เนื่องจากหลักสูตรที่ใช้ในโรงเรียนทั่วประเทศเป็นหลักสูตรกลาง ซึ่งได้รับการพัฒนาขึ้นจากหน่วยงานที่ทำหน้าที่รับผิดชอบจัดการศึกษาซึ่งอยู่ในส่วนกลาง จึงเป็นหลักสูตรที่เหมาะสมสำหรับนำไปใช้ในระดับกว้าง ไม่เจาะจงเฉพาะกลุ่มผู้เรียนในภูมิภาคหรือพื้นที่ใดพื้นที่หนึ่ง การใช้หลักสูตรกลางแต่เพียงอย่างเดียวอาจไม่สอดคล้องและสนองตอบต่อความต้องการของแต่ละท้องถิ่น ที่มีความแตกต่างกันไปในแต่ละท้องถิ่น ด้วยเหตุนี้จึงมีการกำหนดให้พัฒนาหลักสูตรท้องถิ่นขึ้น เพื่อตอบสนองความจำเป็นของการจัดเนื้อหาประสบการณ์การเรียนรู้ให้กับกลุ่มบุคคลในท้องถิ่น โดยมีเป้าหมายหลักคือ ต้องการให้ผู้เรียนได้นำไปใช้ในการพัฒนาคุณภาพชีวิตของแต่ละบุคคลให้ดีขึ้น ซึ่งจะเป็นส่วนเสริมในการนำไปใช้จัดการเรียนการสอนควบคู่กับหลักสูตรกลาง (รัตนะ บัวสนธ์. 2543: 163) โดยมีการส่งเสริมการพัฒนาหลักสูตรท้องถิ่นขึ้นใช้ตั้งแต่มีการใช้หลักสูตร พ.ศ. 2521 (ฉบับปรับปรุง 2533) เป็นต้นมา จนถึงหลักสูตรการศึกษาขั้นพื้นฐาน พ.ศ. 2551 ที่ใช้อยู่ในปัจจุบัน

ในการจัดทำหลักสูตรท้องถิ่นเพื่อใช้ควบคู่กับหลักสูตรกลางแต่ละฉบับ มีแนวดำเนินการที่แตกต่างกันไป ตัวอย่างเช่น หลักสูตรฉบับปรับปรุง พ.ศ. 2533 มีข้อกำหนดแนวทางดำเนินการไว้ว่า “ให้สถานศึกษาจัดการศึกษาให้สอดคล้องกับสภาพและความต้องการของท้องถิ่น” รวมทั้ง “เปิดโอกาสให้ท้องถิ่นมีส่วนร่วมในการพัฒนาหลักสูตร” ด้วย หลักสูตรจึงได้กำหนดในส่วนที่เกี่ยวกับท้องถิ่นไว้ สรุปได้ว่า 1) กำหนดให้เรียนเนื้อหาซึ่งเกี่ยวข้องกับท้องถิ่นโดยตรง โดยเนื้อหาที่กำหนดให้เรียนนี้อาจจัดเป็นหน่วยหรือรายวิชาโดยเฉพาะ หรืออาจแทรกอยู่ในเนื้อหาเรื่องอื่นๆ ก็ได้ 2) เปิดโอกาสให้ท้องถิ่นมีส่วนร่วมในการพัฒนาหลักสูตร เพื่อให้สามารถจัดการเรียนการสอนได้สอดคล้องกับสภาพและความต้องการของท้องถิ่น โดยสามารถดำเนินการในลักษณะต่อไปนี้ ได้แก่ ปรับกิจกรรมการเรียนการสอน ปรับรายละเอียดเนื้อหา ปรับปรุงสื่อการเรียนการสอนที่มีอยู่ จัดทำสื่อการเรียนการสอนขึ้นใหม่ และจัดทำเนื้อหา/รายวิชาเพิ่มเติมขึ้นใหม่ ส่วนหลักสูตรที่ใช้ต่อมาแทนหลักสูตรฉบับปรับปรุง พ.ศ. 2533 คือ หลักสูตรการศึกษาขั้นพื้นฐาน พุทธศักราช 2544 และหลักสูตรที่ใช้ปัจจุบันคือ หลักสูตรแกนกลางการศึกษาขั้นพื้นฐาน พ.ศ. 2551 ซึ่งในหลักสูตรทั้ง 2 ฉบับนี้ เป็นหลักสูตรแกนกลาง และได้กำหนดให้โรงเรียนเป็นผู้จัดทำหลักสูตรสถานศึกษาให้มีสาระของหลักสูตรที่เกี่ยวข้องกับสภาพปัญหาและความต้องการของชุมชนแต่ให้อิงมาตรฐานหลักสูตรแกนกลาง

อย่างไรก็ตาม พบว่า การพัฒนาหลักสูตรท้องถิ่นไม่เป็นไปตามแนวดำเนินการของหลักสูตร อย่างเช่น จากการติดตามผลที่เกิดขึ้นจากการใช้หลักสูตร พุทธศักราช 2521 (ฉบับปรับปรุง 2533) ปรากฏว่าไม่ได้เป็นไปตามวัตถุประสงค์ที่ตั้งไว้ (สำลี ทองธิว; มานพ จินะนา; และ พยุง ไชยวงศ์. 2544: 1) คณะกรรมการปฏิรูประบบการบริหารการศึกษาในกระทรวงศึกษาธิการ. (2542) ก็กล่าวว่า การพัฒนาหลักสูตรท้องถิ่นไม่เกิดผลเท่าที่ควร และกรมวิชาการ (2545: 42-45) ได้รายงานผลการวิจัยเกี่ยวกับการจัดทำหลักสูตรสถานศึกษาว่า โรงเรียนมีปัญหาเกี่ยวกับการทำหลักสูตรสถานศึกษาหลายประการ ได้แก่ ครูไม่เข้าใจเกี่ยวกับการทำหลักสูตรสถานศึกษา ครูขาดความมั่นใจในการจัดทำหลักสูตร เวลาในการจัดทำหลักสูตรไม่เพียงพอ และบุคลากรมีภาระงานมาก จำนวนครูไม่เพียงพอ ขาดบุคลากรที่มีความรู้ความสามารถเฉพาะด้าน และครูยังไม่ยอมรับการทำหลักสูตรใหม่ สอดคล้องกับ ชัยวัฒน์ สุทธิรัตน์ (2545) ที่กล่าวว่า การพัฒนาหลักสูตรสถานศึกษาของไทยยังไม่พัฒนาไปถึงไหน ซึ่งอุปสรรคของการพัฒนาหลักสูตรสถานศึกษามี 2 ประเด็นที่สำคัญ คือ ปัญหาการขาดความร่วมมือกันอย่างจริงจังในการปฏิบัติงานสร้างหลักสูตรของบุคลากรที่เกี่ยวข้อง และขาดความรู้ความเข้าใจที่ถูกต้องในการสร้างหลักสูตรสถานศึกษา และหน่วยศึกษานิเทศก์ กรมสามัญศึกษา (2545) ได้พบปัญหาจากการนิเทศติดตามการหลักสูตร ว่ามีปัญหาเกี่ยวกับคณะกรรมการสถานศึกษาและคณะผู้จัดทำหลักสูตรมีความรู้ความเข้าใจในเรื่องการจัดทำหลักสูตรสถานศึกษาไม่ชัดเจน เมื่อมีการจัดทำหลักสูตร สถานศึกษาจึงดำเนินการอย่างเร่งรีบในระยะเวลาอันสั้น ครูและผู้มีส่วนเกี่ยวข้องในการพัฒนาหลักสูตรทั้งหลายไม่มีความรู้ ขาดความสนใจและไม่ให้ความร่วมมือในการจัดทำหลักสูตรสถานศึกษา ทำให้เกิดความล่าช้าในการดำเนินการ และได้หลักสูตรสถานศึกษาที่ไม่มีคุณภาพ อีกทั้งในช่วงเวลาที่จำกัดสถานศึกษาขาดการสำรวจความต้องการของชุมชน หรือเชิญคณะกรรมการสถานศึกษาเข้ามาร่วมในการพัฒนาหลักสูตรสถานศึกษา และจากผลการวิเคราะห์วิทยานิพนธ์และงานวิจัยระดับบัณฑิตศึกษาในประเทศเกี่ยวกับการมีส่วนร่วมของชุมชนในการพัฒนาหลักสูตรสถานศึกษา จำนวน 133 เรื่อง ของ

ณัฐพงศ์ ฉลาดแย้ม (2551) พบว่า ชุมชนมีส่วนร่วมในระดับน้อย ซึ่งแตกต่างจากความคาดหวังของชุมชนที่ต้องการจะมีส่วนร่วมในการจัดการศึกษาขั้นพื้นฐานโดยเฉพาะอย่างยิ่งในกิจกรรมที่เกี่ยวกับหลักสูตรและการจัดกิจกรรมการเรียนรู้ของบุตรหลาน ในระดับปานกลางถึงในระดับมาก (ณัฐพงศ์ ฉลาดแย้ม. 2554) ซึ่งสอดคล้องกับรายงานการประเมินผลการมีส่วนร่วมในการจัดกระบวนการเรียนรู้ของชุมชนในระดับการศึกษาขั้นพื้นฐานของสำนักงานเลขาธิการสภาการศึกษา (2550) ที่พบว่า ผู้เกี่ยวข้องตั้งแต่ระดับกรรมการสถานศึกษา หรือคนในชุมชนมีส่วนร่วมในระดับเพียงบางส่วนหรือชายขอบ เนื่องจากมีการมองความรับผิดชอบในการจัดการศึกษาว่ายังเป็นหน้าที่ของโรงเรียน ซึ่งผู้เกี่ยวข้องจะสามารถเข้าไปมีส่วนร่วมในบางส่วน ซึ่งไม่เกี่ยวกับกิจกรรมการเรียนการสอน แต่ชุมชนได้ระบุถึงการจัดการศึกษาในอนาคตว่า โรงเรียนควรเปิดโอกาสให้ผู้ปกครอง/ชุมชนมีส่วนร่วมในการจัดการเรียนการสอนและกิจกรรมต่างๆ ของโรงเรียนมากขึ้น (สำนักวิชาการและมาตรฐานการศึกษา. 2549: 113)

จากสภาพปัญหาในการพัฒนาหลักสูตรท้องถิ่นดังกล่าว ย่อมส่งผลต่อการพัฒนาหลักสูตรท้องถิ่นและการนำหลักสูตรไปใช้ จากประสบการณ์ของผู้วิจัยที่รับผิดชอบทำหลักสูตรของโรงเรียน และได้ทำงานร่วมกับครูวิชาการในกลุ่มโรงเรียนแห่งหนึ่งของจังหวัดที่อยู่ในภาคตะวันออกเฉียงเหนือ พบว่าโรงเรียนไม่มีการพัฒนาหลักสูตรตามความต้องการของท้องถิ่น แต่ใช้วิธีการนำหลักสูตรของโรงเรียนอื่นหรือหลักสูตรที่จัดทำโดยสำนักพิมพ์ต่างๆ มาปรับปรุง ซึ่งสอดคล้องกับผลการวิจัยของ ศิรินา โพยประโคน. (2545: 96) ที่พบว่าในรอบ 5 ปี ครูส่วนใหญ่ร้อยละ 57 ไม่เคยจัดทำหลักสูตรท้องถิ่น มีเพียงร้อยละ 42 เท่านั้นที่เคยจัดทำหลักสูตรท้องถิ่น และในจำนวนครูที่เคยทำหลักสูตร พบว่าส่วนใหญ่ร้อยละ 75 เคยทำเพียง 1-2 ครั้ง และร้อยละ 63 มีการพัฒนาหลักสูตรท้องถิ่นแบบการปรับกิจกรรมการเรียนการสอนหรือจัดกิจกรรมเสริม สภาพปัญหาในการทำหลักสูตรท้องถิ่นที่กล่าวมา สอดคล้องกับปัญหาการทำหลักสูตรท้องถิ่นในโรงเรียนบ้านพะแนงวิทยา ซึ่งผู้วิจัยได้สัมภาษณ์หัวหน้างานวิชาการของโรงเรียน (เศรษฐพงศ์ ชาชุมพร. 2553) พบว่า การพัฒนาหลักสูตรของโรงเรียนใช้วิธีการนำหลักสูตรของโรงเรียนอื่นมาปรับปรุงเพิ่มเติม

จากปัญหาดังกล่าว โดยเฉพาะในเรื่องที่โรงเรียนไม่ได้พัฒนาหลักสูตรท้องถิ่นร่วมกับชุมชน ส่งผลให้โรงเรียนไม่มีหลักสูตรท้องถิ่นที่มีความสอดคล้องกับสภาพปัญหาและความต้องการของชุมชน หรือผู้เรียน ครูยังคงสอนโดยยึดเนื้อหาของหลักสูตรแกนกลางเป็นหลัก ทำให้การจัดการเรียนรู้ของโรงเรียนไม่เป็นไปตามนโยบายที่จะให้โรงเรียนจัดการศึกษาให้สอดคล้องกับสภาพและความต้องการของท้องถิ่น ผลพวงจากปัญหานี้ จึงพบว่าแม้จะมีการเปลี่ยนแปลงหลักสูตรสักกี่ครั้ง โรงเรียนก็ยังไม่สามารถจัดการเรียนให้สอดคล้องกับความต้องการจำเป็น และสภาพจริงของท้องถิ่น ซึ่งอาจเป็นสาเหตุหนึ่งที่ทำให้การจัดการศึกษาในปัจจุบันแปลกแยกจากสังคม และไม่สอดคล้องกับการดำรงชีวิตในสังคมดังที่กล่าวมาแล้ว

สำหรับโรงเรียนบ้านพะแนงวิทยา นอกจากทางโรงเรียนมีปัญหาในเรื่องของการไม่มีหลักสูตรท้องถิ่นที่เหมาะสมกับชุมชนแล้ว ผู้วิจัยยังพบว่า นักเรียนที่เรียนจบชั้นมัธยมศึกษาปีที่ 3 ประมาณร้อยละ 20 ไม่ได้เรียนต่อ และนักเรียนที่ไปเรียนต่ออีกประมาณร้อยละ 20 ต้องออกกลางคัน (เศรษฐพงศ์ ชาชุมพร. 2553) นักเรียนเหล่านี้ออกมาอยู่ในชุมชน แต่ไม่มีความรู้ทางอาชีพใดๆ พอที่จะนำมาประกอบอาชีพเสริมการประกอบอาชีพหลักของพ่อแม่ คือการทำนา เนื่องจากทางโรงเรียนไม่มีหลักสูตรที่สอดคล้องกับสภาพของท้องถิ่น และไม่ได้ส่งเสริมการเรียน

การสอนทางด้านอาชีพให้แก่นักเรียน นักเรียนที่ไม่ได้เรียนต่อหรือออกกลางคันเหล่านี้จึงเป็นเด็กที่ด้อยโอกาสอีกลุ่มหนึ่ง เพราะเป็นกลุ่มเด็กที่มีฐานะยากจน และไม่มีความพร้อมในการศึกษาต่อ ฉะนั้นการจัดการเรียนรู้ที่ไม่สอดคล้องกับสภาพปัญหาของนักเรียนและชุมชนจึงนับว่าเป็นปัญหาสำคัญประการหนึ่งของโรงเรียนบ้านพะแนงวิทยาที่จำเป็นต้องได้รับการแก้ไข เพื่อให้การจัดการศึกษาของโรงเรียนตอบโจทย์ของการจัดการศึกษาที่สอดคล้องและเกื้อกูลต่อชีวิตจริง และสามารถพัฒนาคุณภาพชีวิต เศรษฐกิจ และสังคมของนักเรียนและท้องถิ่นได้

แนวทางการแก้ปัญหาการจัดการศึกษาที่ไม่เกื้อกูลต่อการนำไปใช้ในการดำเนินชีวิตจริงในชุมชนแนวทางหนึ่งคือ โรงเรียนและชุมชนจะต้องร่วมมือกันจัดการศึกษาโดยใช้ชุมชนเป็นฐาน เพื่อให้การจัดการศึกษาตอบสนองต่อความต้องการของชุมชนและผู้เรียน การจัดการเรียนรู้ที่ใช้ชุมชนเป็นฐาน เป็นรูปแบบการจัดการเรียนรู้ที่มีผลต่อการสร้างความรู้ให้แก่นักเรียน โดยอิงอยู่บนทฤษฎีการเรียนรู้ ความรู้ทางประสาทวิทยาศาสตร์และการวิจัยต่างๆ ที่เกี่ยวข้องกับการพัฒนา (Atelia; Amy; & Martin. 2009: Online) ซึ่งทฤษฎีที่สำคัญที่ช่วยอธิบายการเรียนรู้ของผู้เรียนในสิ่งแวดล้อมที่เป็นจริงทางสังคม คือ ทฤษฎีวัฒนธรรมเชิงสังคม (Social constructivism) ที่เน้นย้ำความสำคัญของบทบาทพื้นฐานของวัฒนธรรมในเรื่องของการสร้างความรู้ โดยให้เหตุผลว่าวัฒนธรรมช่วยเสริมสร้างเด็กทั้งในเรื่องแนวความคิดและยังเป็นเครื่องมือที่ช่วยในการคิดเรื่องต่างๆ หรืออีกในแง่หนึ่งคือ การพัฒนากระบวนการคิดนั้นจะเกิดขึ้นก็ต่อเมื่อเด็กได้รับข้อมูลจากสิ่งต่างๆ ในวัฒนธรรมที่อยู่รอบๆ ตัว แล้วประเมินข้อมูลที่ได้รับ ไม่ว่าจะเป็นข้อมูลที่ได้รับโดยตรงหรือโดยอ้อม ความรู้ก็จะค่อยๆ ถูกสร้างขึ้นเมื่อเด็กมีความเข้าใจสภาพแวดล้อมของพวกเขามากขึ้น หลักของการจัดการเรียนรู้ตามความเชื่อของทฤษฎีนี้จึงเน้นว่าการมีปฏิสัมพันธ์ทางสังคมมีความสำคัญต่อการเรียนรู้ และการจัดสิ่งแวดล้อม กิจกรรมที่คล้ายกับชีวิตจริงทำให้ผู้เรียนเกิดการเรียนรู้อย่างมีความหมาย การจัดบรรยากาศและสิ่งแวดล้อมในการเรียนรู้ จึงต้องคำนึงถึงหลักการเรียนรู้ที่ใช้ชุมชนเป็นฐาน ซึ่งสภาพแวดล้อมการเรียนรู้ที่มีประสิทธิภาพจะต้องมีส่วนมาจาก ครอบครัว โรงเรียน และชุมชน (Atelia; Amy; & Martin. 2009: Online)

การใช้ชุมชนเป็นฐานนอกจากมีประโยชน์ในด้านการสร้างความรู้ให้แก่นักเรียนดังกล่าวแล้ว การเรียนรู้ที่ใช้ชุมชนเป็นฐาน ยังมีประโยชน์ต่อนักเรียนในด้านอื่นๆ ได้แก่ มีผลบวกต่อการพัฒนาการรับรู้ในความสามารถของตนเอง การเจริญเติบโตทางด้านจิตวิญญาณ พัฒนาทางด้านคุณธรรม พัฒนาความสามารถในการทำงานร่วมกับผู้อื่น การเป็นผู้นำ และมีผลต่อผลลัพธ์จากการเรียน เช่น ทำให้นักเรียนสามารถประยุกต์ความรู้ที่ได้เรียนมาเข้ากับโลกแห่งความเป็นจริง มีผลทางบวกต่อผลสัมฤทธิ์ทางการเรียน เป็นต้น นอกจากนั้น การเรียนรู้โดยใช้ชุมชนเป็นฐานยังมีประโยชน์ต่อครูอาจารย์ในแง่ของการปรับปรุงการเรียนการสอนในชั้นเรียน ขยายการเรียนไปสู่สังคมและเป็นโอกาสที่ทำให้ครูอาจารย์นำความเคลื่อนไหวต่างๆ ไปเผยแพร่ให้แก่คนในชุมชน เป็นต้น และมีประโยชน์ที่ชุมชนด้วย เช่น สร้างเครือข่ายการฝึกงานร่วมกับสถาบันการศึกษา สร้างโอกาสในการเรียนรู้สิ่งใหม่ๆ ให้กับคนในชุมชน และทำให้หน่วยงานในชุมชนได้ทำงานร่วมกับนักเรียน และตัดสินใจที่จะรับนักเรียนเข้าทำงานในอนาคตได้ (Introduction to Community-based Learning. 2013: Online) ดังนั้นจะเห็นได้ว่าการเรียนรู้ที่ใช้ชุมชนเป็นฐานให้ประโยชน์ที่เกื้อกูลกันระหว่างประโยชน์ของนักเรียน ประโยชน์ของครูอาจารย์หรือทางโรงเรียน และประโยชน์ต่อชุมชน

จากความเป็นมาดังกล่าว ผู้วิจัยจึงต้องการพัฒนารูปแบบการจัดการเรียนรู้โดยใช้ชุมชนเป็นฐาน เพื่อพัฒนานักเรียนให้มีทักษะในอาชีพที่เหมาะสมกับท้องถิ่น สามารถนำสิ่งที่ได้เรียนไปใช้ประกอบอาชีพได้จริง ถึงแม้ว่านักเรียนส่วนใหญ่จะไปศึกษาต่อ แต่การที่นักเรียนได้เรียนรู้เรื่องอาชีพของท้องถิ่น จะช่วยให้นักเรียนเกิดความรัก ความภาคภูมิใจ และไม่ลืมรากเหง้าของตนเอง รวมทั้งเป็นการสร้างความเข้มแข็งให้แก่ท้องถิ่นด้วย ฉะนั้นจุดมุ่งหมายสำคัญของการวิจัยนี้จึงต้องการสร้างทักษะในอาชีพท้องถิ่นให้แก่นักเรียน เพราะถ้านักเรียนมีทักษะในอาชีพเป็นอย่างดี ก็จะช่วยให้การประกอบอาชีพประสบความสำเร็จ ซึ่งทักษะในอาชีพนั้นจะประกอบไปด้วย การมีความรู้ในอาชีพ มีความชำนาญในการปฏิบัติ และมีเจตคติที่ดีต่ออาชีพ และการที่นักเรียนจะมีทักษะอาชีพได้นั้น นักเรียนต้องมีความสนใจในอาชีพนั้นด้วย เพราะความสนใจเป็นจุดเริ่มต้นของการมีทักษะ (วิลาสินี อโนมะศิริ; และ ยรรยง อัมพวา. 2548: 97-102) ดังนั้นจึงจำเป็นต้องมีการสร้างทั้งความสนใจและทักษะในอาชีพท้องถิ่นให้เกิดขึ้นในตัวนักเรียน เพื่อเป็นการแก้ปัญหาให้แก่นักเรียน และเสริมการจัดการเรียนรู้ของโรงเรียนให้มีความเหมาะสมกับท้องถิ่นมากขึ้น

จุดมุ่งหมายของการวิจัย

ในการวิจัยครั้งนี้ ผู้วิจัยได้ตั้งจุดมุ่งหมายของการวิจัยไว้เพื่อ

1. พัฒนาหลักสูตรท้องถิ่นในกลุ่มสาระการเรียนรู้การงานอาชีพและเทคโนโลยีโดยใช้ชุมชนเป็นฐาน
2. ศึกษาผลการเปลี่ยนแปลงความสนใจ และทักษะในอาชีพท้องถิ่นจากการจัดการเรียนรู้โดยใช้ชุมชนเป็นฐาน
3. พัฒนารูปแบบการจัดการเรียนรู้โดยใช้ชุมชนเป็นฐานในกลุ่มสาระการเรียนรู้การงานอาชีพและเทคโนโลยี

ความสำคัญของการวิจัย

1. ได้รูปแบบการจัดการเรียนรู้ที่สอดคล้องกับปัญหาของโรงเรียนและความต้องการของชุมชน
2. ทำให้นักเรียนได้รับการพัฒนาด้านความสนใจในอาชีพและมีทักษะการทำงานในอาชีพท้องถิ่น
3. ทำให้ชุมชนมีบทบาทในด้านการจัดกระบวนการเรียนรู้มากขึ้น

ขอบเขตของการวิจัย

1. ขอบเขตด้านพื้นที่

พื้นที่ในการวิจัยครั้งนี้คือ โรงเรียนบ้านพะแนงวิทยา และหมู่บ้านพะแนง อำเภอกันทรารมย์ จังหวัดศรีสะเกษ

2. ขอบเขตด้านเนื้อหา

เป็นเนื้อหาหลักสูตรกลุ่มสาระการเรียนรู้การงานอาชีพและเทคโนโลยี

3. ขอบเขตด้านกลุ่มเป้าหมาย

การวิจัยครั้งนี้ได้กำหนดกลุ่มเป้าหมายไว้ 3 กลุ่มใหญ่ ในหมู่บ้านพะแนงและโรงเรียนบ้านพะแนงวิทยา ดังนี้

3.1 กลุ่มบุคลากรในโรงเรียน ประกอบด้วยผู้อำนวยการโรงเรียน 1คน ครูผู้สอนกลุ่มสาระการเรียนรู้การงานอาชีพและเทคโนโลยีช่วงชั้นที่ 3 และครูผู้สอนช่วงชั้นที่ 3 จำนวน 5 คน

3.2 กลุ่มคนในชุมชน ประกอบไปด้วยผู้ปกครองนักเรียน จำนวน 5 คน โดยเป็นผู้ปกครองนักเรียนในชั้นมัธยมศึกษาปีที่ 3 คณะกรรมการสถานศึกษา จำนวน 5 คน และปราชญ์ชาวบ้าน จำนวน 5 คน คณะกรรมการสถานศึกษา และปราชญ์ชาวบ้านมีคุณสมบัติคือ ต้องอาศัยอยู่ในหมู่บ้านพะแนงไม่ต่ำกว่า 10 ปี

3.3 กลุ่มนักเรียน ประกอบด้วยผู้แทนนักเรียนชั้นมัธยมศึกษาปีที่ 3 ในปีการศึกษา 2553 ที่เข้าร่วมกระบวนการวิจัยในขั้นระดมพลังอย่างสร้างสรรค์ด้วยเทคนิค A-I-C 5 คน โดยเลือกจากหัวหน้าชั้น และคณะกรรมการชั้นเรียน และนักเรียนชั้นมัธยมศึกษาปีที่ 3 ปีการศึกษา 2554 ที่เข้าร่วมกระบวนการวิจัย 23 คน

นิยามศัพท์เฉพาะ

1. รูปแบบ หมายถึง วิธีดำเนินการในการสร้างกิจกรรมโดยความร่วมมือระหว่างโรงเรียนและชุมชนเพื่อการจัดการเรียนรู้ในกลุ่มสาระการเรียนรู้การงานอาชีพและเทคโนโลยี

2. นักเรียน หมายถึง นักเรียนชั้นมัธยมศึกษาปีที่ 3 ปีการศึกษา 2554 โรงเรียนบ้านพะแนงวิทยา สำนักงานเขตพื้นที่การศึกษาศรีสะเกษ เขต 1

3. ชุมชน หมายถึง หมู่บ้านพะแนง ตำบลจาน อำเภอกันทรารมย์ จังหวัดศรีสะเกษ

4. หลักสูตรท้องถิ่น หมายถึง ข้อกำหนดว่าด้วยหลักการ จุดหมาย เนื้อหาสาระ ผลการเรียนรู้ แนวทางวิธีการในการจัดการเรียนรู้ที่โรงเรียนหรือและบุคคลในท้องถิ่นจัดให้แก่นักเรียน เพื่อให้นักเรียนมีความรู้ ความสามารถ เจตคติ และพฤติกรรมตามที่ได้กำหนดไว้ในจุดหมายของการศึกษาในหลักสูตรที่โรงเรียนและบุคคลในท้องถิ่นพัฒนาขึ้น

5. อาชีพในท้องถิ่น หมายถึง กิจกรรมการทำมาหาเลี้ยงชีพที่ได้จากการระดมความคิดของผู้แทนครู ผู้แทนชุมชน และผู้แทนนักเรียนจากการประชุมปฏิบัติการอย่างสร้างสรรค์ด้วยเทคนิค A-.I-C

นิยามศัพท์ปฏิบัติการ

1. รูปแบบการจัดการเรียนรู้ หมายถึง การดำเนินการหรือการจัดกิจกรรมใดๆ เพื่อการเรียนการสอนของครูและชุมชน โดยมีการพัฒนาหลักสูตรท้องถิ่น การจัดการเรียนรู้ การวัดผลประเมินผล การจัดกิจกรรมทางวิชาการ การจัดสภาพแวดล้อม การจัดวัสดุอุปกรณ์และสิ่งอำนวยความสะดวก การจัดชั้นเรียน การสร้างบรรยากาศในการเรียนการสอน ตลอดจนสถานการณ์ต่างๆ เพื่อให้ผู้เรียนบรรลุเป้าหมายในการเรียนรู้

2. การจัดการเรียนรู้ที่ใช้ชุมชนเป็นฐาน หมายถึง การจัดกิจกรรมการเรียนการสอนที่นำเอาปัญหา ความต้องการ และทรัพยากรที่จำเป็นของชุมชนมาใช้ในการจัดกิจกรรมการเรียนรู้

3. ความสนใจในอาชีพท้องถิ่น หมายถึง ความโน้มเอียงของบุคคลที่เอาใจใส่ พากเพียร และอยากกระทำในอาชีพทอผ้าลายลูกแก้วหรือทำอุปกรณ์ทอผ้าที่ตนเองเลือกเรียน

4. ทักษะการทำงานในอาชีพท้องถิ่น หมายถึง พฤติกรรมที่แสดงถึงความชำนาญ หรือความเชี่ยวชาญในการปฏิบัติงานในอาชีพทอผ้าลายลูกแก้วหรือทำอุปกรณ์ทอผ้า ทำให้การปฏิบัติงานมีประสิทธิภาพ ซึ่งประกอบไปด้วย ความรู้ ความชำนาญ และเจตคติต่ออาชีพ

4.1 ความรู้ หมายถึงการมีความรู้ที่จำเป็นเพื่อให้สามารถทำงานทอผ้าลายลูกแก้วหรืองานทำอุปกรณ์ทอผ้าได้อย่างถูกต้องตามหลักวิชา

4.2 ความชำนาญ หมายถึง การกระทำที่คล่องแคล่ว แม่นยำ และถูกต้องในการปฏิบัติตามวิธีการของอาชีพทอผ้าลายลูกแก้วหรือการทำอุปกรณ์

4.3 เจตคติต่ออาชีพ หมายถึง ความรู้สึก อารมณ์ หรือท่าทีของนักเรียนที่แสดงออกถึงความชอบหรือไม่ชอบ ความเชื่อในเชิงประเมินค่าว่ามีคุณ มีโทษหรือมีประโยชน์ และพร้อมที่จะกระทำหลังจากได้มีการประเมินความเชื่อและความรู้สึกของตนเองเกี่ยวกับการประกอบอาชีพทอผ้าลายลูกแก้วหรือทำอุปกรณ์ทอผ้าแล้ว

บทที่ 2
เอกสารและงานวิจัยที่เกี่ยวข้อง

ในการวิจัยครั้งนี้ ผู้วิจัยได้ศึกษาเอกสารและงานวิจัยที่เกี่ยวข้อง และได้นำเสนอตามหัวข้อต่อไปนี้

1. การจัดการเรียนรู้ที่ใช้ชุมชนเป็นฐาน
   - แนวคิดเกี่ยวกับการมีส่วนร่วมในการจัดการศึกษา
   - แนวคิดการจัดการเรียนรู้ที่ใช้ชุมชนเป็นฐาน
2. การเสริมสร้างพลังอำนาจการมีส่วนร่วมจัดการศึกษา
   - ความหมายของการเสริมสร้างพลังอำนาจการมีส่วนร่วมในการจัดการศึกษา
   - แนวคิดทฤษฎีที่เกี่ยวข้องกับการเสริมสร้างพลังอำนาจ
   - แนวคิดเกี่ยวกับวิธีการพัฒนาการเสริมสร้างพลังอำนาจการมีส่วนร่วมในการจัดการศึกษา
3. แนวคิดเกี่ยวกับหลักสูตรท้องถิ่น
   - ความหมายของหลักสูตรท้องถิ่น
   - ความสำคัญและความจำเป็นในการมีหลักสูตรท้องถิ่น
   - การพัฒนาหลักสูตรท้องถิ่น
   - การพัฒนาหลักสูตรท้องถิ่นโดยใช้ชุมชนเป็นฐาน
4. แนวคิดเกี่ยวกับความสนใจในอาชีพ
   - ความหมายของความสนใจในอาชีพ
   - การวัดความสนใจในอาชีพ
   - งานวิจัยที่เกี่ยวข้องกับความสนใจในอาชีพ
5. แนวคิดเกี่ยวกับทักษะการทำงานในอาชีพท้องถิ่น
   - ความสำคัญของทักษะการทำงาน
   - ความหมายและลักษณะสำคัญของทักษะการทำงาน
   - หลักการสอนเพื่อพัฒนาทักษะการทำงาน
   - การวัดและประเมินผลทักษะการทำงาน
   - งานวิจัยที่เกี่ยวข้องกับทักษะการทำงาน
6. การวิจัยปฏิบัติการแบบมีส่วนร่วม
7. กระบวนการ A-I-C
   - ความหมายของ A-I-C
   - ขั้นตอนของการดำเนินการเทคนิค A-I-C
   - ปัจจัยที่นำไปสู่ความสำเร็จในเทคนิค A-I-C

- จุดแข็งของกระบวนการ A-I-C
- ข้อจำกัดของกระบวนการ A-I-C

8. กรอบแนวคิดของการวิจัย

1. การจัดการเรียนรู้ที่ใช้ชุมชุมเป็นฐาน

1.1. แนวคิดเกี่ยวกับการมีส่วนร่วมในการจัดการศึกษา

1.1.1 นิยามชุมชนและการมีส่วนร่วมของชุมชน

ในการจัดการเรียนรู้ที่ใช้ชุมชนเป็นฐาน การได้รับความร่วมมือหรือการมีส่วนร่วมของชุมชนถือว่าเป็นปัจจัยที่ส่งผลต่อการจัดการศึกษาเป็นอย่างมาก เพราะทางโรงเรียนต้องอาศัยปัจจัยต่างๆ ทั้งด้านทรัพยากรบุคคลหรือผู้รู้ แหล่งเรียนรู้ และความรู้ของชุมชนมาใช้ในการจัดการเรียนรู้ เพื่อให้นักเรียนได้เรียนรู้เรื่องต่างๆ จากประสบการณ์ตรงในสิ่งแวดล้อมและบริบทที่เป็นจริงของชุมชน ทำให้การเรียนรู้อยู่บนพื้นฐานที่เป็นความจริง ซึ่งย่อมส่งผลต่อการเห็นคุณค่าหรือมองเห็นประโยชน์ของการเรียน เพราะสิ่งที่เรียนสามารถนำไปใช้ประโยชน์ในชีวิตได้จริง ฉะนั้นการให้ความร่วมมือหรือการมีส่วนร่วมในการจัดการศึกษาของชุมชนจึงเป็นตัวแปรที่สำคัญที่สุดที่จะทำให้การจัดการเรียนรู้โดยใช้ชุมชนเป็นฐานบรรลุเป้าหมาย ดังนั้น เพื่อให้เกิดความเข้าใจที่ตรงกันเกี่ยวกับการมีส่วนร่วมของชุมชนในการจัดการศึกษา ในเบื้องต้นผู้วิจัยจำเป็นต้องอธิบายความหมายของชุมชนและการมีส่วนร่วมของชุมชน เพื่อความเข้าใจที่ตรงกัน

คำว่า ชุมชน (Community) นั้น เป็นที่สนใจของนักสังคมวิทยามานานแล้ว โดยที่ทุกคนพยายามที่จะให้คำจำกัดความที่เหมาะสมและถูกต้องที่สุดเท่าที่จะทำได้ แต่ก็ยังไม่มีการยอมรับว่า คำจำกัดความใดเป็นคำจำกัดความที่ดีที่สุด ซึ่งเป็นเรื่องปกติวิสัยของวิชาการทางสังคมศาสตร์ที่ไม่มีอะไรที่จะสมบูรณ์ถูกต้องและเป็นที่ยอมรับหรือพอใจแก่ทุกคน เพราะทุกคนต่างก็พยายามอธิบายให้เป็นไปตามวัตถุประสงค์ที่ตนตั้งไว้แล้วพยายามหาเหตุผลมาประกอบให้ผู้อื่นเห็นด้วยตามประสบการณ์ของแต่ละคน อย่างไรก็ตามในสาระสำคัญแล้วไม่ผิดแผกแตกต่างกันมากนัก เพราะส่วนใหญ่มุ่งอธิบายถึงองค์ประกอบของคำว่า ชุมชน ในหลักการใหญ่ๆ ที่คล้ายคลึงกัน ส่วนที่แตกต่างเป็นส่วนปลีกย่อยหรือส่วนที่เน้นย้ำถึงความสำคัญเท่านั้น (กฤษณพงษ์ จุฑะกนก. 2541: 4) ซึ่งสอดคล้องกับ โบรแนล (ปรียานุช วิริยราชวัลลภ. 2539: 6; citing Brownell. 1950. p. 9) ที่บอกว่าความหมายหรือคำจำกัดความของชุมชนนั้นเคลื่อนไหวได้อยู่เสมอ เพราะเกี่ยวพันกับมนุษย์ ซึ่งมีคุณสมบัติพิเศษคือ สามารถเปลี่ยนแปลงได้ทุกขณะจิตอยู่แล้ว ดังนั้นคำจำกัดความของชุมชนจึงไม่สามารถจะหยุดนิ่งอยู่กับที่และเหมือนเดิมอยู่ตลอดเวลาได้

จากการศึกษานิยามของชุมชนของนักวิชาการต่างๆ กล่าวได้ว่า การให้นิยามของคำว่า ชุมชน มีอยู่ 2 แนวใหญ่ๆ แนวแรก คำว่าชุมชน เน้นที่ไปที่การรวมตัวของกลุ่มคนจำนวนหนึ่ง ในพื้นที่หรือขอบเขตที่แน่นอน โดยกลุ่มคนเหล่านั้นมีวัตถุประสงค์และความสนใจร่วมกัน มีปฏิสัมพันธ์ และมีความสัมพันธ์กัน ทำให้เกิดระบบหรือรูปแบบของความสัมพันธ์ และมีองค์กรหรือสถาบันของชุมชนและกฎเกณฑ์ต่างๆ ร่วมกัน (อุทัย หิรัญโต. 2526: 47-48; ปรียานุช วิริยราชวัลลภ. 2539: 7; ชยันต์ วรรธนะภูติ. 2537: 44-45; ชูชาติ พ่วงสมจิตร์. 2540: 5)

เป็นไปในทำนองเดียวกันกับการให้คำจำกัดความของชุมชนที่ นภาภรณ์ หะวานนท์ (2550: 34-36) ซึ่งได้อธิบายคำว่าชุมชนไว้อย่างละเอียด พอสรุปได้ว่า ชุมชนมิใช่ผลรวมของปัจเจกบุคคลที่มาอยู่รวมกัน หากแต่การที่ปัจเจกบุคคลมาอยู่รวมกันนั้น ปัจเจกบุคคลได้สร้างสายสัมพันธ์ โดยได้วางหลักการ เงื่อนไข กติกา ซึ่งเรียกว่า บรรทัดฐานของการอยู่ร่วมกัน รวมทั้งการสร้างระบบการจัดสรรอำนาจ และเอกสิทธิ์ในการเข้าถึงทรัพยากรที่เป็นวัตถุและมิใช่วัตถุ ซึ่งเรียกว่า ระเบียบความแตกต่าง ชุมชนมีลักษณะเป็นองค์กรทางสังคม ซึ่งมีการจัดระเบียบที่มีลักษณะเฉพาะ ชุมชนมีความหมายมากกว่า การมาอยู่ร่วมกันภายใต้การจัดระเบียบทางสังคมอันเป็นที่ยอมรับของสมาชิกของชุมชนเท่านั้น แต่ชุมชนเป็นเสมือนเครื่องมือ ที่ทำให้สมาชิกบรรลุเป้าหมายหลายๆ ประการ เช่น การมีอาหารสำหรับการบริโภค การมีงานทำ ฯลฯ ชุมชนจึงต้องมีลักษณะสำคัญ คือ ไวต่อการรับรู้ต่อความต้องการของสมาชิกในชุมชน และจะต้องมีประสิทธิภาพ ชุมชนอาจมีการจัดระเบียบของกิจกรรมต่างๆ ในลักษณะดำรงอยู่ได้ด้วยตนเองเป็นหลัก (self-sufficient) โดยมีการพึ่งพาชุมชนอื่นๆ ค่อนข้างน้อย หรือชุมชนอาจต้องมีการพึ่งพาอาศัยการแลกเปลี่ยนสินค้าและบริการกับชุมชนอื่นๆ หรือกับองค์กรทางสังคมภายนอกชุมชน เช่น รัฐ แต่ภายใต้ความสัมพันธ์ดังกล่าว ชุมชนจะต้องสามารถดำรงรักษาหน้าที่สำคัญในการตอบสนองความต้องการในชีวิตประจำวัน และช่วยให้สมาชิกสามารถจัดการกับปัญหาต่าง ๆ ที่อยู่ร่วมกันได้ ชุมชนในฐานะเป็นองค์กรทางสังคม จึงมิใช่เป็นเพียงพื้นที่ที่คนมาติดต่อสัมพันธ์กันเท่านั้น การที่ผู้คนมาติดต่อสัมพันธ์กัน สร้างอุดมการณ์ ความเชื่อ กฎ กติกา ในการอยู่ร่วมกันทำให้ความเป็นชุมชนเกิดขึ้นและดำรงอยู่ ฉะนั้น ความหมายของชุมชนในแนวแรกจึงมีจุดร่วมกันอยู่ที่ มีการรวมตัวกันของกลุ่มบุคคลอยู่ในพื้นที่แห่งใดแห่งหนึ่ง โดยกลุ่มบุคคลเหล่านั้นมีการสร้างสายสัมพันธ์ซึ่งกันและกัน มีอุดมการณ์ ความเชื่อ กฎ กติกา และบรรทัดฐานของชุมชนร่วมกัน

นิยามของชุมชนในอีกแนวหนึ่ง เน้นไปที่ความสัมพันธ์ทางสังคม หรือการมีความสนใจร่วมกันเพื่อทำกิจกรรมอย่างใดอย่างหนึ่ง โดยไม่ได้จำกัดขอบเขตอยู่กับพื้นที่หรือขอบเขตที่จำกัด ชุมชนในลักษณะนี้จึงมีความเคลื่อนไหวเปลี่ยนแปลง ความเป็นชุมชนจึงมิได้มีเพียงหน่วยเดียว แต่มีเครือข่ายที่ทับซ้อนกันอยู่ ผู้ที่ให้นิยามของชุมชนในลักษณะนี้ เช่น ปาริชาติ วลัยเสถียร และคณะ (2543: 42) ซึ่งสอดคล้องกับนิยามชุมชนของประเวศ วะสี (2539: 83) ที่กล่าวว่า ชุมชนหมายถึงการรวมตัวของกลุ่มคนที่มีวัตถุประสงค์ร่วมกัน อาจเป็นการรวมตัวตามพื้นที่ หรือไม่ใช่พื้นที่ก็ได้ สมาชิกของชุมชนมีการติดต่อสื่อสารกัน มีความเอื้ออาทรต่อกัน มีการกระทำกิจกรรมร่วมกัน มีการเรียนรู้ร่วมกันในการกระทำ และมีการจัดการ ตัวอย่างชุมชนในลักษณะนี้เช่น ชุมชน จส.100 หรือชุมชนร่วมด้วยช่วยกัน เป็นต้น

จากที่กล่าวมา จะเห็นได้ว่า ความเป็นชุมชนนั้น เกิดจากการที่คนมีความสนใจร่วมกันมาทำกิจกรรมบางอย่าง โดยคนเหล่านั้นไม่จำเป็นต้องอยู่ในพื้นที่บริเวณเดียวกัน แต่ในการวิจัยครั้งนี้ ความเป็นชุมชนมีการระบุขอบเขตที่ชัดเจนในแง่ของพื้นที่ด้วย คือ หมู่บ้านพะแนง หมู่ที่ 2 ตำบลจาน อำเภอกันทรารมย์ จังหวัดศรีสะเกษ

ส่วนคำว่า การมีส่วนร่วม (Participation) เป็นคำที่มีความหมายกว้าง และใช้ในบริบทที่แตกต่างกัน นักการศึกษาใช้คำนี้ในการอ้างอิงถึงการมีส่วนร่วมในเหตุการณ์ กิจกรรม หรือโครงการที่มีวัตถุประสงค์เพื่อการศึกษา นักรัฐศาสตร์ใช้คำนี้ในความหมายของการเข้าร่วมกับสถาบันทางการเมืองของชุมชน เช่น การไปออก

เสียงเลือกตั้ง นักสังคมวิทยาใช้ในความหมายของการมีปฏิสัมพันธ์กับบุคคลอื่นๆ ส่วนกลุ่มอื่นๆ ใช้คำนี้ในความหมายของการมีส่วนร่วมในกระบวนการตัดสินใจ (Douglah. 1970: 90)

อย่างไรก็ตาม จากการศึกษาแนวคิดของนักวิชาการและหน่วยงานต่างๆ ที่ได้กล่าวถึงการมีส่วนร่วม พอสรุปได้ว่า การมีส่วนร่วม หมายถึง กระบวนการที่มนุษย์สามารถจะทำการเปลี่ยนแปลงและควบคุม (อุ่นตา นพคุณ. 2528: 104) การพัฒนา หรือการดำเนินโครงการต่างๆ ที่ตนสนใจ (Whang. 1981: 91-92) ด้วยความรู้สึกเกี่ยวข้องด้านจิตใจและอารมณ์ มีความรับผิดชอบ ร่วมมือร่วมใจ และประสานงาน เพื่อให้การพัฒนาหรือโครงการบรรลุเป้าหมาย (นิรันดร์ จงวุฒิเวศย์. 2527: 183) โดยบุคคลหรือชุมชนมีโอกาสเข้ามาร่วมช่วยเหลือ และมีอิทธิพลต่อกระบวนการดำเนินงาน (United nations. 1981: 5) นับตั้งแต่การมีส่วนในการตัดสินใจ มีหน้าที่หรือมีส่วนในการดำเนินงาน โดยให้การสนับสนุนกำลัง หรือทรัพยากร มีส่วนร่วมในการประเมินผล และร่วมรับผลประโยชน์ที่เกิดขึ้นจากการพัฒนาหรือโครงการ (Cohen; & Uphoff. 1977: 6; และกรมการพัฒนาชุมชน. 2529: 11 อ้างอิงจาก White. 1982)

ดังนั้น เมื่อนำความหมายของการมีส่วนร่วมผนวกกับความหมายของชุมชนดังที่กล่าวมาข้างต้น จึงสรุปได้ว่า การมีส่วนร่วมของชุมชนหมายถึง การที่ผู้คนที่เกี่ยวข้องในหมู่บ้านพะแนงเข้ามามีส่วนในการจัดการศึกษาร่วมกับทางโรงเรียนในทุกขั้นตอนตั้งแต่การคิดตัดสินใจ การดำเนินงาน การประเมินผล และร่วมรับผลประโยชน์ที่เกิดขึ้นจากการจัดการเรียนรู้

1.1.2 ความสำคัญของชุมชนและการมีส่วนร่วมของชุมชนในการจัดการศึกษา

ดังที่ได้กล่าวถึงความหมายของชุมชนไว้แล้วว่า ชุมชนในปัจจุบันมี 2 ประเภทใหญ่ๆ คือ 1) ชุมชนในความหมายโดยทั่วไป หรือชุมชนแบบดั้งเดิม หมายถึงกลุ่มคนที่อยู่รวมกันในอาณาบริเวณแห่งหนึ่ง มีลักษณะเป็นสังคมขนาดเล็ก โดยบุคคลในชุมชนนั้นมีวัตถุประสงค์ร่วมกัน มีปฏิสัมพันธ์ต่อกัน มีการทำกิจกรรมร่วมกัน และมีระเบียบสังคมของตน และ 2) ชุมชนรูปแบบใหม่ เป็นชุมชนที่สมาชิกไม่จำเป็นต้องรวมตัวอยู่ในพื้นที่เดียวกัน แต่มีระเบียบที่ยอมรับยึดถือร่วมกัน ฉะนั้นเมื่อพิจารณาถึงบทบาทในการมีส่วนร่วมของชุมชนในการจุดการศึกษา พบว่าชุมชนที่มีบทบาทมากคือชุมชนประเภทแรก เนื่องจากมีการรวมตัวกันชัดเจน มีถิ่นที่อยู่แน่นอน และถิ่นฐานของชุมชนเป็นที่ตั้งของสถานศึกษา ดังนั้นเมื่อกล่าวถึงความสำคัญของชุมชนและการมีส่วนร่วมในการจัดการศึกษาต่อไปนี้ จะหมายถึงชุมชนตามความหมายแบบดั้งเดิม

ชุมชนเป็นองค์กรทางสังคมและเป็นสถาบันระดับพื้นฐานที่สามารถนำพาให้สังคมและประเทศชาติเจริญก้าวหน้าได้อย่างมั่นคงและสมดุล ถ้าชุมชนมีความเข้มแข็ง ดังที่ไพบูลย์ วัฒนศิริธรรม (2544) กล่าวถึงชุมชนว่า “พลังชุมชน พลังแผ่นดิน” ชุมชนจึงเป็นหน่วยหนึ่งของสังคมที่มีความสำคัญต่อการพัฒนาประเทศ และพัฒนาการศึกษา

โดยทั่วไปแล้ว ชุมชนมีหน้าที่หลายประการ นักสังคมวิทยา และนักมานุษยวิทยา ได้กล่าวถึงหน้าที่ของชุมชนไว้หลายอย่าง (วิรัช วิรัชนิภาวรรณ. 2532: 49-50; และ สนธยา พลศรี. 2545: 36-37) หน้าที่อย่างแรกคือชุมชนมีหน้าที่ให้บริการขั้นต้นแก่สมาชิกในชุมชน บริการขั้นต้นหมายถึง บริการขั้นพื้นฐานที่จำเป็นสำหรับการดำรงชีวิต เพื่อให้สมาชิกในชุมชนสามารถดำรงชีวิตได้อย่างปกติสุข ได้แก่ บริการด้านสาธารณสุข เช่น

โรงพยาบาล หรือสถานพยาบาล บริการทางด้านการศึกษา เช่น โรงเรียน หรือสถานศึกษาที่เรียกชื่ออย่างอื่น บริการทางด้านวัฒนธรรม เช่น วัด หรือศาสนสถานอื่นๆ ชุมชนจะต้องจัดให้มีสิ่งอำนวยความสะดวกจำพวกสาธารณูปโภคหรือโครงสร้างพื้นฐานที่จำเป็น เช่น ถนน น้ำประปา ไฟฟ้า โทรศัพท์ เป็นต้น และจัดให้มีการคุ้มครองสวัสดิภาพในชีวิตและทรัพย์สินของสมาชิก ด้วยการจัดให้มีหน่วยปกครอง เพื่อทำหน้าที่เป็นผู้จัดระเบียบกำหนดกฎเกณฑ์ ระเบียบข้อบังคับ เพื่อความสงบเรียบร้อยของชุมชน ถ้าหากสมาชิกคนใดของชุมชนละเมิดกฎเกณฑ์ ชุมชนก็ต้องมีวิธีการควบคุมดูแล หน้าที่ประการต่อไปคือ ชุมชนมีหน้าที่ผลิตและจำหน่ายสินค้า และบริการต่างๆ หน้าที่นี้เกี่ยวกับการผลิตปัจจัยสี่ที่จำเป็นต่อการดำรงชีวิต ซึ่งได้แก่ อาหาร เครื่องนุ่งห่ม ยารักษาโรค และที่อยู่อาศัย คนในชุมชนมีหน้าที่จัดการในด้านนี้ เพื่อสนองตอบความต้องการของสมาชิก โดยมีการแบ่งงานกันทำตามความสนใจและความถนัดของสมาชิก หน้าที่ประการต่อไป คือ การผลิตสมาชิกใหม่ให้แก่ชุมชน เพื่อสืบเผ่าพันธุ์ และการทำให้ชุมชนดำรงอยู่ได้ หน้าที่นี้มีความสำคัญไม่ยิ่งหย่อนไปกว่าหน้าที่อื่นๆ เพราะถ้าหากชุมชนใดไม่สามารถสร้างสมาชิกใหม่ขึ้นมาสืบทอดภารกิจของชุมชน ชุมชนนั้นก็จะล่มสลาย นอกจากนี้ชุมชนยังมีหน้าที่ในการถ่ายทอดอบรมสมาชิกให้ได้เรียนรู้ วัฒนธรรม ประเพณี และคุณค่าแห่งความหมายของการเป็นสมาชิกชุมชน เพื่อให้ชุมชนนั้นสามารถดำรงคงอยู่ได้

จากที่กล่าวมาจะเห็นได้ว่าชุมชนมีหน้าที่หลายอย่าง การทำหน้าที่ของชุมชนได้แสดงให้เห็นถึงคุณค่าของชุมชนในแง่มุมต่างๆ เพราะคุณค่าของสิ่งใดย่อมแสดงถึงประโยชน์ของสิ่งนั้น อย่างเช่น ชุมชนทำหน้าที่ในการถ่ายทอด อบรมวัฒนธรรม ประเพณี ให้แก่สมาชิกชุมชนจึงมีคุณค่าในแง่ของการเป็นแหล่งสร้างและอนุรักษ์รากฐานทางวัฒนธรรมและภูมิปัญญาท้องถิ่น การทำหน้าที่จัดระบบ ระเบียบให้แก่สังคม ชุมชุนก็มีคุณค่าในแง่ของการเป็นองค์กรท้องถิ่นที่ช่วยจัดระบบความสัมพันธ์ของคนในชุมชนให้เกิดความเหมาะสม ซึ่งช่วยสร้างแบบแผนการมีปฏิสัมพันธ์ให้กับคนในชุมชน และการที่ชุมชนสามารถทำหน้าที่ผลิตสินค้าและบริการต่างๆ จัดสิ่งอำนวยความสะดวก และให้บริการขั้นพื้นฐานแก่สมาชิก ทำให้สมาชิกสามารถดำรงชีวิตอยู่ได้อย่างปกติสุข ก็ถือว่าชุมชนมีคุณค่าในแง่ของความสามารถที่จะสร้างระบบในการจัดการตนเองได้อย่างเหมาะสม นอกจากนี้ ชูชาติ พ่วงสมจิตร์ (2555: 9-10) ยังได้ระบุถึงคุณค่าของชุมชนในแง่อื่นๆ อีก เช่น เป็นศูนย์กลางที่ยึดเหนี่ยวทุกคนทุกครอบครัวให้มารวมกัน ชุมชนเป็นศูนย์กลางในการสร้างกระบวนการเรียนรู้ของประชาชน และเป็นองค์กรที่ช่วยถ่วงดุลไม่ให้เกิดการเปลี่ยนแปลงที่รวดเร็วเกินไป

ในแง่ของการจัดการศึกษา ชุมชนมีบทบาทต่อโรงเรียนหลายประการ แต่สามารถสรุปความสำคัญตามแนวคิดของไพฑูรย์ สินลารัตน์ (2544: 63-91) ได้ดังนี้ 1) บทบาทในการกำหนดทิศทางและเป้าหมายของโรงเรียน การทำหน้าที่ในด้านนี้ของชุมชนที่พบชัดเจนในปัจจุบัน คือ การเข้ามาทำหน้าที่ในรูปของคณะกรรมการสถานศึกษา โดยคณะกรรมการสถานศึกษาถือว่าเป็นผู้แทนของชุมชนที่ได้รับการเลือกเข้ามาตามระเบียบกระทรวงศึกษาธิการ การทำหน้าที่ในการกำหนดทิศทางและเป้าหมายของโรงเรียน ทำได้โดยกำหนดปรัชญาและจุดหมายของโรงเรียน (สุวัฒน์ มุทธเมธา. 2524: 41) ซึ่งคณะกรรมการมีหน้าที่ให้ความเห็นและเสนอแนะและให้คำปรึกษาในการจัดทำนโยบาย แผนพัฒนาการศึกษาของสถานศึกษาให้สอดคล้องกับนโยบายและแผนของกระทรวงศึกษาธิการ สำนักงานคณะกรรมการการศึกษาขั้นพื้นฐาน สำนักงานเขตพื้นที่การศึกษา เพื่อให้

การจัดการศึกษาของโรงเรียนเดินไปยังเป้าหมายที่ต้องการ และคณะกรรมการสถานศึกษาและชุมชนมีบทบาทและความสำคัญต่อโรงเรียนในอันที่จะพัฒนาปรับปรุงการจัดสิ่งแวดล้อมในโรงเรียน (สุวัฒน์ มุทธเมธา. 2524: 41) 2) บทบาทในการสนับสนุนภารกิจหลักของโรงเรียน ซึ่งภารกิจหลักของโรงเรียนคือการจัดการเรียนการสอน เพื่อพัฒนานักเรียนให้มีคุณภาพตามที่กำหนดไว้ บทบาทในด้านนี้ของชุมชนที่พบได้ชัดเจนในหน้าที่ของคณะกรรมการสถานศึกษาขั้นพื้นฐาน ที่กำหนดไว้ว่า คณะกรรมการสถานศึกษามีหน้าที่ให้ความเห็น ข้อเสนอแนะในการพัฒนาหลักสูตรของสถานศึกษา รวมทั้งส่งเสริมสนับสนุนในการจัดบรรยากาศ สภาพแวดล้อม กระบวนการเรียนรู้ แหล่งเรียนรู้ ภูมิปัญญาท้องถิ่น ฯลฯ เพื่อการปรับปรุงพัฒนาการจัดการศึกษาของโรงเรียน คนในชุมชนจะต้องทำหน้าที่ให้ข้อมูลป้อนกลับแก่โรงเรียนเกี่ยวกับความต้องการในเรื่องต่างๆ ที่เกี่ยวกับการเรียนการสอน หรือการพัฒนานักเรียน ชุมชนมีบทบาทและความสำคัญต่อโรงเรียนในการที่โรงเรียนจะพัฒนาปรับปรุงกระสวนชีวิตและความเป็นอยู่ของชุมชนนั้น โดยเฉพาะในด้านการทำงาน การประกอบอาชีพ ปัญหาเรื่องรายได้ราจ่าย สุขภาพอนามัย การบริโภค เป็นต้น เพื่อให้โรงเรียนนำไปใช้เป็นข้อมูลในการปรับปรุงการเรียนการสอนให้สอดคล้องกับสภาพปัญหาและความต้องการของชุมชน และในส่วนของผู้ที่ทำหน้าที่ผู้ปกครองนักเรียน ก็มีบทบาทหน้าที่ในการที่จะดูแลเอาใจใส่ ประสานงานและให้ความร่วมมือกับทางโรงเรียน เพื่อช่วยกันพัฒนานักเรียนให้มีศักยภาพสูงสุด 3) บทบาทในการให้บริการทรัพยากรแก่โรงเรียน ชุมชนมีบทบาทสำคัญในการช่วยเหลือสนับสนุนโรงเรียนในด้านต่างๆ บทบาทด้านนี้ พบว่า คณะกรรมการสถานศึกษามีหน้าที่ให้ความเห็น ข้อเสนอแนะ ในการออกระเบียบข้อบังคับ ประกาศ และแนวปฏิบัติเกี่ยวกับการบริหารเงิน และการจัดหารายได้จากทรัพย์สินของสถานศึกษา รวมทั้งให้ความเห็น ให้ข้อเสนอแนะ ประสานส่งเสริม สนับสนุนเกี่ยวกับการระดมทรัพยากรเพื่อการศึกษา ปกครองดูแลรักษา ใช้และจัดหาผลประโยชน์จากทรัพย์สินของสถานศึกษา ส่วนคนในชุมชนเองก็มีบทบาทสำคัญในการควบคุมและสนับสนุนส่งเสริมโรงเรียน

จากที่กล่าวมา จะเห็นได้ว่าชุมชนมีบทบาทสำคัญมากต่อการจัดการศึกษาของโรงเรียน การนำชุมชนเข้ามามีส่วนร่วมจัดการศึกษาจึงถือว่าเป็นเรื่องที่จำเป็นอย่างยิ่ง เพราะในปัจจุบันนี้ การมีส่วนร่วมของประชาชน ถือเป็นหลักการสากลที่อารยประเทศให้ความสำคัญ และเป็นประเด็นหลักที่สังคมไทยให้ความสนใจเพื่อพัฒนาการเมืองเข้าสู่ระบอบประชาธิปไตยแบบมีส่วนร่วมตามหลักการธรรมาภิบาล ที่ภาครัฐจะต้องเปิดโอกาสให้ประชาชนและผู้เกี่ยวข้องทุกภาคส่วนรับรู้ ร่วมคิด ร่วมตัดสินใจ เพื่อสร้างความโปร่งใสและเพิ่มคุณภาพการตัดสินใจของภาครัฐให้ดีขึ้น และเป็นที่ยอมรับร่วมกันของทุกๆ ฝ่าย (สำนักงานปลัดกระทรวงสาธารณสุข. 2549: 1) ดังนั้นในการดำเนินการพัฒนางานด้านต่างๆ ที่ผ่านมา จึงได้มีการนำแนวคิดเรื่องการมีส่วนร่วมของประชาชนเข้าไปใช้เป็นหลักในการพัฒนาประเทศ สำหรับงานด้านการศึกษา มีนโยบายส่งเสริมให้ชุมชนเข้ามามีส่วนร่วมในการจัดการศึกษาอย่างต่อเนื่อง โดยเฉพาะแผนพัฒนาการศึกษาแห่งชาติ พุทธศักราช 2520 แผนการศึกษาชาติ พุทธศักราช 2535 แผนพัฒนาเศรษฐกิจและสังคมแห่งชาติ ฉบับที่ 7-8 (2535-2544) และในปัจจุบันนโยบายส่งเสริมให้ชุมชนเข้ามามีส่วนร่วมในการจัดการศึกษามีความชัดเชนอย่างยิ่ง เพราะกฎหมายและแผนงานหลักของประเทศ ได้แก่ รัฐธรรมนูญแห่งราชอาณาจักรไทย พุทธศักราช 2550 พระราชบัญญัติการศึกษาแห่งชาติ พ.ศ. 2542 และที่แก้ไขเพิ่มเติม (ฉบับที่ 2) พ.ศ. 2545 และแผนการศึกษาแห่งชาติ ฉบับปรับปรุง (พ.ศ. 2552-2555)

ได้กำหนดให้เรื่องนี้เป็นนโยบายหลัก (ชูชาติ พ่วงสมจิตร์. 2555: 22) เนื่องจากชุมชนมีความสำคัญต่อการมีส่วนร่วมในการจัดการศึกษา เพราะจะช่วยให้การจัดการศึกษาสามารถจัดได้สอดคล้องกับปัญหาและความต้องการของชุมชน ช่วยให้การจัดการศึกษาได้รับการสนับสนุนจากชุมชนทั้งด้านทรัพยากร และภูมิปัญญา และช่วยให้เกิดความสัมพันธ์อันดีและร่วมมือซึ่งกันและกันระหว่างชุมชนกับหน่วยงานที่จัดการศึกษา (ชูชาติ พ่วงสมจิตร์. 2555: 13)

ความสำคัญหรือคุณประโยชน์ของการให้ชุมชนมีส่วนร่วมจะพบว่าเกิดจากปัญหาของการจัดการศึกษาที่มิได้ตอบสนองความต้องการของประชาชนและประเทศอย่างจริงจัง ฉะนั้นการจัดการศึกษาจึงต้องมุ่งเน้นให้ชุมชนมีส่วนร่วมในการจัดการศึกษา ซึ่งการมีส่วนร่วมของประชาชนนั้น หากจัดให้เหมาะสมแล้ว จะเกิดประโยชน์อย่างมาก เช่น ชาวบ้านในฐานะเจ้าของการศึกษาย่อมรู้ดีว่าเขาและบุตรหลานต้องการอะไรจากการศึกษา และอะไรที่ไม่ต้องการ ในการจัดการเรียนการสอนของโรงเรียน ชุมชนควรรู้เห็นเกี่ยวกับการดำเนินงานและกิจกรรมต่างๆ ของโรงเรียน และได้รับความร่วมมือจากประชาชนหรือคนในชุมชน เพื่อเป็นการสร้างความเชื่อถือ ความมั่นใจ และความนิยมให้เกิดขึ้นในชุมชน ก่อให้เกิดความรู้สึกมีอำนาจ มีส่วนร่วมในชุมชนที่ตนอาศัยอยู่ ทำให้ทัศนคติของคนในชุมชนเปลี่ยนแปลงไป เมื่อได้เรียนรู้ว่าใครบ้างที่เป็นผู้มีส่วนรับผิดชอบในการจัดการศึกษาของโรงเรียน การมีส่วนร่วมของประชาชนทำให้มีโอกาสดำเนินกิจการด้านการศึกษาได้อย่างมีประสิทธิภาพ และเป็นการเปิดโอกาสให้มีการใช้แหล่งทรัพยากรในท้องถิ่นเพื่อการจัดการศึกษามากขึ้น (ประกอบ คุปรัตน์. 2528: 81-95) เป็นการสนับสนุนให้ประชาชน หรือชุมชนได้เข้ามาช่วยเหลือเกื้อกูลกิจกรรมต่างๆ ของโรงเรียน ทั้งด้านการเงิน วัสดุ แรงงาน และกำลังใจ ส่งเสริมให้ประชาชนมีความเข้าใจในความสำคัญของการศึกษา และถือเป็นหน้าที่ของประชาชนที่จะต้องให้ความสนใจ และมีส่วนร่วมดูแลจัดการศึกษาของโรงเรียน (ภิญโญ สาธร. 2526: 315) เพราะคนในชุมชนจะตระหนักดีว่า การที่พวกเขาเข้ามามีส่วนร่วมในการจัดการศึกษากับทางโรงเรียนมีความสัมพันธ์ต่อผลผลิต (Output) ทางการศึกษาของโรงเรียน (Townsend. 1994: 157) และคนในชุมชนเชื่อว่าชุมชนจะได้รับผลกระทบโดยตรงต่อการตัดสินใจหรือการเข้ามามีส่วนร่วมของพวกเขา

จากที่กล่าวมา สรุปได้ว่าความสำคัญของชุมชนในการมีส่วนร่วมในการจัดการศึกษามี 3 ประการ ได้แก่ 1) ช่วยให้การจัดการศึกษาสามารถจัดได้สอดคล้องกับปัญหาและความความต้องการของชุมชน 2) ช่วยให้การจัดการศึกษาได้รับการสนับสนุนจากชุมชน และ 3) ช่วยให้เกิดความสัมพันธ์อันดีและร่วมมือซึ่งกันและกันระหว่างชุมชนกับโรงเรียน

1.1.3 รูปแบบการมีส่วนร่วมของชุมชนในการจัดการศึกษา

จากการศึกษาทบทวนเอกสารเกี่ยวกับรูปแบบการมีส่วนร่วมในการจัดการศึกษาของชุมชน ผู้วิจัยพบว่า มีการใช้คำ 2 คำปะปนกัน คือ คำว่า รูปแบบ และวิธีการ เพื่อนำมาใช้อธิบายถึงแนวทางในการมีส่วนร่วมในการจัดการศึกษาของชุมชน แม้ว่าคำ 2 คำนี้ แท้ที่จริงแล้วมีความหมายที่แตกต่างกัน แต่ในที่นี้ผู้วิจัยใช้คำว่า รูปแบบ และวิธีการ ในความหมายเดียวกัน เพื่อให้สอดคล้องกับผลการศึกษาทบทวนเอกสารที่ผ่านมา และจะใช้คำว่ารูปแบบเพื่อหมายถึง แนวทางหรือวิธีการมีส่วนร่วมในการจัดการศึกษาของชุมชน

จากการศึกษารูปแบบการมีส่วนร่วมในการจัดการศึกษาของชุมชนที่ผ่านมา พบว่า สามารถจำแนกเป็นกลุ่มๆ โดยใช้เกณฑ์ที่แตกต่างกันไป ดังนี้

1) จำแนกตามประเภทของผู้มีส่วนร่วมในฐานะที่เป็นปัจเจกบุคคล หรือในฐานะองค์กร รูปแบบแนวนี้ เช่น แนวคิดของไพรัช อรรถกามานนท์ และ มัทนา โชควรวัฒนกร (2545: 20-27) ซึ่งแบ่งรูปแบบการมีส่วนร่วมในการจัดการศึกษาตามแนวทางของพระราชบัญญัติการศึกษาแห่งชาติ พ.ศ. 2542 ได้ 2 รูปแบบ รูปแบบแรก คือ ในฐานะที่เป็นปัจเจกบุคคล หมายถึง การที่บุคคลในท้องถิ่น ได้เข้ามามีบทบาทในการมีส่วนร่วมในการจัดการศึกษา ได้แก่ (1) การมีส่วนร่วมในฐานะผู้จัดการศึกษา (2) การมีส่วนร่วมในฐานะผู้มีสิทธิและหน้าที่ทางการศึกษา (3) การมีส่วนร่วมในฐานะกรรมการที่กฎหมายกำหนด (4) การมีส่วนร่วมในฐานะทรัพยากรบุคคล (5) การมีส่วนร่วมในฐานะผู้สนับสนุนช่วยเหลือทั่วไป รูปแบบที่ 2 มีส่วนร่วมในฐานะองค์กรปกครองส่วนท้องถิ่น ซึ่งยังแบ่งออกเป็น 2 บทบาท คือ (1) ในฐานะผู้จัดการศึกษา และ (2) ในฐานะผู้ส่งเสริมสนับสนุนการศึกษา

2) จำแนกตามบทบาทของชุมชน รูปแบบแนวนี้พบได้ในแนวคิดของ วิชิต นันทสุวรรณ และ จำนง แรกพินิจ. (2541: 37-51) ดังนี้

(1) รูปแบบในการจัดการศึกษาเพื่อพัฒนาตนเอง การจัดการศึกษารูปแบบนี้เกิดขึ้นจากศักยภาพของชุมชน เพื่อพัฒนาชุมชนให้เต็มศักยภาพ อันนำไปสู่การแก้ปัญหาและลดข้อจำกัดภายในชุมชน การศึกษาที่ชุมชนจัดขึ้นนี้ มุ่งให้เกิดการเรียนเรียนรู้ที่สอดคล้องกับชีวิตและตอบสนองความต้องการของสมาชิกหรือคนที่อยู่ในบริบททางวัฒนธรรมสังคมเดียวกัน โดยยึดหลักให้ผู้เรียนได้เรียนในที่ที่มีความรู้ การเรียนไม่ถูกจำกัดด้วยเวลา สถานที่ เพศ และวัย และเป็นการเปิดโอกาสให้คนได้เรียนรู้ตามอัธยาศัยอย่างแท้จริง จึงเรียกรูปแบบการศึกษานี้อีกอย่างหนึ่งว่า การศึกษาในวิถีชุมชน การจัดการศึกษาในรูปแบบนี้ชุมชนได้เข้าไปมีบทบาทหลักในการจัดการศึกษา โดยการสร้างกระบวนการเรียนรู้ ซึ่งอาศัยองค์ประกอบ 3 อย่างที่มีอยู่แล้วในชุมชน อันได้แก่ คน ประกอบด้วยผู้รู้ หรือผู้ทรงภูมิปัญญา ผู้นำชุมชน กลุ่มหรือองค์กร และชาวบ้านทั่วไป ความรู้ประกอบด้วยความรู้ที่เป็นภูมิปัญญาท้องถิ่น และความรู้จากภายนอกที่เป็นภูมิปัญญาสากล และทรัพยากรประกอบด้วยโภคทรัพย์ เช่น ที่ดิน แหล่งน้ำ พืช และสัตว์ เป็นต้น โดยมีกระบวนการเรียนรู้ 4 ขั้นตอน (สำนักงานคณะกรรมการการศึกษาแห่งชาติ. 2539: 20) ได้แก่ ขั้นที่ 1 วิเคราะห์สังเคราะห์ศักยภาพและปัญหาของชุมชน ขั้นที่ 2 การแสวงหาทางออกที่เหมาะสมและสอดคล้องกับวิถีชีวิต ขั้นที่ 3 การสร้างกิจกรรม เพื่อให้ผู้เรียนได้พัฒนาและแก้ปัญหาที่กำลังประสบอยู่ หรืออาจเรียกว่า กิจกรรมการเรียนรู้ ขั้นที่ 4 การประเมินผลกิจกรรม คือ การนำผลที่ได้เข้าสู่การวิเคราะห์-สังเคราะห์ศักยภาพและปัญหาของชุมชน รูปแบบที่สำคัญในการจัดการเรียนรู้ลักษณะนี้มี 2 รูปแบบ คือ ลักษณะแรก จัดการเรียนรู้โดยองค์กรชุมชนหรือองค์กรชาวบ้าน ซึ่งเกิดจากการแลกเปลี่ยนความรู้ ประสบการณ์และทรัพยากรระหว่างคนภายใต้กระบวนการเรียนรู้ที่ชุมชนจัดขึ้นจนนำไปสู่การจัดการร่วมกันผ่านทางกิจกรรมต่างๆ เช่น การออมทรัพย์ การอนุรักษ์สิ่งแวดล้อม ธุรกิจและอุตสาหกรรมชุนชน เป็นต้น ตัวอย่างการจัดการเรียนรู้ในรูปแบบนี้ เช่น ศูนย์ศึกษาและพัฒนาชุมชนไม้เรียง อำเภอฉวาง จังหวัดนครศรีธรรมราช และกลุ่มอินแปงและมหาวิทยาลัยชุมชนนานาชาติ ที่บ้านบัว อำเภอกุดปาก จังหวัดสกลนคร เป็นต้น ลักษณะที่สอง จัดในรูปของเครือข่ายการเรียนรู้ เป็นการเรียนรู้ที่ช่วยให้ชุมชนเข้มแข็ง

ขึ้นและรู้เท่าทันการเปลี่ยนแปลงภายนอก ซึ่งต้องอาศัยความรู้และบทเรียนที่หลากหลายจากองค์กรอื่นเข้ามาประยุกต์ ทำให้มีการไปมาหาสู่ระหว่างกันของชุมชนหรือองค์กร ตัวอย่างการจัดการเรียนรู้รูปแบบนี้ เช่น เครือข่ายฮักเมืองน่าน จังหวัดน่าน สมาคมฟื้นฟูหมู่บ้านชนบทสงขลา ชมรมอุ้มไทอีสาน เป็นต้น

(2) รูปแบบในการมีส่วนร่วมในการจัดการศึกษาของโรงเรียน รูปแบบการจัดการศึกษาแบบนี้ เกิดขึ้นจากกระแสที่ต้องการให้ชุมชนเข้ามามีส่วนร่วมในการจัดการศึกษาร่วมกับโรงเรียน เพราะการจัดการศึกษาภายใต้โครงสร้างที่รวมศูนย์อำนาจไว้ที่ส่วนกลาง ไม่สามารถตอบสนองและแก้ปัญหาความต้องการของชุมชน ประกอบกับกระแสการกระจายอำนาจจากส่วนกลางไปสู่ท้องถิ่นมีมากขึ้น จึงมีการเรียกร้องให้ชุมชนเข้ามามีบทบาทในการจัดการศึกษาในด้านต่างๆ ตัวอย่างที่ชัดเจนของการจัดการศึกษารูปแบบนี้ เช่น เปิดโอกาสให้ชุมชนเข้ามามีส่วนร่วมในการพัฒนาหลักสูตรท้องถิ่น (วิชิต นันทสุวรรณ; และ จำนง แรกพินิจ. 2541: 27) โดยมีกระบวนการจัดการเรียนรู้ 5 ขั้นตอน คือ การร่วมคิด การร่วมวางแผน การร่วมปฏิบัติ การร่วมประเมินผล และการร่วมรับประโยชน์ รูปแบบที่สำคัญในการจัดการเรียนรู้ลักษณะนี้มี 2 รูปแบบ คือ รูปแบบแรกคือ ชุมชนเข้ามามีบทบาทในฐานะผู้สอน ผู้ถ่ายทอดความรู้และประสบการณ์ โดยมีผู้นำ ผู้รู้ หรือภูมิปัญญาท้องถิ่นของชุมชน มาเป็นผู้สอนนักเรียน โดยทั่วไปมักจะได้รับการแต่งตั้งจากทางโรงเรียนเป็นทางการ รูปแบบที่สอง คือ การเข้ามามีบทบาทในการบริหารและการจัดการศึกษาของโรงเรียน บทบาทนี้ชุมชนปรากฏหลายรูปแบบ เช่น คณะกรรมการสถานศึกษา คณะกรรมการ หรือคณะทำงานอื่นๆ ตามที่ได้รับการแต่งตั้งจากทางโรงเรียน

(3) รูปแบบการเชื่อมประสานการศึกษาระหว่างโรงเรียนกับชุมชน การจัดการศึกษาในลักษณะนี้เป็นผลมาจากความพยายามของชุมชนในการเชื่อมโยงและประสานศักยภาพหรือจุดแข็งของชุมชนและโรงเรียนเข้าด้วยกัน จนอาจถึงขั้นการเข้าร่วมเครือข่ายการเรียนรู้เพื่อแลกเปลี่ยนประสบการณ์กับชุมชนอื่น และชุมชนได้นำเอาความรู้ ประสบการณ์ ตลอดจนรูปแบบและวิธีการเรียนรู้นั้นถ่ายทอดให้แก่คนรุ่นหลัง ซึ่งมีทั้งนักเรียน และเยาวชนที่พ้นวัยเรียนและชาวบ้านทั่วไปในชุมชน รูปแบบการจัดการศึกษาในลักษณะนี้มี 2 รูปแบบ คือ ลักษณะที่หนึ่งเป็นการเชื่อมประสานจากชุมชนเข้าสู่โรงเรียน อีกรูปแบบหนึ่งเป็นการเชื่อมประสานจากโรงเรียนเข้าสู่ชุมชน เช่น กิจกรรมการเรียนรู้ของครูชบ ยอดแก้ว เป็นต้น

3) จำแนกตามระดับการมีส่วนร่วม พบได้ในแนวคิดของศิริกาญจน์ โกสุมภ์ (2542) โดย ศิริกาญจน์ พบว่า แบบแผนของการมีส่วนร่วมในการจัดการศึกษาของคนในชุมชน เป็นแบบเหลื่อมล้ำไม่เท่าเทียมกันเป็น 3 แบบ คือ (1) แบบแผนการมีส่วนร่วมแบบชายขอบ (Marginal participatory pattern) เป็นการมีส่วนร่วมของผู้ปกครองนักเรียน และประชาชนทั่วไป ซึ่งเข้ามาร่วมกิจกรรมโดยการร่วมงาน หรือให้ความร่วมมือหรือร่วมสนับสนุนโดยแสดงความคิดเห็นหรือร่วมกิจกรรม แต่ไม่มีการตัดสินใจ (2) แบบแผนการมีส่วนร่วมแบบบางส่วน (Partial participatory pattern) เป็นการมีส่วนร่วมของผู้ที่มีบทบาทในชุมชนและโรงเรียนมากขึ้น คือ คณะกรรมการโรงเรียน ผู้นำชุมชน และผู้ร่วมบริจาคเงินเป็นจำนวนมาก ซึ่งมีส่วนร่วมในกิจกรรมของโรงเรียนในฐานะผู้ริเริ่มงาน ผู้ร่วมงาน ผู้ให้การสนับสนุนค่อนข้างมาก และบ่อยครั้ง โดยมีการแสดงความคิดเห็น หรือร่วมในการตัดสินใจเป็นบางครั้ง และ (3) แบบแผนการมีส่วนร่วมแบบเต็มที่ (Full participatory pattern) เป็นการมีส่วนร่วมของกลุ่มผู้นำหลักในชุมชน เช่น เจ้าอาวาส ผู้บริหารโรงเรียน ประธานคณะกรรมการโรงเรียน ซึ่งเป็น

กลุ่มที่มีบทบาทในชุมชน ชี้นำให้เกิดการเปลี่ยนแปลงในชุมชนได้ เป็นแบบแผนของการมีส่วนร่วมค่อนข้างมาก และมีอำนาจในการตัดสินใจ โดยทั่วไปแล้วกลุ่มบุคคลที่มีส่วนร่วมอย่างเต็มที่จะมีส่วนร่วมกับกระบวนการมีส่วนร่วมในการดำเนินกิจกรรมต่าง ๆ ทุกขั้นตอน

4) จำแนกตามรูปแบบของชูชาติ พ่วงสมจิตร์ (2540) ซึ่งแบ่งเป็น 11 เกณฑ์ โดยปรับมาจากแนวคิดของ แวน ดุสเซลดอร์พ (ชูชาติ พ่วงสมจิตร์. 2555: 13-14 อ้างอิงจาก Dusseldorp. 1981: 35-53) และบัญชร แก้วส่อง (ชูชาติ พ่วงสมจิตร์. 2555: 14 อ้างอิงจาก บัญชร แก้วส่อง 2531: 14) ดังนี้ (1) การจำแนกตามประเภทของกิจกรรมที่เข้าร่วม (2) การจำแนกตามขั้นตอนของการมีส่วนร่วม (3) การจำแนกตามระดับความสมัครใจ (4) การจำแนกตามวิธีของการมีส่วนร่วม (5) การจำแนกตามความเข้มของการมีส่วนร่วม (6) การจำแนกตามความถี่ของการมีส่วนร่วม (7) การจำแนกตามระดับของประสิทธิผลในการมีส่วนร่วม (8) การจำแนกตามพิสัยของกิจกรรม (9) การจำแนกตามระดับขององค์การ (10) การจำแนกตามผู้เข้าร่วม (11) การจำแนกตามลักษณะของการวางแผน

แม้ว่าแนวคิดในการแบ่งประเภทของรูปแบบการมีส่วนร่วมโดยใช้มิติที่ต่างกัน อย่างไรก็ตามลักษณะภายในของแต่ละกลุ่มกลับไม่ได้เป็นอิสระต่อกันอย่างสิ้นเชิง กล่าวคือ ลักษณะภายในอาจมีความซ้ำซ้อนกันได้ เช่น ถ้ายึดเกณฑ์จำแนกตามประเภทของผู้มีส่วนร่วมในฐานะที่เป็นปัจเจกบุคคล หรือในฐานะองค์กร ก็จะพบว่าบุคคลหรือองค์กรอาจจะเข้าร่วมด้วยความสมัครใจ ด้วยการถูกชักนำ หรือโดยการถูกบังคับก็ได้ ซึ่งเป็นอีกเกณฑ์หนึ่งที่ใช้ระดับความสมัครใจในการเข้าร่วมเป็นเกณฑ์

จากที่กล่าวมา จะเห็นได้ว่า ชุมชนสามารถเข้ามามีส่วนร่วมในการจัดการศึกษาของโรงเรียนได้หลายช่องทาง อาทิเช่น การมีบทบาทในฐานะปัจเจกบุคคล เช่น บิดามารดา หรือผู้ปกครอง ที่จะต้องส่งบุตรหลานไปรับการศึกษาที่โรงเรียน มีสิทธิ์ในการศึกษาขั้นพื้นฐานตามที่รัฐกำหนด การร่วมกับโรงเรียนในการพัฒนาคุณภาพของผู้เรียน การร่วมมือจัดการศึกษาในฐานะทรัพยากรบุคคลในชุมชน หรือในฐานะองค์การที่ต้องมีส่วนรับผิดชอบจัดการศึกษา เป็นต้น การมีส่วนร่วมโดยอาศัยช่องทางต่างๆ เหล่านี้เป็นไปตามแนวทางของพระราชบัญญัติการศึกษาแห่งชาติ พ.ศ. 2542 ซึ่งในการวิจัยครั้งนี้ ผู้วิจัยสนใจศึกษาการส่งเสริมให้ชุมชนมีส่วนร่วมในการพัฒนาหลักสูตรและการจัดโครงการต่างๆ เพื่อการเรียนการสอน เพื่อพัฒนาความสนใจและทักษะในอาชีพท้องถิ่นให้แก่นักเรียน

1.1.4 ปัจจัยเสริม และปัจจัยอุปสรรคในการมีส่วนร่วมของชุมชน

ปัจจัยเสริมเป็นเงื่อนไขหรือตัวแปรที่ส่งเสริมให้ชุมชนเข้ามามีส่วนร่วมจัดการศึกษา ส่วนปัจจัยอุปสรรคเป็นเงื่อนไขหรือตัวแปรที่ทำให้ชุมชนไม่เข้ามามีส่วนร่วมจัดการศึกษา ซึ่งปัจจัยที่ส่งเสริมและปัจจัยที่เป็นอุปสรรคต่อการมีส่วนร่วมของชุมชนกับโรงเรียนนั้นเป็นสิ่งไม่แน่นอนตายตัว มีความผันแปรไปตามสภาพที่แตกต่างกันของชุมชนและโรงเรียนแต่ละแห่ง (ชูชาติ พ่วงสมจิตร์. 2555: 32) ดังนั้น จึงไม่มีเกณฑ์ที่แน่นอนในการจำแนก และนักวิชาการแต่ละคนก็ใช้เกณฑ์ที่ต่างกันในการจำแนก การเรียนรู้ปัจจัยเสริม และปัจจัย

อุปสรรคต่อการมีส่วนร่วม จะเป็นประโยชน์ต่อการนำไปพัฒนาการมีส่วนร่วมของคนในชุมชน ทำให้คนในชุมชนเข้ามามีส่วนร่วมในการทำการวิจัยร่วมกับผู้วิจัย และเข้ามามีส่วนร่วมจัดการศึกษาร่วมกับโรงเรียนต่อไป

1) ปัจจัยที่ส่งเสริมการมีส่วนร่วมของชุมชนจัดการศึกษา

การจะจัดการศึกษาให้สอดคล้องกับปัญหาและความต้องการของท้องถิ่นได้เพียงใดนั้น ส่วนหนึ่งย่อมขึ้นอยู่กับการเข้ามามีส่วนร่วมจัดการศึกษาของคนในชุมชน เพราะชุมชนจะทราบปัญหาและความต้องการของชุมชนดียิ่งกว่าใคร และสภาพการบริหารจัดการศึกษาที่ผ่านมา ไม่ได้ส่งเสริมให้ชุมชนและท้องถิ่นเข้ามามีส่วนร่วมในการกำหนดทิศทางการจัดการศึกษาในท้องถิ่นของตน แม้ปัจจุบันมีการส่งเสริมให้สังคมเข้ามามีส่วนร่วมจัดการศึกษามากขึ้น แต่ก็ยังพบว่าการมีส่วนร่วมจัดการศึกษาของชุมชน สถานประกอบการ และสถาบันต่างๆ มีสัดส่วนน้อยมาก (พระราชรัตนมงคล. 2555: 133 อ้างอิงจาก สำนักงานเลขาธิการสภาการศึกษา. 2552: 5-9) ดังนั้น การศึกษาทำความเข้าใจถึงเงื่อนไขที่ส่งเสริมให้ชุมชนเข้ามามีส่วนร่วมจัดการศึกษาจึงนับว่าเป็นสิ่งที่จำเป็นต่อการนำมาใช้ปรับปรุงแก้ไขเพื่อพัฒนาการมีส่วนร่วมของชุมชนมากขึ้น

จากการศึกษางานวิจัยที่ศึกษาเกี่ยวกับปัจจัยที่ส่งเสริมการมีส่วนร่วมของชุมชนกับการจัดการศึกษา พบว่ามีปัจจัยหลายประการ ผู้วิจัยจัดกลุ่มปัจจัยเป็น 3 กลุ่ม ได้แก่ ปัจจัยทางด้านโรงเรียน ปัจจัยทางด้านชุมชน และปัจจัยอื่นๆ เพื่อให้สอดคล้องกับประเด็นปัญหาการวิจัย มีรายละเอียดดังนี้

(1) ปัจจัยทางด้านโรงเรียน

ปัจจัยทางด้านโรงเรียน ประกอบไปด้วยตัวแปรหลายตัวแปรที่ส่งผลต่อการทำให้คนในชุมชนเข้ามามีส่วนร่วมจัดการศึกษา เช่น ผู้บริหารโรงเรียน ครูหรือบุคลากรในโรงเรียน การจัดการศึกษาของโรงเรียน เป็นต้น และการกล่าวถึงตัวแปรใดก่อน-หลังไม่ได้มีความหมายในแง่ของลำดับความสำคัญแต่อย่างใด

(1) ปัจจัยเกี่ยวกับผู้บริหารโรงเรียน เนื่องจากผู้บริหารโรงเรียนเป็นบุคคลที่สำคัญที่สุดที่จะโน้มน้าวชักจูงให้ชุมชนเข้ามามีส่วนร่วมกับโรงเรียน (ชูชาติ พ่วงสมจิตร์. 2555: 34) เพราะผู้บริหารเป็นผู้นำในโรงเรียนจึงย่อมมีอิทธิพลต่อการบริหารจัดการภายในโรงเรียนและการสร้างความสัมพันธ์ระหว่างโรงเรียนกับชุมชน มีการวิจัยพบว่า ผู้บริหารที่มีคุณลักษณะของการเป็นผู้บริหารที่ดีส่งผลการการส่งเสริมการมีส่วนร่วมของชุมชน (ศิริกาญจน์ โกสุมภ์. 2542: 171) คุณลักษณะของผู้บริหารที่ดีเป็นคำที่มีความหมายกว้าง แต่คุณลักษณะที่ดีของผู้บริหารที่ส่งผลต่อการสร้างความร่วมมือ จากการศึกษางานวิจัยพบว่า ประกอบไปด้วยคุณลักษณะต่าง เช่น ด้านความรู้ความสามารถ ด้านความประพฤติ ด้านพฤติกรรมการทำงาน และด้านมนุษยสัมพันธ์

ด้านความรู้ความสามารถ ความรู้หมายถึงการมีความรู้ที่เพียงพอต่อการปฏิบัติงานของผู้บริหาร ซึ่งได้มาจากการศึกษาเล่าเรียน การฝึกอบรม หรือการศึกษาค้นคว้า ส่วนความสามารถ หมายถึง ทักษะในการนำความรู้ไปใช้ในการปฏิบัติงาน ผู้บริหารจะต้องมีความรู้ได้มาตรฐานตามมาตรฐานวิชาชีพ จึงจะเป็นการรับประกันได้ว่า ผู้บริหารมีความรู้ความสามารถเพียงพอที่จะปฏิบัติงานได้อย่างมีประสิทธิภาพ และเกิดประสิทธิผล จากการวิจัยของ ชูชาติ พ่วงสมจิตร์ (2540) พบว่า ผู้บริหารที่มีความรู้ความสามารถดีจะเป็นที่ยอมรับของชุมชน ผู้บริหารโรงเรียนที่ผู้นำชุมชนส่วนมากพึงพอใจ คือ ผู้บริหารที่เป็นคนมีวิสัยทัศน์ในการทำงาน มีการคิดริเริ่มงานใหม่อยู่

เสมอ (ศิริกาญจน์ โกสุมภ์. 2542: 175) ทั้งนี้เพราะชุมชนให้ความสำคัญมากต่อผู้บริหาร และถือว่าสถานศึกษาจะดีหรือไม่ขึ้นอยู่กับผู้บริหารเป็นสำคัญ

ด้านความประพฤติ ความประพฤติหรือการปฏิบัติตน เป็นมาตรฐานด้านหนึ่งของมาตรฐานวิชาชีพผู้บริหารสถานศึกษา โดยมีจรรยาบรรณของวิชาชีพเป็นแนวทางและข้อพึงระวังในการประพฤติปฏิบัติเพื่อดำรงไว้ซึ่งชื่อเสียง ฐานะ เกียรติและศักดิ์ศรีแห่งวิชาชีพ ตามแบบแผนพฤติกรรม ตามจรรยาบรรณของวิชาชีพที่คุรุสภากำหนด ผู้บริหารจึงต้องประพฤติตนตามจรรยาบรรณของวิชาชีพ ผู้บริหารที่มีความประพฤติดีจะทำให้คนในชุมชนยอมรับ (ชูชาติ พ่วงสมจิตร์. 2555: 35) ความประพฤติที่ดีเป็นไปได้ทั้งเรื่องของความจริงใจ ความตั้งใจในการทำงาน ไม่ละทิ้งหน้าที่การงาน ไม่ทำอะไรตามใจตนเอง ปฏิบัติกับนักเรียนอย่างเหมาะสม รู้จักให้เกียรติแก่ชาวบ้าน และมีโปร่งใสในการทำงาน พฤติกรรมดังกล่าว จะทำให้คนในชุมชนพึงพอใจ

ด้านพฤติกรรมการทำงาน ผู้บริหารที่สามารถทำงานได้ดี ต้องมีการวางแผนการทำงาน ทำงานอย่างจริงจัง เอาใจใส่งาน รู้จักประสานการทำงานกับคนในชุมชนตลอดเวลา ไม่ทำอะไรตามใจตนเอง แต่จะปรึกษาหารือกับผู้นำชุมชนอยู่เสมอ (ศิริกาญจน์ โกสุมภ์. 2542: 175) ผู้บริหารจะต้องสามารถทำงานร่วมกับกรรมการสถานศึกษาได้ดี รู้จักให้เกียรติ ให้กำลังใจแก่คนในชุมชนที่เข้ามาทำงานร่วมกับทางโรงเรียน คุณลักษณะดังกล่าวทำให้ผู้บริหารได้รับการยอมรับจากคนในชุมชน

ด้านมนุษยสัมพันธ์ จากการวิจัยของชูชาติ พ่วงสมจิตร์ (2540) พบว่า ลักษณะผู้บริหารที่สร้างความสัมพันธ์อันดีกับชุมชน จะมีความเป็นกันเองกับชาวบ้าน และเข้าไปร่วมกิจกรรมกับชุมชนอย่างสม่ำเสมอจะทำให้คนในชุมชนยอมรับ ซึ่งสอดคล้องกับผลการวิจัยของ ศิริกาญจน์ โกสุมภ์ (2542: 175) ที่พบว่า ผู้บริหารที่มีมนุษยสัมพันธ์ดี จะเป็นผู้ที่สามารถปรับตัวเข้ากับคนในชุมชนได้ดี ซึ่งเป็นคนที่มีพื้นฐานทางครอบครัวอยู่ในชุมชนชนบท และมีฐานะเดิมใกล้เคียงกับคนในชุมชน

นอกจากนี้ ผู้บริหารที่มีส่วนในการสร้างเสริมการมีส่วนร่วมของชุมชนได้ดีต้องเป็นคนที่มีทัศนคติที่เห็นคุณค่าและความสำคัญของความร่วมมือกันระหว่างโรงเรียนกับภาคีอื่นๆ ยอมรับความหลากหลาย แสวงหาความร่วมมือและการสนับสนุนจากภาคีอื่นๆ (อุทัย ดุลยเกษม และ อรศรี งามวิทยาพงศ์. 2540: 84)

(2) ปัจจัยเกี่ยวกับครูและบุคลากรในโรงเรียน

คุณลักษณะของครูหรือบุคลากรในโรงเรียนที่ช่วยเสริมสร้างการมีส่วนร่วมของชุมชนได้ดีนั้น มีลักษณะหลายประการ ได้แก่ เป็นผู้มีความสัมพันธ์อันดีกับคนในชุมชน โดยการเข้าร่วมกิจกรรมต่างๆ ของชุมชนอย่างสม่ำเสมอ (ชูชาติ พ่วงสมจิตร์. 2555: 35) การที่ครูให้ความสำคัญและไปร่วมงานต่างๆ ในชุมชน เช่น งานบวช งานแต่งงาน งานศพ งานประเพณีต่างๆ เป็นเงื่อนไขหนึ่งที่ทำให้คนในชุมชนมีความรู้สึกว่าคณะครูเป็นสมาชิกในชุมชนเช่นเดียวกับตน คนในชุมชนจึงยอมรับบทบาทการทำงานของคณะครู และเข้ามามีส่วนร่วมกับการจัดการศึกษาของโรงเรียนมากขึ้น (ศิริกาญจน์ โกสุมภ์. 2542: 173) คณะครูหรือบุคลากรในโรงเรียนจะต้องเป็นผู้ที่เห็นคุณค่าและความสำคัญของการเรียนรู้ว่า เป็นปัจจัยสำคัญต่อการพัฒนาความรู้และจิตสำนึกของตนเอง และการเรียนรู้ที่ดีทางหนึ่งเกิดจากการปฏิสัมพันธ์ระหว่างบุคคล และเกิดขึ้นระหว่างการปฏิบัติ ครูควรมีความคิดเห็นที่ยืดหยุ่น ใจกว้าง ยอมรับความคิดเห็นที่ไม่ตรงกัน และมีทัศนะท่าทีที่เอื้อให้เกิด

ความร่วมมือจากคนในชุมชน (อุทัย ดุลยเกษม และ อรศรี งามวิทยาพงศ์. 2540: 84) ครูต้องมีความรักความผูกพันและรู้สึกว่าเป็นเจ้าของโรงเรียน ตั้งใจปฏิบัติหน้าที่ มีความสนใจเด็ก เอาใจใส่การเรียนการสอนเป็นอย่างดี และพยายามสร้างชื่อเสียงที่ดีให้กับโรงเรียน และจะต้องสมัครสมานสามัคคีในกลุ่มครูด้วยกัน

นอกจากนี้ยังพบว่า ครูที่ปฏิบัติหน้าที่อยู่ในสถานศึกษาเป็นเวลานาน หรือเป็นศิษย์เก่าที่กลับมาเป็นครู (ชูชาติ พ่วงสมจิตร์. 2555: 35) และการเป็นคนในท้องถิ่นและช่วยประสานงานให้ชุมชนและโรงเรียนมีความสัมพันธ์ใกล้ชิดกัน (ศิริกาญจน์ โกสุมภ์. 2542: 173) เป็นเงื่อนไขหนึ่งที่ทำให้ชุมชนและโรงเรียนมีส่วนร่วมกันในการจัดการศึกษา

(3) ปัจจัยเกี่ยวกับวิธีการปฏิบัติงานของโรงเรียน

วิธีการปฏิบัติงานของโรงเรียน เกี่ยวข้องกับแนวทางในการดำเนินงานด้านต่างๆ ของโรงเรียน ซึ่งเกี่ยวข้องกับทั้งการกระทำของครู ผู้บริหาร และการจัดระบบต่างๆ อย่างระบบการบริหารที่เป็นแนวราบ ซึ่งหมายถึง การจัดระดับความสัมพันธ์ระหว่างฝ่ายต่างๆ ที่ให้ความสำคัญอย่างเท่าเทียมกัน ก็พบว่าเป็นเงื่อนไขที่สำคัญและจำเป็นที่เอื้อให้โรงเรียนและชุมชนโดยทั่วไป เกิดความร่วมมือกันมากขึ้น (อุทัย ดุลยเกษม และ อรศรี งามวิทยาพงศ์. 2540: 84) ระบบที่เอื้อให้ชุมชนเข้ามามีส่วนร่วม เช่น สถานศึกษายกย่อง ให้เกียรติ และแต่งตั้งให้บุคคลในชุมชนเป็นคณะกรรมการสถานศึกษา มีการสร้างระบบเครือข่ายที่เชื่อมโยงได้ครอบคลุมทั้งชุมชน การมีระบบเครือข่ายอย่างดี จะทำให้สถานศึกษามีความสัมพันธ์อันดีกับชุมชน ซึ่งวิธีการสร้างความสัมพันธ์อาจผ่านทางผู้บริหาร คณะครู หรือนักเรียน รวมทั้งการให้ความเอื้อเฟื้อกับชุมชน เช่น การให้บริการด้านต่างๆ แก่ชุมชน เช่น การให้ชุมชนใช้บริการอาคารสถานที่ ก็จะเป็นช่องทางหนึ่งในการสร้างความสัมพันธ์ที่ดีดับชุมชนด้วย (ชูชาติ พ่วงสมจิตร์. 2555: 36) สถานศึกษาจะต้องมีแผนงานและนโยบายที่ดี และเผยแพร่ให้ชุมชนได้รับทราบ และเมื่อสถานศึกษาต้องการความร่วมมือใดๆ จากชุมชน สถานศึกษาจะต้องเป็นผู้ที่เข้าไปขอความร่วมมือจากชุมชนก่อน เพราะโดยทั่วไปแล้วชุมชนไม่ทราบว่าสถานศึกษาต้องการความร่วมมือในเรื่องอะไร นอกจากนี้สถานศึกษาต้องสร้างความมั่นใจให้กับชุมชนในเรื่องศักยภาพในการจัดการศึกษาที่ตอบสนองต่อความต้องการของชุมชน เช่น สามารถจัดการศึกษาให้เด็กในชุมชนมีโอกาสได้เรียนต่อในระดับที่สูงขึ้น รวมทั้งเด็กที่เข้ามาเรียนจะได้รับความปลอดภัย มีความรู้ความสามารถและความประพฤติที่ดี ไม่ติดสิ่งเสพติด (ชูชาติ พ่วงสมจิตร์. 2555: 36; ศิริกาญจน์ โกสุมภ์. 2542: 174) นอกจากนี้ พบว่า การมีความโปร่งใสในการบริหารด้านงบประมาณและการเงิน (ศิริกาญจน์ โกสุมภ์. 2542: 174) จะทำให้ชุมชนพึงพอใจโรงเรียนมากขึ้น การที่สถานศึกษาสามารถทำงานได้อย่างเป็นระบบ มีชื่อเสียงที่ดีโดยเฉพาะด้านการเรียนการสอน มีการพัฒนาอย่างต่อเนื่อง จะทำให้คนในชุมชนเข้ามามีส่วนร่วมในการจัดการศึกษามากขึ้น

(2) ปัจจัยทางด้านชุมชน

จากการศึกษางานวิจัย พบว่าปัจจัยต่างๆ ที่เกี่ยวกับตัวคนในชุมชนมีผลต่อการส่งเสริมการมีส่วนร่วมในการจัดการศึกษา ดังนี้

ด้านเจตคติของชุมชนที่มีต่อการจัดการศึกษา เจตคติเป็นสิ่งที่มีผลต่อการแสดงออกหรือพฤติกรรม ชุมชนที่มีเจตคติที่ดีต่อการศึกษา ย่อมแสดงออกด้วยการให้ความร่วมมือ ส่งเสริม สนับสนุน และเข้ามามีส่วน

ร่วมในการจัดการศึกษาด้วยวิธีใดวิธีหนึ่ง ชุมชนที่มีเจตคติที่ดีต่อการศึกษาจะมองเห็นคุณค่าของการจัดการศึกษา มีวิสัยทัศน์ในเรื่องการจัดการศึกษา (อุทัย ดุลยเกษม และ อรศรี งามวิทยาพงศ์. 2540: 84) มีความศรัทธา และมีความคาดหวังเกี่ยวกับการศึกษาว่า สถานศึกษาที่ชุมชนเกี่ยวข้องจะเป็นสถานศึกษาที่มีคุณภาพ สามารถจัดการเรียนการสอนให้กับบุตรหลานในชุมชนได้อย่างดี หรือคาดหวังว่าสถานศึกษานั้นๆ จะรักษาคุณภาพที่ดีไว้ตลอดไป ชุมชนจะรู้สึกว่าสถานศึกษานั้นเป็นของชุมชน คนในชุมชนจึงมีส่วนในการทำนุบำรุง มีความผูกพัน รู้สึกเป็นเจ้าของ (ชูชาติ พ่วงสมจิตร์. 2555: 33) แต่เจตคติที่ดีนี้ย่อมเป็นผลมาจากการที่สถานศึกษาสามารถจัดการเรียนการสอนได้ผลดี ครูอาจารย์มีความเอาใจใส่ต่อนักเรียนดี ผู้บริหารและครูเป็นคนดี มีความรู้ความสามารถ รวมถึงความศรัทธาที่มีต่อความดีงามของสถานศึกษาตั้งแต่อดีตจนถึงปัจจุบัน นอกจากนี้ คนในชุมชนจะต้องมีเจตคติที่เคารพและเชื่อมั่นในศักยภาพการพัฒนาของตนเอง ไม่ยึดติดตามคุณค่าหรือคำนิยามที่สังคมกำหนดในเรื่องต่างๆ โดยเฉพาะในเรื่องของความรู้ เงื่อนไขที่กล่าวมานี้ย่อมเอื้อให้เกิดความร่วมมือในการจัดการศึกษา

ด้านการมีผู้นำชุมชนและระบบเครือข่ายที่เข้มแข็งในชุมชน จากการวิจัยของชูชาติ พ่วงสมจิตร์ (2540) และศิริกาญจน์ โกสุมภ์ (2542) พบเงื่อนนี้สอดคล้องกันว่า การมีผู้นำชุมชน เช่น กำนัน ผู้ใหญ่บ้าน เจ้าอาวาส สมาชิกสภา อบต. รวมทั้งผู้นำในลักษณะอื่นๆ เช่น อดีตผู้บริหารโรงเรียน อดีตครู แพทย์ประจำตำบล หรือบุคคลในตระกูลที่ชาวบ้านเคารพนับถือ เป็นต้น และชุมชนมีระบบเครือข่ายที่เข้มแข็ง เช่นมีความสัมพันธ์ที่ดีในระบบเครือญาติ หรือมีความสัมพันธ์ที่ดีขององค์กรต่างๆ ที่เกิดจากการจัดตั้งขึ้นมาในชุมชน มีการรวมกลุ่มกันเองในชุมชน เช่น กลุ่มแม่บ้าน กลุ่มจักสาน กลุ่มออมทรัพย์ ถ้าบุคคลเหล่านี้กระตือรือร้นในการสนับสนุนให้คนในชุมชนเข้ามามีส่วนร่วมในการพัฒนาชุมชน และสถานศึกษา จะเป็นการชักจูงให้คนในชุมชนเข้ามามีส่วนร่วมในการจัดการศึกษา

(3) ปัจจัยทางด้านอื่นๆ

ปัจจัยอื่นๆ ที่พบว่ามีส่วนในการส่งเสริมความร่วมมือในการจัดการศึกษา เช่น ปัจจัยด้านเศรษฐกิจ ซึ่งพบว่า ชุมชนที่มีเศรษฐกิจดี (ชูชาติ พ่วงสมจิตร์. 2555: 32) คนในชุมชนไม่ขัดสน มีเวลาว่างจากการทำมาหากินเพียงพอ ชุมชนมีทรัพยากรและสภาพแวดล้อมของชุมชนที่ดี เช่น เป็นชุมชนที่อยู่ในเขตชลประทาน หรือประชาชนมีรายได้จากการเกษตรสม่ำเสมอทุกปี (สมศักดิ์ ศรีสันติสุข. 2536: 179) จะทำให้คนในชุมชนมีส่วนร่วมในการจัดการศึกษามากขึ้น

นอกจากนี้ยังมีเงื่อนไขด้านวัฒนธรรม เช่น ความเชื่อ ค่านิยมของคนไทยที่เอื้อต่อการเข้ามามีส่วนร่วมกับสถานศึกษา เช่น มีค่านิยมและความเชื่อตามหลักพุทธศาสนาในเรื่องการทำบุญให้ทาน จึงพบว่า การมีส่วนร่วมของคนในชุมชนในอดีตจะเน้นที่การบริจาคเป็นส่วนใหญ่

2) ปัจจัยอุปสรรค

ปัจจัยที่เป็นอุปสรรคต่อการมีส่วนร่วมจัดการศึกษา แบ่งเป็น 3 ด้าน เช่นกันดังนี้

(1) ปัจจัยทางด้านโรงเรียน

(1) ปัจจัยเกี่ยวกับผู้บริหาร จากการศึกษางานวิจัย (ชูชาติ พ่วงสมจิตร์. 2540) พบเงื่อนไขที่เป็นอุปสรรคในส่วนของผู้บริหาร ได้แก่ ผู้บริหารไม่มีความสัมพันธ์ที่ดีกับชุมชน ไม่สนใจที่จะสร้าง

ความสัมพันธ์กับชุมชน บริหารงานโดยไม่ปรึกษาหารือกับคนในชุมชน โดยเฉพาะคณะกรรมการสถานศึกษา ซึ่งถือว่าเป็นการไม่ให้เกียรติและให้ความสำคัญกับคนในชุมชน ในการบริหารงานจะไม่เปิดโอกาสให้คนในชุมชนเข้ามามีส่วนร่วม หรือเปิดโอกาสเฉพาะบางเรื่องที่เป็นประโยชน์ต่อสถานศึกษา รวมทั้งผู้บริหารไม่อยู่บริหารสถานศึกษา หรือทอดทิ้งสถานศึกษาบ่อยๆ หรือทอดทิ้งเป็นเวลาหลายๆ วัน แม้ชุมชนจะทราบว่าเป็นการไปราชการก็ตาม โดยคนในชุมชนจะมองว่าเป็นการไม่ให้ความสำคัญแก่สถานศึกษา และเมื่อเกิดความขัดแย้งและความไม่เข้าใจกันระหว่างสถานศึกษากับชุมชน ผู้บริหารละเลยไม่สนใจที่จะแก้ปัญหาจนทำให้ปัญหาลุกลาม ปัญหาต่างๆ เหล่านี้เป็นอุปสรรคต่อการมีส่วนร่วมของชุมชน

(2) ปัจจัยที่เกี่ยวกับครูหรือบุคลากร พบเงื่อนไขที่เป็นอุปสรรค ได้แก่ ครูละทิ้งหน้าที่การสอน มีความประพฤติหรือกระทำในสิ่งที่ไม่เหมาะสมกับนักเรียน เช่น การใช้กิริยาวาจาก้าวร้าวรุนแรงเกินกว่าเหตุ สิ่งเหล่านี้จะสะท้อนไปยังชุมชน

(3) ปัจจัยเกี่ยวกับวิธีการปฏิบัติงานของโรงเรียน พบว่าการปฏิบัติงานที่ไม่เหมาะสมของโรงเรียนเป็นอุปสรรคต่อการมีส่วนร่วม ได้แก่ โรงเรียนเปลี่ยนแปลงระเบียบหรือแนวปฏิบัติต่างๆ แต่ไม่แจ้งให้ชุมชนทราบ โรงเรียนมักทำให้ชุมชนเดือดร้อน เช่น ขอสนับสนุนเรื่องงบประมาณหรือแรงงานจากชุมชนบ่อยๆ ไม่มีการตอบแทนชุมชนในโอกาสที่เหมาะสม เช่น โรงเรียนไม่ส่งคนไปร่วมงานบุญหรือกิจกรรมทางประเพณีต่างๆ ในชุมชน โรงเรียนไม่มีการเตรียมให้คนในชุมชนเข้าใจเกี่ยวกับบทบาท หน้าที่เกี่ยวกับการมีส่วนร่วมในการจัดการศึกษาที่ชัดเจน (ชูชาติ พ่วงสมจิตร์. 2540) รวมทั้งการไม่ให้ความสนใจหรือให้ความสำคัญแก่คนในชุมชนอย่างทั่วถึง (ศิริกาญจน์ โกสุมภ์. 2542) เงื่อนไขเหล่านี้ก่อให้เกิดความไม่เข้าใจกันระหว่างโรงเรียนกับคนในชุมชน

(2) ปัจจัยทางด้านชุมชน

ปัจจัยที่เกี่ยวกับชุมชนที่พบว่าเป็นอุปสรรคต่อความร่วมมือของชุมชน เช่น ชุมชนกับโรงเรียนขาดความสัมพันธ์อันดีต่อกัน คนในชุมชนขาดความรู้เรื่องการดำเนินงานของโรงเรียนโดยเฉพาะในเรื่องการเรียนการสอน ผู้ปกครองนักเรียนและคนในชุมชนมักมองว่าตนเองไม่มีความรู้เพียงพอที่จะเข้าไปร่วมจัดการศึกษา ความไม่สนใจของคนในชุมชนเรื่องการเรียนการสอน (ชูชาติ พ่วงสมจิตร์. 2540; ศิริกาญจน์ โกสุมภ์. 2542) คนในชุมชนไม่มีเวลาว่างพอ เนื่องจากต้องใช้เวลาส่วนใหญ่ในการประกอบอาชีพ เพราะคนในชุมชนมีความเป็นอยู่ที่ขัดสน

(3) ปัจจัยทางด้านอื่นๆ ได้แก่ ปัจจัยด้านการเมือง พบว่ามีเงื่อนไขบางประการที่เป็นอุปสรรคต่อการมีส่วนร่วม เช่น ระบบการเลือกตั้งผู้นำในระดับท้องถิ่น เช่น ผู้ใหญ่บ้าน สมาชิกสภา อบต. ที่ทำให้เกิดความแตกแยกในชุมชน ระบบการบรรจุแต่งตั้งโยกย้ายข้าราชการครู โดยเฉพาะตำแหน่งผู้บริหารโรงเรียน ซึ่งบางท้องที่ไม่มีการสอบถามความเห็นของคนในชุมชน ระบบการทำงานแบบราชการ พบว่า ประชาชนไม่ค่อยยอมรับการทำงานของโรงเรียนที่เน้นในเรื่องการปฏิบัติตามระเบียบของทางราชการที่เข้มงวดเกินไป ประชาชนจึงมีทัศนคติที่ไม่ดีต่อระบบราชการ (ชูชาติ พ่วงสมจิตร์. 2540) และการกำหนดเนื้อหาสาระของหลักสูตรจากส่วนกลาง

เพราะประชาชนเห็นว่า เนื้อหาสาระที่ส่งมาจากส่วนกลางนั้นไม่ค่อยเหมาะสมกับสภาพท้องถิ่น (ศิริกาญจน์ โกสุมภ์. 2542) เงื่อนไขเหล่านี้เป็นอุปสรรคต่อการมีส่วนร่วมของชุมชน

1.2 แนวคิดการจัดการเรียนรู้ที่ใช้ชุมชนเป็นฐาน

1.2.1 ความหมายของการจัดการเรียนรู้ที่ใช้ชุมชนเป็นฐาน

การจัดการเรียนรู้ที่ใช้ชุมชนเป็นฐาน เป็นกลวิธีหนึ่งที่ใช้เสริมสร้างทักษะการทำงานตามสภาพแวดล้อมจริง ที่ผู้เรียนแต่ละบุคคลจะมีการเรียนรู้กับครอบครัวหรือกลุ่มเพื่อนอย่างต่อเนื่อง โดยอาจจะใช้สถานที่ทำงานหรือกิจกรรมสันทนาการ หรือกิจกรรมที่ทำในเวลาว่างให้เป็นส่วนหนึ่งของการจัดการเรียนการสอนที่เกิดขึ้นภายหลังเสร็จสิ้นการจัดการเรียนการสอนในชั้นเรียนแล้ว (Beakley; Sandy; & Lynda. 2003: 1)

การเรียนรู้ที่ใช้ชุมชนเป็นฐานมีรากฐานมาจากการเรียนรู้จากการให้บริการ (Serviced-learning) โดยในตอนปลายศตวรรษที่ 19 เจน แอดดามส์และเพื่อนได้ก่อตั้ง Hull House ขึ้นที่เมืองชิคาโก โดยยึดหลักของปรัชญาการให้บริการแก่สังคมผ่านทางการจัดการร่วมกับชุมชน ต่อมาในศตวรรษที่ 20 ดิวอี้ ได้พัฒนาหลักคิดพื้นฐานของการเรียนรู้จากการให้บริการ โดยดิวอี้เห็นว่า การบริการมีความเกี่ยวเนื่องอย่างลึกซึ้งกับประชาธิปไตย และเขาก็ได้คิดแบบโรงเรียนที่ควรนำแนวคิดนี้ไปใช้ ซึ่งเรื่องนี้มีความก้าวหน้ามากในศตวรรษที่ 20 โดยพบว่ารัฐบาลกลางสร้างโอกาสให้คนอเมริกันได้ให้บริการโดยผ่านทางช่องทางต่างๆ เช่น มีหน่วยอนุรักษ์ชื่อว่า Civilian Conservation Corps ออกเป็นกฎหมายที่เรียกว่า GI Bill มีโปรแกรมอาสาสมัครของผู้เกษียณ และหน่วยสันติภาพ แต่การใช้คำว่า “Serviced-learning” นั้นพบว่าถูกใช้ครั้งแรกในปี 1966 เพื่อใช้อธิบายโครงการของนักศึกษาของวิทยาลัยเทนเนสซี (History of Community-Based Learning. 2013: Online) ฉะนั้นจึงพบว่ามีการใช้คำว่า Serviced-learning เมื่อต้องการจะเรียกกิจกรรมการเรียนรู้จากการให้บริการชุมชน รวมทั้งคำอื่นๆ ด้วย เช่น การศึกษาด้านอาชีพโดยใช้ประสบการณ์เป็นฐาน (Experience Based Career Education: EBCE) โรงเรียนสู่งาน (School-to-Work) เป็นต้น แต่ในความคิดของโทมัส และ ชางหัว (Thomas; & Changhua. 1996: Online) เห็นว่า การใช้คำว่า การเรียนรู้ที่ใช้ชุมชนเป็นฐาน (Commnunity-Based Learning: CBL) เป็นคำที่มีความหมายกว้างครอบคลุมคำอื่นๆ เช่น การเรียนจากการให้บริการ (Service-learning) การเรียนจากประสบการณ์ (Experiential learning) โรงเรียนสู่งาน (School-to-Work) การฝึกงานของเยาวชน (Youth apprenticeship) การเรียนรู้ตลอดชีวิต หรือคำอื่นๆ ซึ่งความหมายของคำแต่ละคำเหล่านี้เน้นเพียงส่วนที่เป็นผลลัพธ์จากการเรียนที่คาดว่าจะได้รับจากการใช้ชุมชนเป็นฐานเท่านั้น เช่น การเรียนจากการให้บริการก็จะสนใจอยู่เพียงแค่ต้องการเรียนรู้จากการให้บริการ เช่น บริการทำความสะอาดแม่น้ำคูคลองในชุมชน ในขณะที่ โรงเรียนสู่งาน ก็จะเน้นไปที่การเตรียมเยาวชนเพื่อการทำงาน

การเรียนรู้โดยใช้ชุมชนเป็นฐาน ตามการนิยามของ โทมัส และ ชางหัว (Thomas; & Changhua. 1996: Online) นั้น หมายถึง กลุ่มของกลยุทธ์การสอนหรือการเรียนที่ช่วยให้เยาวชนและผู้ใหญ่สามารถเรียนรู้ในสิ่งที่ต้องการ จากชุมชน เป็นวิธีเรียนสำหรับผู้เรียนทุกวัยที่ต้องการจะเรียน และใช้แหล่งทรัพยากรต่างๆ ในการสนับสนุนการเรียน โดยชุมชน นั้น รวมถึง โรงเรียน สถาบันการศึกษาที่อยู่ทั้งในและนอก

ระบบที่อยู่ในท้องถิ่น และ โลกของอินเตอร์เน็ต ความหมายของคำว่า การเรียนรู้ที่ใช้ชุมชนเป็นฐานจึงมีความหมายที่กว้าง ครอบคลุมประเภทของการเรียนรู้จากประสบการณ์ ซึ่งไม่ใช่เพียงแค่การให้บริการหรือการฝึกงานเท่านั้น การเรียนรู้ที่ใช้ชุมชนเป็นฐานจึงเป็นวิธีการสอนที่เชื่อมวัตถุประสงค์การเรียนรู้ในชั้นเรียนเข้ากับการมีส่วนร่วมของชุมชน (Barrett. 2012: Online) เป็นการเรียนรู้ที่มีหลักสูตรเป็นฐาน (Curriculum based) เพราะมีความเกี่ยวข้องกับงานในชุมชน ในขณะที่การเรียนการสอนในชั้นเรียนก็มีความสำคัญในแง่ของการปรับปรุงงานในชุมชนให้ดีขึ้น การเรียนรู้ที่ใช้ชุมชนเป็นฐานจึงเป็นประโยชน์ทั้งในแง่ที่ช่วยในการเตรียมนักเรียน และมีผลต่อการพัฒนาชุมชน (Part 3: Benefits & model of CBL/CBR. 2013: Online) และเน้นความสำคัญต่อการช่วยเหลือชุมชน และประสบการณ์ตรงที่นักเรียนได้รับจากชุมชนอย่างเท่าเทียมกัน (Introduction to Community-based Learning. 2013: Online) สถาบันต่างๆ จึงมีการนำการเรียนรู้ที่ใช้ชุมชนเป็นฐานไปทำเป็นหลักสูตร หรือโปรแกรมการศึกษา โดยใช้ชื่อที่แตกต่างกันไป เช่น การเรียนจากการให้บริการ (Service-learning) การเรียนจากการให้บริการชุมชน (Community service-learning) แต่วิธีการสอนเป็นวิธีเดียวกัน (What is Community-Based Learning? 2013: Online) การเรียนรู้ที่ใช้ชุมชนเป็นฐานจึงมีความเกี่ยวข้องกับการเปลี่ยนแปลงธรรมชาติของสังคม ผู้เรียน กระบวนการเรียน และแหล่งเรียนรู้ โดยมีหลักการพื้นฐาน (Thomas; & Changhua. 1996: Online) ว่า 1) การศึกษาต้องมีความต่อเนื่องจากวัยก่อนเรียนจนถึงการเรียนรู้ตลอดชีวิตในวัยผู้ใหญ่ 2) การเรียนเป็นสิ่งที่เราทำเพื่อตัวเราเองดังนั้นจึงต้องการการมีส่วนร่วมอย่างเต็มที่จากผู้เรียนและครู 3) การประกอบอาชีพในอนาคตไม่ได้ต้องการแค่มีการศึกษามาก แต่ต้องการคุณลักษณะอื่นๆ ด้วย เช่น การคิดวิเคราะห์ การทำงานเป็นทีม และความสามารถในการประยุกต์ความรู้ไปใช้ 4) ผู้ใหญ่ต้องการที่จะเข้าไปมีส่วนร่วมในงานของชุมชนเพื่อรักษาสมดุลของงาน ครอบครัว และความรับผิดชอบต่อชุมชน 5) ปัญหาที่มีมากระทบต่อผู้เรียนทุกวันนี้มีมากเกินกว่าที่โรงเรียนฝ่ายเดียวจะแก้ไขได้ การมีส่วนร่วมของครอบครัว ธุรกิจ แรงงาน และชุมชน และองค์กรอื่นๆ เป็นสิ่งที่จำเป็น

ดังนั้น ในการวิจัยนี้ ผู้วิจัยยึดความหมายของการเรียนรู้ที่ใช้ชุมชนเป็นฐานตามแนวคิดของโทมัส และ ชางหัว เพราะมีความหมายที่สอดคล้องกับแนวทางในการพัฒนานักเรียนให้มีความสนใจและทักษะในอาชีพท้องถิ่นโดยนำชุมชนเข้ามามีส่วนร่วมจัดการเรียนรู้ โดยการเรียนรู้ที่ใช้ชุมชนเป็นฐาน หมายถึง แบบแผนการเรียนรู้ที่นำชุมชนเข้ามามีส่วนร่วมจัดการเรียนรู้ให้แก่นักเรียนในลักษณะต่างๆ เช่น เป็นแหล่งเรียนรู้ สนับสนุนทรัพยากร ให้บริการต่างๆ และภูมิปัญญาท้องถิ่น เป็นต้น

1.2.2 รูปแบบของการเรียนรู้ที่ใช้ชุมชนเป็นฐาน

จากความหมายที่กว้างและครอบคลุมของคำว่า การเรียนรู้ที่ใช้ชุมชนเป็นฐาน ทำให้สามารถจัดประเภทของการเรียนรู้ได้ 3 ประเภท คือ 1) การให้บริการโดยตรง (Direct service) เป็นการนำนักศึกษาเข้าไปสัมผัสกับผู้คนในชุมชนโดยตรง 2) การให้บริการทางอ้อม (Indirect service) เป็นการนำนักศึกษาเข้าไปให้บริการชุมชนโดยนำสิ่งของหรือผลิตภัณฑ์ที่ตอบสนองต่อความต้องการไปให้บริการ 3) การสนับสนุน (Civic action) ในการแก้ปัญหาทางสังคม (Introduction to Community-based Learning. 2013: Online) ฉะนั้นในการออกแบบรูปแบบการเรียนรู้ที่ใช้ชุมชนเป็นฐานจึงสามารถออกแบบได้หลากหลายขึ้นอยู่กับเป้าหมาย และวิธีสอนที่ชอบ

รูปแบบการเรียนรู้โดยใช้ชุมชนเป็นฐานโดยทั่วไปแบ่งเป็น 6 รูปแบบ (Part 3: Benefits & model of CBL/CBR. 2013: Online) ดังนี้

1) การฝึกฝนเป็นฐาน (Discipline-Based Model) เป็นรูปแบบที่นำนักศึกษาไปอยู่ในชุมชนตลอดภาคการศึกษา และให้มีการรายงานประสบการณ์ของนักศึกษาที่ได้อย่างสม่ำเสมอ

2) การใช้ปัญหาเป็นฐาน (Problem-Based Model) รูปแบบนี้นักศึกษาจะออกไปให้บริการแก่ชุมชนในฐานะผู้ให้คำปรึกษา และทำงานกับคนในชุมชนเพื่อตอบสนองต่อปัญหาหรือความต้องการของชุมชน โดยมีความเชื่อว่า นักศึกษามีความรู้ที่สามารถแนะนำหรือแก้ปัญหาแก่ชุมชน

3) โปรแกรมการฝึกงานปีสุดท้าย (Capstone Courses Model) ปกติเป็นรูปแบบที่จัดให้นักศึกษาชั้นปีสุดท้ายได้ฝึกฝนในสาขาวิชาเอกหรือวิชาโทที่ตนเองเรียน ทำให้นักศึกษาได้สรุปรวบยอดความรู้ที่ได้จากการเรียนเข้ากับการให้บริการในชุมชน

4) การออกฝึกงานของนักศึกษา (Service Internship) รูปแบบนี้มีความเข้มข้นกว่า นักศึกษาจะต้องใช้เวลาทำงานมากถึง 10-20 ชั่วโมงต่อสัปดาห์ในหน่วยปฏิบัติการในชุมชน ซึ่งโดยปกติแล้วนักศึกษาจะได้รับมอบหมายให้ทำงานอย่างใดอย่างหนึ่ง

5) การวิจัยปฏิบัติการที่ใช้ชุมชนเป็นฐานสำหรับนักศึกษาต่ำกว่าระดับอุดมศึกษา (Undergraduate Community-Based Action Research Model) เป็นรูปแบบที่นักศึกษาได้ปฏิบัติงานร่วมกับอาจารย์ผู้สอน ทำให้ได้เรียนรู้วิทยวิธีการวิจัยจากการไปให้บริการช่วยเหลือคนในชุมชน

6) การศึกษาค้นคว้าอิสระ (Independent Study Model) เป็นรูปแบบที่นักศึกษาได้ทำการศึกษาค้นคว้าในเรื่องที่ตนเองสนใจในชุมชน โดยนักศึกษาต้องลงทะเบียนเรียนเป็นส่วนหนึ่งของการศึกษา

ในการนำรูปแบบการเรียนรู้โดยใช้ชุมชนเป็นฐานแบบต่างๆ ไปใช้ มีขั้นตอนการดำเนินงาน 4 ขั้นตอน (Introduction to Community-based Learning. 2013: Online) ดังนี้

1) การเตรียมการ สิ่งที่ต้องดำเนินการ ได้แก่ การระบุความต้องการ สรุปความรู้และทักษะของนักศึกษา เตรียมข้อมูล ประสานงานกับชุมชน วางแผนสนับสนุนการทำงานของนักศึกษา รวมการให้บริการและการเรียนเข้าเป็นส่วนหนึ่งของหลักสูตร

2) ปฏิบัติการให้บริการโดยใช้ความรู้และทักษะที่ได้เรียนมา

3) การสะท้อน เป็นการบอกว่ามีอะไรเกิดขึ้น อภิปรายความคิดและความรู้สึกที่ได้รับ และสรุปประสบการณ์เข้ากับบริบททั่วไป

4) สาธิตและเฉลิมฉลอง ขั้นนี้เป็นการรายงานต่อเพื่อน ครู และสมาชิกของชุมชน เขียนเป็นจดหมาย หรือบทความให้แก่หนังสือพิมพ์ท้องถิ่นเพื่อประชาสัมพันธ์ และขยายประสบการณ์ไปใช้ในการทำโครงการอื่นที่เป็นประโยชน์ต่อชุมชนต่อไป

จากรูปแบบของการเรียนรู้ที่ใช้ชุมชนเป็นฐานที่กล่าวมา จะเห็นได้ว่า เป็นแนวทางในการให้นักศึกษาได้เรียนรู้จากการมีประสบการณ์ที่สัมผัสกับคนในชุมชน ผ่านการทำกิจกรรมแบบต่างๆ ดังกล่าว ไม่มีรูปแบบการจัดกาเรียนรู้โดยตรง แต่จากการศึกษาหลักการเกี่ยวกับการจัดการเรียนรู้โดยใช้ชุมชนเป็นฐาน

(Community-Based Instruction) ตามแนวคิดของ แบคเลย์ แซนดี และลินดา (Beakley; Sandy; & Lynda. 2003: 46) พบว่า มีภารกิจที่จะต้องดำเนินการ 10 อย่าง ผู้วิจัยสรุปเป็นองค์ประกอบของการจัดการเรียนรู้โดยใช้ชุมชนเป็นฐานได้ 6 อย่างได้แก่ 1) การติดต่อประสานงานกับชุมชนและผู้เกี่ยวข้อง 2) การศึกษาข้อมูลของชุมชน 3) การจัดทำแผนงานการสอนเป็นรายบุคคล 4) การพัฒนาหลักสูตรและแผนการจัดการเรียนรู้ 5) การเตรียมแผนงาน 6) การสอนและการประเมินผล

แนวคิดการเรียนรู้ที่ใช้ชุมชนเป็นฐาน เป็นสิ่งที่มีประโยชน์ต่อนักเรียน ได้แก่ ผลที่เกิดขึ้นในตัวของนักเรียน เช่น มีผลบวกต่อการพัฒนาการรับรู้ในความสามารถของตนเอง การเจริญเติบโตทางด้านจิตวิญญาณ พัฒนาทางด้านคุณธรรม พัฒนาความสามารถในการทำงานร่วมกับผู้อื่น การเป็นผู้นำ และมีผลต่อผลลัพธ์จากการเรียน เช่น ทำให้นักเรียนสามารถประยุกต์ความรู้ที่ได้เรียนมาเข้ากับโลกแห่งความเป็นจริง มีผลทางบวกต่อผลสัมฤทธิ์ทางการเรียน เป็นต้น การเรียนรู้โดยใช้ชุมชนเป็นฐานมีประโยชน์ต่อครูอาจารย์ในแง่ของการปรับปรุงการเรียนการสอนในชั้นเรียน ขยายการเรียนไปสู่สังคม และเป็นโอกาสที่ทำให้ครูอาจารย์นำความเคลื่อนไหวต่างๆ ไปเผยแพร่ให้แก่คนในชุมชน เป็นต้น ส่วนประโยชน์ที่ชุมชนได้รับ เช่น สร้างเครือข่ายการฝึกงานร่วมกับสถาบันการศึกษา สร้างโอกาสในการเรียนรู้สิ่งใหม่ๆ ให้กับคนในชุมชน และทำให้หน่วยงานในชุมชนได้ทำงานร่วมกับนักเรียน และตัดสินใจที่จะรับนักเรียนเข้าทำงานในอนาคตได้ (Introduction to Community-based Learning. 2013: Online) ซึ่งจะเห็นได้ว่าการเรียนรู้ที่ใช้ชุมชนเป็นฐานให้ประโยชน์ที่เกื้อกูลกันระหว่างประโยชน์ของนักเรียน ประโยชน์ของครูอาจารย์หรือทางโรงเรียน และประโยชน์ต่อชุมชน ด้วยคุณค่าของการเรียนรู้ที่ใช้ชุมชนเป็นฐานดังกล่าว ผู้วิจัยจึงสนใจนำแนวคิดเกี่ยวกับรูปแบบและขั้นตอนการดำเนินงานของการเรียนรู้ที่ใช้ชุมชนเป็นฐาน มาประยุกต์ใช้ในการพัฒนารูปแบบการจัดการเรียนรู้ในกลุ่มสาระการเรียนรู้การงานอาชีพและเทคโนโลยี เพราะจุดมุ่งหมายในการเรียนวิชานี้ต้องการพัฒนานักเรียนให้มีความรู้ มีทักษะ และมีคุณลักษณะที่ดี เพื่อให้นักเรียนสามารถนำไปประกอบอาชีพในอนาคตได้ แต่ความรู้หรือเนื้อหาสาระที่โรงเรียนจะนำมาถ่ายทอดให้แก่นักเรียน ควรเป็นความรู้ที่มีความหมาย และสามารถนำไปประกอบอาชีพในบริบทของชุมชนที่นักเรียนใช้ชีวิตจริง ฉะนั้น การเรียนรู้และฝึกฝนอาชีพที่มีอยู่ในท้องถิ่น นอกจากจะมีประโยชน์ต่อนักเรียนแล้วยังเป็นการส่งเสริมความเข้มแข็งให้แก่ชุมชนด้วย

1.2.3 กลยุทธ์ในการจัดการเรียนรู้ที่ใช้ชุมชนเป็นฐาน

การเรียนรู้โดยใช้ชุมชนเป็นฐาน คือ การรวมเอายุทธศาสตร์หลายๆ แบบที่ให้นักเรียนเข้ามามีส่วนร่วมในการเรียนรู้ซึ่งเป็นระดับมาตรฐานที่ถือว่าสูง ประกอบไปด้วย การบริการของชุมชนทางด้านวิชาการ การศึกษาทางด้านการเมือง สิ่งแวดล้อมศึกษา การเรียนรู้จากสถานที่ในชุมชน การช่วยเหลือชุมชน การเรียนรู้ผ่านทางการให้บริการ และการเรียนรู้จากการทำงาน ยุทธศาสตร์การเรียนรู้แต่ละแบบนั้นจะมี ผู้ให้การสนับสนุน ผู้ปฏิบัติ ความเป็นมา และ การบรรลุเป้าหมายที่แตกต่างกัน โดยที่ยุทธศาสตร์การเรียนรู้แต่ละแบบจะให้มุมมองหรือทัศนคติที่จำเพาะแตกต่างกันซึ่งจะทำให้เกิดประโยชน์ในด้านต่างๆ กัน ทั้งทางด้านการสอนและการเรียนรู้ (Atelia; Amy; & Martin. 2009: Online) กลยุทธ์ในการจัดการเรียนรู้ที่ใช้ชุมชนเป็นฐาน ประกอบไปด้วย 1) การบริการของชุมชนด้านวิชาการ การบริการของชุมชนทางด้านวิชาการจะเป็นตัวเชื่อมต่อเป้าหมายทางวิชาการของ

วิทยาลัยและมหาวิทยาลัยให้เข้ากับความต้องการต่างๆ ของชุมชน สำหรับสถาบันการศึกษาระดับสูงและโรงเรียนรัฐบาล หลักสูตรจะถูกออกแบบหรือปรับปรุงเพื่อที่จะให้ตรงกับความต้องการของแต่ละชุมชน คณะอาจารย์ของมหาวิทยาลัยจะต้องทำงานร่วมกันกับเพื่อนร่วมงานที่มาจากโรงเรียนรัฐบาลเพื่อที่จะทำให้เกิดการเรียนรู้ร่วมกันโดยที่นักศึกษาจากมหาวิทยาลัยจะเข้าไปในโรงเรียนโดยถือว่าเป็นผู้ที่ร่วมเรียนรู้ด้วยกันและเป็นแบบอย่างสำหรับนักเรียนที่อายุน้อยกว่าซึ่งนักศึกษาจากมหาวิทยาลัยและนักเรียนจะได้ทำการแลกเปลี่ยนความคิดเห็นซึ่งกันและกัน 2) การศึกษาด้านการเมือง การศึกษาทางด้านการเมืองมีจุดประสงค์เพื่อสร้างบุคลากรที่มีความพร้อม มีความสามารถและมีความน่าเชื่อถือซึ่งจะทำให้เกิดการสนับสนุนการมีส่วนร่วมทางการเมืองและส่งเสริมให้เกิดประสบการณ์ตรงที่เป็นตัวเชื่อมต่อกันของการเรียนรู้ทางวิชาการของนักเรียนกับการมีส่วนร่วมทางด้านการเมือง แนวคิดต่างๆ นั้นมีความสำคัญเนื่องจากเป็นส่วนประกอบที่จะก่อให้เกิดระบอบประชาธิปไตย และ การให้ความสำคัญกับความคิดที่เกี่ยวข้องกับการเป็นประชาธิปไตยต่อนักเรียน 3) สิ่งแวดล้อมศึกษา สิ่งแวดล้อมศึกษา คือ การศึกษาที่มุ่งเน้นที่ความอยากรู้อยากเห็นของเด็กเกี่ยวกับสภาพแวดล้อมและความสัมพันธ์ทางสังคมที่เด็กเหล่านี้พบเจอโดยการใช้สิ่งแวดล้อมรอบๆ โรงเรียน หรือรอบๆ ชุมชนซึ่งเป็นสถานที่ที่เด็กๆ จะสามารถก่อให้เกิดการเรียนรู้ด้วยตนเองได้ ยุทธศาสตร์การเรียนรู้นี้ไม่มุ่งเน้นการเรียนรู้ในเรื่องสิ่งแวดล้อม หากแต่เป็นการใช้สิ่งแวดล้อมเพื่อเป็นตัวกระตุ้นความสนใจของนักเรียนเพื่อให้เกิดการเรียนรู้ 4) การเรียนรู้จากสถานที่ในชุมชน คือ การใช้ เอกลักษณ์ของ ประวัติศาสตร์ สิ่งแวดล้อม วัฒนธรรม และ ระบบเศรษฐกิจ ของแต่ละสถานที่เพื่อก่อให้เกิดสภาพแวดล้อมสำหรับการเรียนรู้ หน้าที่ของนักเรียนจะถูกกำหนดตามความต้องการและความสนใจของชุมชน 5) การช่วยเหลือสังคมเป็นการรวมการบริการในชุมชนเข้ากับการเรียนทางวิชาการเพื่อพัฒนาการเรียนรู้สอนหน้าที่ความรับผิดชอบทางด้านการเมือง และเสริมสร้างความแข็งแกร่งให้กับชุมชน กิจกรรมการช่วยเหลือจะตรงกับความต้องการของชุมชนซึ่งนักเรียนจะเป็นผู้กำหนดกิจกรรมต่างๆ กิจกรรมเหล่านี้จะกำหนดตามเป้าหมายทางวิชาการที่สร้างโอกาสให้นักเรียนได้แสดงออกและมีการพบปะสังสรรค์ และ 6) การเรียนรู้จากการทำงานเป็นแบบแผนการเรียนรู้ที่ส่งเสริมให้เยาวชนใช้เวลาร่วมกับผู้ใหญ่ ไม่ว่าจะเป็นการให้คำปรึกษา การเป็นแบบอย่าง หรือมีการพูดคุยสื่อสาร เช่นการเล่าประสบการณ์ในการทำงาน จุดประสงค์ของแบบแผนการเรียนรู้นี้คือ เพื่อสร้างการเรียนรู้โดยรวบรวมบรรทัดฐานต่างๆ สำหรับสร้างหลักสูตรพร้อมทั้งเอื้อให้เกิดสภาพแวดล้อมการเรียนรู้และการเรียนรู้แบบประยุกต์

1.2.4 ผลลัพธ์ของการจัดการเรียนการสอนที่ใช้ชุมชนเป็นฐาน

หลักฐานต่างๆ ที่บ่งชี้ว่าแบบแผนการเรียนรู้ของการเรียนรู้โดยใช้ชุมชนเป็นฐานนั้นมีมากขึ้นเรื่อยๆ และยังบ่งชี้อีกว่าแบบแผนการเรียนรู้นี้เป็นแบบแผนที่ดี แม้ว่าการวิจัยเรื่องการเรียนรู้โดยใช้ชุมชนเป็นฐานจะยังมีไม่มากนัก แต่ผลของการวิจัยที่ออกมาชี้ให้เห็นว่าแบบแผนการเรียนรู้เหล่านี้ ช่วยให้ทั้งนักเรียนและสถานศึกษาบรรลุเป้าหมายในเรื่องต่างๆ มากมาย เช่น ด้านวิชาการ ด้านการเมืองและศีลธรรม ด้านสังคมและบุคคล และด้านการทำงาน ซึ่งมีตัวอย่างดังต่อไปนี้ (Atelia; Amy; & Martin. 2009: Online)

ด้านวิชาการ มีการจัดทำการประเมินโดยทำการประเมิน 9 โรงเรียน ซึ่งอยู่ในรัฐ ทั้ง 3 รัฐ ของ New England States โรงเรียนเหล่านี้ เป็นโรงเรียนที่ได้เข้าร่วมโครงการสิ่งแวดล้อมศึกษาโดยใช้ชุมชนเป็นฐาน โครงการนี้ถือว่าเป็นโครงการที่สำคัญและจะช่วยส่งผลให้เกิดผลลัพธ์ตามที่วางแผนเอาไว้ซึ่งผลลัพธ์ของการจัดทำโครงการนี้ก่อให้เกิดความกระตือรือร้นและพัฒนาทักษะให้กับอาจารย์ กระตุ้นให้นักเรียนมีส่วนร่วมมากขึ้น มีการบรรลุเป้าหมายทางด้านวิชาการ และช่วยให้ได้รับความรู้เกี่ยวกับสังคมและสิ่งแวดล้อม

ในปี 1996 ข้อมูลที่รวบรวมมาจาก 48 โรงเรียนที่มีการใช้ "สิ่งแวดล้อมเป็นสื่อกลางเพื่อกระตุ้นให้เกิดการเรียนรู้" (อ้างอิงจาก Environment as an Integrating Context Model) บ่งชี้ให้เห็นว่านักเรียน ร้อยละ 92 ของ EIC มีศักยภาพที่ดีกว่านักเรียนในโปรแกรมธรรมดาโดยวัดจากการตรวจสอบที่ได้มาตรฐาน ปัญหาเรื่องการปฏิบัติตัวในห้องเรียนนั้นก็ลดลงมากถึง ร้อยละ 95 สำหรับบางกรณีและโดยรวมนั้นการเข้าชั้นเรียนก็มีอัตราที่สูงขึ้น

มีการวิจัยมากมายที่บอกว่าการผนวกแผนการเรียนรู้จากการทำงานสนับสนุนให้เกิดการกระตุ้นให้เข้าชั้นเรียนที่มีความท้าทาย ให้เข้าห้องเรียนและลดอัตราการไล่ออกจากโรงเรียน นักเรียนที่มีความเสี่ยงต่อการไล่ออกแต่ได้ลงเรียนวิชาที่มีการเตรียมพร้อมเพื่อทำงานมีแนวโน้มที่จะขาดเรียนน้อยกว่านักเรียนที่สุ่มเลือกมาจากกลุ่มควบคุม (Control group) สำหรับคนแอฟริกัน-อเมริกัน และ วัยรุ่นชาวสเปนแล้ว การมีส่วนร่วมในการเรียนรู้จากการทำงานมีส่วนช่วยกระตุ้นให้เลือกที่จะลงหลักสูตรที่เกี่ยวกับวิทยาศาสตร์และคณิตศาสตร์ ผลลัพธ์อื่นๆ ที่ได้จากการมีส่วนร่วมในการเรียนรู้จากการทำงาน ได้แก่ เข้าเรียนมากขึ้น และ ได้คะแนนเฉลี่ยที่สูงเมื่อเทียบกับนักเรียนคนอื่นๆ หรือไม่ก็ได้คะแนนเฉลี่ยที่สูงขึ้น ซึ่งช่วยให้นักเรียนสามารถที่จะจบการศึกษาตรงตามกำหนดเวลา

ด้านการเมือง การวิจัยของ Colorado Learn and Serve (Atelia; Amy; & Martin. 2009: Online)โปรแกรมที่ประเมินนักเรียน 761 คน จาก 35 ชั้นเรียน โดยที่นักเรียนครึ่งหนึ่งเป็นนักเรียนที่มีส่วนร่วมในการเรียนรู้ผ่านทางการให้บริการและอีกครึ่งหนึ่งไม่ได้มีส่วนร่วมในการเรียนรู้ผ่านทางการให้บริการสรุปได้ว่านักเรียนที่มีส่วนร่วมในการเรียนรู้ผ่านทางการให้บริการมีนัยสำคัญทางสถิติที่มากขึ้นสำหรับการความสัมพันธ์กับชุมชนกับโรงเรียนและความรับผิดชอบทางการเมือง การเลือกตั้งของเด็กๆ ในอเมริกาเป็นหลักสูตรของโรงเรียนที่รวมบทเรียนที่เกี่ยวข้องกับประวัติศาสตร์ของการใช้สิทธิ์เลือกตั้งเข้ากับรัฐบาลที่มีความเป็นประชาธิปไตยด้วยการจำลองเหตุการณ์การเลือกตั้งขึ้น การประเมินของ ริโกรัส (Rigorous) แสดงให้เห็นถึงผลกระทบเชิงบวกสำหรับนักเรียนทุกคนในเรื่องการตื่นตัวต่อข่าว การถกเถียงเรื่องเหตุการณ์ปัจจุบันกับผู้ปกครองและสมาชิกในครอบครัว รวมถึงการรับรู้ความรู้ใหม่ ๆ

การวิจัยอีกเรื่องหนึ่งศึกษา ชาวแอฟริกัน-อเมริกัน เกรด 11 ที่ต้องให้ความช่วยเหลือต่อสถานที่เลี้ยงเด็กเร่ร่อนซึ่งเป็นส่วนหนึ่งในวิชาความยุติธรรมในสังคม การประเมินจะเน้นการมีส่วนร่วมของนักเรียนในเรื่อง หัวข้อทางการเมืองและศีลธรรม ทัศนคติทั่วไปของชุมชนหรือสังคม การปฏิบัติต่อคนผิวดำ ความรับผิดชอบด้านศีลธรรม และ การปฏิบัติทางการเมือง ในกลุ่มตัวอย่างที่กำหนด นักเรียนจะพยายามสัมภาษณ์หัวข้อเหล่านี้ซ้ำไปซ้ำมาซึ่งจะทำให้ได้คำตอบที่แตกต่างในแต่ละมุมมอง ได้แก่ ประสบการณ์ที่แต่ละคน

พบเจอ ความคิดเห็นของแต่ละคน ห้องเรียนและสื่อการเรียนที่แตกต่างกัน ซึ่งจะทำให้หัวข้อต่างๆ เกิดความซับซ้อนมากยิ่งขึ้น

ด้านบุคคลและสังคม จากการวิเคราะห์การประเมินที่มากกว่า 250 หลักสูตร โดยใช้จำนวนตัวอย่างอย่างน้อย 100 ตัวอย่างจากกลุ่มทดลอง (Treatment group) และ กลุ่มควบคุม (Control group) ที่มีส่วนร่วมในการเรียนรู้ผ่านการให้บริการทางสังคมพบว่ามีอิทธิพลมากที่สุดต่อการลดอัตราการตั้งครรภ์ในวัยรุ่นเมื่อเปรียบเทียบกับปัจจัยอื่นๆ การพัฒนาความสัมพันธ์ของตัวบุคคล ความรู้สึกที่ได้ปกครองตนเอง ความสามารถและการมอบอำนาจในขณะที่เข้าร่วมหลักสูตรเป็นเสมือนปัจจัยที่ช่วยให้เยาวชนหลีกเลี่ยงพฤติกรรมเสี่ยง

มีการวิจัยระบุว่า การมีส่วนร่วมในการเรียนรู้จากการทำงานมีส่วนอย่างแน่ชัดที่ช่วยให้เยาวชนเกิดการพัฒนาโดยทำให้เยาวชนมีความมั่นใจในตัวเองมากขึ้นเนื่องจากมีการพัฒนาทักษะเกิดขึ้น นอกจากนี้ เวลาที่ได้ใช้ร่วมกับผู้ใหญ่ที่ให้ความสนใจกับเยาวชนก็มีส่วนกระตุ้นให้เยาวชนได้รับความสำเร็จด้วย นักเรียนที่ใช้เวลาส่วนมากอยู่กับผู้ใหญ่ที่ทำงานที่คอยให้คำปรึกษาจะได้เกรดเฉลี่ยที่สูงกว่าและมีการเข้างานหรือเข้าชั้นเรียนที่มากกว่านักเรียนที่ไม่ค่อยใช้เวลาร่วมกับผู้ใหญ่ที่สามารถให้คำปรึกษาได้ มีผลการวิจัยจากการค้นคว้าระดับชาติหลายงานวิจัยที่แสดงให้เห็นว่า การเรียนรู้ผ่านทางการให้บริการเป็นปัจจัยสำคัญสำหรับ การทดสอบก่อน-หลังต่อรายงานการประเมินตนเอง ซึ่งรวมไปถึง ความสามารถ ความภูมิใจในตนเอง การยอมรับความหลากหลายในสังคม และการป้องกันพฤติกรรมเสี่ยง

ด้านการทำงาน การมีส่วนร่วมในการเรียนรู้จากการทำงานช่วยให้นักเรียนมีความพร้อมในการทำงานและเรียนรู้ทักษะจากการทำงาน มีหลักฐานบางอย่าง ที่แสดงให้เห็นว่าการเรียนรู้จากการทำงานมีผลกระทบเชิงบวกต่อการว่างจ้างและอัตราเงินเดือนที่จะได้รับในอนาคต ตัวอย่างเช่น การวิจัยของ Maryland Career and Technology Education Program (Atelia; Amy; & Martin. 2009: Online) ให้เห็นว่าหนึ่งปีหลังจบการศึกษาผู้ที่เข้าร่วมโปรแกรมรายงานว่าได้รับค่าจ้างที่สูงขึ้น สามารถประยุกต์หลักสูตรที่เรียนเพื่อนำไปใช้กับงานที่ทำอยู่หรือนำไปประยุกต์ได้มากกว่านักเรียนที่ไม่ได้เข้าร่วมโปรแกรม

ผู้ว่าจ้างที่จ้างนักเรียนที่ได้เข้าร่วมโปรแกรมนี้กล่าวว่านักเรียนเหล่านี้มีความจำเป็นที่จะได้รับการฝึกฝนน้อย ทำงานได้มากขึ้นเมื่อทำงานเป็นทีม และมีจรรยาบรรณมากกว่านักเรียนที่จบใหม่คนอื่นๆ มีหลักฐานที่แสดงให้เห็นว่าการเรียนรู้ผ่านทางการให้บริการมีผลกระทบเชิงบวกต่องานและอาชีพที่ใช้ทักษะที่เกี่ยวข้องกับการเรียนรู้ผ่านทางการให้บริการซึ่งรวมไปถึงความสามารถในการวางแผน ทักษะการสัมภาษณ์ และความต้องการที่จะศึกษาต่อ นักเรียนที่เข้าร่วมการเรียนรู้ผ่านทางการให้บริการนั้นจะเลือกงานที่ตัวเองชอบและสร้างประโยชน์ให้แก่ผู้อื่น

จากที่กล่าวมา กล่าวได้ว่า ผลลัพธ์ของการจัดการเรียนการสอนที่ใช้ชุมชนเป็นฐานก่อให้เกิดผลดีต่อนักเรียนหลายประการ ได้แก่ ด้านผลลัพธ์ทางวิชาการ นักเรียนเข้าเรียนมากขึ้น ได้คะแนนเฉลี่ยสูงขึ้น นักเรียนสามารถจบการศึกษาตรงตามกำหนดเวลา ด้านการเมือง นักเรียนมีความสัมพันธ์กับชุมชนกับโรงเรียนมากขึ้น มีความรับผิดชอบทางการเมือง และตื่นตัวต่อข่าว ด้านบุคคลและสังคม ลดอัตราการตั้งครรภ์ในวัยรุ่น มีความมั่นใจในตัวเองมากขึ้น นักเรียนที่ใช้เวลาส่วนมากอยู่กับผู้ใหญ่ที่ทำงานที่คอยให้คำปรึกษาจะได้

เกรดเฉลี่ยที่สูงกว่าและมีการเข้างานหรือเข้าชั้นเรียนที่มากกว่านักเรียนที่ไม่ค่อยใช้เวลาร่วมกับผู้ใหญ่ที่สามารถให้คำปรึกษาได้ ด้านการทำงาน นักเรียนมีความพร้อมและมีทักษะการทำงาน สามารถประยุกต์หลักสูตรที่เรียนเพื่อนำไปใช้กับงานที่ทำอยู่ ทำงานเป็นทีม มีจรรยาบรรณมากขึ้น

1.2.5 ทฤษฎีพื้นฐานการจัดการเรียนรู้ที่ใช้ชุมชนเป็นฐาน

การจัดการเรียนรู้ที่ใช้ชุมชนเป็นฐาน ใช้ทฤษฎีทางการเรียนรู้ ความรู้ทางประสาทวิทยาศาสตร์ และการวิจัยต่างๆ ที่เกี่ยวข้องกับการพัฒนา เป็นพื้นฐานในการจัดการเรียนรู้ (Atelia; Amy; & Martin. 2009: Online) ทฤษฎีที่สำคัญคือ ทฤษฎีวัฒนธรรมเชิงสังคม (Social constructivism)

ทฤษฎีวัฒนธรรมเชิงสังคมเป็นทฤษฎีการเรียนรู้ในกลุ่มพุทธิปัญญานิยมทฤษฎีหนึ่ง เป็นทฤษฎีที่เน้นถึงความสำคัญของวัฒนธรรมและสิ่งแวดล้อมในการทำความเข้าใจสิ่งที่เกิดขึ้นในสังคม และความรู้ก็เกิดขึ้นจากความเข้าใจนั้น (Kim. 2013: Online; citing Derry. 1999; McMahon. 1997) มุมมองแบบนี้มีความสัมพันธ์อย่างใกล้ชิดกับทฤษฎีร่วมสมัยหลายๆ ทฤษฎี ทฤษฎีที่มีชื่อเสียงที่สุดที่มีการพัฒนาขึ้นจากมุมมองแบบนี้คือ ทฤษฎีของวิก็อทสกี้ บรูเนอร์ และทฤษฎีปัญญาสังคมของแบนดูรา (Kim. 2013: Online; citing Shunk. 2000)

วิก็อทสกี้ให้ความสำคัญกับวัฒนธรรมและสังคมว่าเป็นสิ่งที่มีอิทธิพลต่อการพัฒนาเชาวน์ปัญญา และกระบวนการเรียนรู้ของมนุษย์ เพราะมนุษย์เกิดมาอยู่ท่ามกลางสิ่งแวดล้อมทางสังคมวัฒนธรรม มนุษย์จึงย่อมเรียนรู้สิ่งต่างๆ ที่อยู่รอบตัว การตีความสิ่งต่างๆ ย่อมแตกต่างกันไปในแต่ละบุคคล ขึ้นอยู่กับบริบททางสังคมวัฒนธรรม ความเชื่อ ประสบการณ์เดิมที่แตกต่างกันของแต่ละบุคคล โดยใช้ภาษาเป็นเครื่องมือในการทำความเข้าใจสิ่งแวดล้อม ในขณะเดียวกันภาษาก็อิทธิพลต่อการพัฒนาเชาวน์ปัญญาด้วย ฉะนั้นสมมุติฐานของทฤษฎีวัฒนธรรมเชิงสังคมจึงขึ้นอยู่กับการยึดถือเอาความจริง ความรู้ และการเรียนรู้ เป็นฐาน (Kim. 2013: Online) โดยความจริง สำหรับนัก Social constructivists นั้นเชื่อว่า ความจริงเป็นสิ่งที่ถูกสร้างขึ้นโดยการทำกิจกรรมของมนุษย์ สมาชิกของสังคมจะช่วยกันกำหนดคุณสมบัตินั้น (Kim. 2013: Online; citing Kukla. 2000) ดังนั้นความจริงจึงเป็นสิ่งที่ไม่มีมาก่อนที่สังคมจะสร้างขึ้น สำหรับความรู้นั้น ถือว่าเป็นผลผลิตของมนุษย์และถูกสร้างขึ้นจากสังคมและวัฒนธรรม คนแต่ละคนจะให้ความหมายผ่านการมีปฏิสัมพันธ์กับคนอื่นและสิ่งแวดล้อมที่เขาอาศัยอยู่ ส่วนการเรียนรู้นั้นเป็นกระบวนการทางสังคม ไม่ได้เกิดขึ้นภายในตัวของแต่ละบุคคลเพียงลำพัง และไม่ได้ถูกพัฒนาขึ้นจากพฤติกรรมซึ่งถูกปรับแต่งโดยพลังจากภายนอก (Kim. 2013: Online; citing McMahon. 1997) แต่การเรียนรู้ที่มีความหมายเกิดขึ้นเมื่อปัจเจกบุคคลเข้าไปมีส่วนร่วมในกิจกรรมทางสังคม (Kim. 2013: Online)

วิก็อทสกี้ ให้ความสำคัญกับเชาวน์ปัญญาหรือเครื่องมือทางปัญญาว่า มีความสำคัญสำหรับมนุษย์ เพราะเราได้ใช้เชาวน์ปัญญาในการแก้ปัญหา หรือการทำกิจกรรมใดๆ ในการดำรงชีวิตของคนเราล้วนต้องอาศัยเชาวน์ปัญญาเป็นเครื่องมือทั้งสิ้น (สำนักงานคณะกรรมการการศึกษาขั้นพื้นฐาน. 2552: 11) โดยวิก็อทสกี้ได้แบ่งระดับของเชาวน์ปัญญาออกเป็น 2 ขั้น (สุรางค์ โค้วตระกูล. 2554: 62) คือ 1) ระดับเชาวน์ปัญญาขั้นเบื้องต้น เป็นเชาวน์ปัญญามูลฐานตามธรรมชาติโดยไม่ต้องเรียนรู้ เช่น เด็กสามารถดูดนม สามารถใช้

ส่วนต่างๆ ของร่างกายจับต้องสัมผัส สามารถช่วยตัวเองตามธรรมชาติได้ เป็นต้น และ 2) ระดับเชาวน์ปัญญาขั้นสูง หมายถึง เชาวน์ปัญญาที่เกิดจากการมีปฏิสัมพันธ์กับผู้ใหญ่ที่ให้การอบรมเลี้ยงดูถ่ายทอดวัฒนธรรมให้ โดยใช้ภาษาเป็นเครื่องมือ เด็กจะเรียนรู้ภาษา และเกิดความคิดรวบยอดเกี่ยวกับสิ่งต่างๆ ที่พบเห็น ภาษาจึงมีบทบาทสำคัญในการพัฒนาการทางเชาวน์ปัญญา แต่อย่างไรก็ตาม วิก็อทสกี้เห็นว่า บุคคลแต่ละคนมีศักยภาพของเชาวน์ปัญญาที่แตกต่างกัน โดยวิก็ทอสกี้ได้อธิบายว่า โดยใช้คำว่า Zone of proximal growth ซึ่งหมายถึง เขตของการพัฒนาที่เชื่อมต่อระหว่างศักยภาพที่เป็นอยู่จริงกับศักยภาพที่จะสามารถบรรลุถึง (สำนักงานคณะกรรมการการศึกษาขั้นพื้นฐาน. 2552: 11) จากการวิจัยของวิก็อทสกี้ พบว่า เด็กบางคนสามารถเรียนรู้สิ่งใหม่ได้ด้วยตนเองโดยไม่ต้องให้ผู้ใหญ่ช่วยเหลือ ส่วนเด็กบางคนไม่สามารถเรียนรู้สิ่งใหม่ได้ด้วยตนเอง แต่ถ้าผู้ใหญ่ให้ความช่วยเหลือเด็กก็จะสามารถทำได้ ในขณะที่เด็กบางคนถึงแม้ผู้ใหญ่จะให้การช่วยเหลือ แต่ก็ไม่สามารถที่จะเรียนรู้สิ่งใหม่ได้ ฉะนั้นเด็กแต่ละคนที่อยู่ในวัยเดียวกันจะมีเขตของการพัฒนาที่แตกต่างกัน บางคนอยู่เหนือ Zone of proximal growth บางคนอยู่ระหว่าง และบางคนอยู่ต่ำกว่า (สุรางค์ โค้วตระกูล. 2554: 63) ดังนั้น ในการจัดกิจกรรมการเรียนรู้ ผู้สอนจึงต้องคำนึงถึงความแตกต่างในเรื่องนี้

ในการพัฒนาเชาวน์ปัญญาของคนเรานั้น วิก็อทสกี้เห็นว่า เกิดขึ้นโดยอาศัยกระบวนการเรียนรู้ที่อยู่ภายใต้สภาวะสังคมและวัฒนธรรม เพราะตั้งแต่แรกเกิด มนุษย์จะได้รับอิทธิพลจากสิ่งแวดล้อมที่เป็นผลงานของมนุษย์ คือ “วัฒนธรรม” วัฒนธรรมแต่ละวัฒนธรรมจะช่วยบ่งชี้ผลผลิตของพัฒนาการของเด็ก (สุรางค์ โค้วตระกูล. 2554: 61) การมีปฏิสัมพันธ์ทางสังคมกับผู้อื่น เช่น พ่อ แม่ ครู เพื่อน หรือผู้ใหญ่ จะก่อให้เกิดการเรียนรู้ขึ้น การเรียนรู้เกิดขึ้นเป็นกระบวนการ โดยเปลี่ยนสิ่งเร้าจากการมีปฏิสัมพันธ์ทางสังคมเข้าไว้ภายในใจโดยอาศัยกลไกกลาง (Mediation means) เป็นเครื่องช่วยเชื่อมโยงสิ่งเร้าภายนอกในสภาวะสังคมให้เป็นส่วนหนึ่งของสิ่งที่มีอยู่เดิมภายในใจ กลไกกลางที่ใช้ ได้แก่ เครื่องมือ เช่น เด็กจะใช้เก้าอี้ต่อเพื่อช่วยในการหยิบของที่อยู่สูงเอื้อมไม่ถึง และเครื่องหมายต่างๆ ซึ่งวิก็อทสกี้ แบ่งออกเป็น 3 ชนิด ได้แก่ 1) Indeical sign หมายถึง เครื่องหมายที่แทนความสัมพันธ์แบบเหตุผล เช่น ควันไฟเป็นเครื่องหมายของการเผาไหม้ 2) Iconic sign หมายถึง เครื่องหมายที่เป็นภาพแทนความหมายสิ่งต่างๆ เช่น เครื่องหมายจราจร เป็นต้น 3) Symbolic sign เป็นเครื่องหมายที่เป็นสัญลักษณ์แทนสิ่งที่เป็นนามธรรม เช่น ภาษา สัญลักษณ์ทางคณิตศาสตร์ (สุรางค์ โค้วตระกูล. 2554: 63-64) วิก็อทสกี้เชื่อว่า ความสามารถในการใช้กลไกกลางของเด็กแต่ละคนจะไม่เท่ากัน ดังนั้น แต่ละคนจึงมีความสามารถในการพัฒนาเชาวน์ปัญญาที่แตกต่างกัน ถึงแม้จะอยู่ในวัฒนธรรมเดียวกัน โจแนสเซน (ทิศนา แขมณี. 2550: 93. อ้างอิงจาก Jonassen. 1992: 138-139) ได้กล่าวย้ำว่า ทฤษฎีการสร้างความรู้จะให้ความสำคัญกับกระบวนการและวิธีการของบุคคลในการสร้างความรู้ความเข้าใจจากประสบการณ์ รวมทั้งโครงสร้างทางปัญญาและความเชื่อที่ใช้ในการแปลความหมายเหตุการณ์และสิ่งต่างๆ เขาเชื่อว่าคนทุกคนมีโลกของตัวเอง ซึ่งเป็นโลกที่สร้างขึ้นด้วยความคิดของตน การแปลความหมายของปรากฏการณ์ เหตุการณ์ และสิ่งต่างๆ ในโลกนี้ จึงเป็นเรื่องที่เป็นส่วนตัว และเป็นเรื่องเฉพาะตัว เพราะการแปลความหมายของแต่ละบุคคลย่อมขึ้นอยู่กับการรับรู้ ประสบการณ์ ความเชื่อ ความต้องการ ความสนใจ และภูมิหลังของแต่ละบุคคลซึ่งมีความแตกต่างกัน

(ทิศนา แขมณี. 2550: 93. อ้างอิงจาก Jonassen. 1992: 139) การสร้างความรู้จึงเป็นกระบวนการที่ผู้เรียนจะต้องจัดกระทำกับข้อมูล ไม่ใช่เพียงรับข้อมูลเข้ามา (ทิศนา แขมณี. 2550: 94. อ้างอิงจาก Fosnot. 1992: 171)

ทฤษฎีวัฒนธรรมเชิงสังคม ได้เน้นความสำคัญของภาษาในฐานะที่เป็นสื่อเบื้องต้นที่จะทำให้เกิดการเรียนรู้ขึ้น (Oldfather; et al. 1999: 10) เพราะภาษาเป็นเครื่องมือของการคิด วิก็อทสกี้ได้อธิบายถึงบทบาทของภาษาที่มีต่อการพัฒนาเชาวน์ปัญญาไว้ว่า (สุรางค์ โค้วตระกูล. 2554: 62-63) พัฒนาการทางภาษาแบ่งออกเป็น 3 ขั้น ได้แก่ 1) ภาษาที่ใช้ในการมีปฏิสัมพันธ์กับผู้อื่น ซึ่งวิก็อทสกี้เรียกว่า “ภาษาสังคม” (Social speech) ภาษาสังคมนี้เกิดขึ้นในช่วงแรกเกิด-3 ขวบ เด็กจะใช้ภาษาในขั้นนี้เพื่อแสดงความคิดเห็น อารมณ์ และการควบคุมพฤติกรรมของผู้อื่น โดยจะใช้คำพูดเพียงพยางค์เดียว เช่น พูดว่า “น้ำ” หมายความว่า ต้องการดื่มน้ำ เป็นต้น 2) ภาษาที่พูดกับตนเอง (Egocentric speech) เกิดขึ้นในช่วงอายุ 3-7 ขวบ เด็กในวัยนี้จะใช้ภาษาพูดกับตนเอง โดยไม่จำเป็นต้องเกี่ยวข้องกับใคร แม้ว่าจะพูดคนเดียวแต่ก็มักจะออกเสียงให้ผู้อื่นได้ยินด้วย ภาษาที่พูดกับตนเองมีบทบาทสำคัญในการประสานความคิด และพฤติกรรมหรือการแสดงออก 3) ภาษาที่พูดในใจเฉพาะตน (Inner speech) เกิดขึ้นตั้งแต่อายุ 7 ขวบขึ้นไป ภาษาที่พูดในใจเป็นสิ่งสำคัญในการพัฒนาเชาวน์ปัญญาขั้นสูง เพราะการคิดทุกอย่างใช้ภาษาที่พูดในใจเป็นเครื่องมือ เมื่อเด็กมีอายุมากขึ้น เชาวน์ปัญญาก็จะดีขึ้น เพราะเด็กจะพูดในใจบ่อยขึ้นตามอายุ (สุรางค์ โค้วตระกูล. 2554: 63 อ้างอิงจาก Palinsar; & Brown. 1989) ภาษาในใจจึงพัฒนาขึ้นไปเรื่อยๆ เมื่อเด็กมีเชาวน์ปัญญาที่จะแก้ปัญหาเพิ่มขึ้น

จากที่กล่าวมาจะเห็นได้ว่าวิก็อทสกี้เน้นความสำคัญของการเรียนรู้ที่เด็กเป็นผู้เรียนรู้เองในบริบทของสังคมวัฒนธรรมที่อยู่ล้อมรอบตัวเด็ก ในการจัดกิจกรรมการเรียนรู้จึงไม่ใช่ให้เด็กเป็นผู้รับอย่างเดียว แต่ต้องให้เด็กและครูเกิดการเรียนรู้จากการมีปฏิสัมพันธ์ซึ่งกันและกันทั้ง 2 ฝ่าย โดยที่ต่างฝ่ายต่างเรียนรู้ซึ่งกันและกันผู้เรียนจะมีความสัมพันธ์กับผู้สอนดีกว่าการเรียนการสอนแบบที่ครูเป็นผู้ถ่ายทอดความสัมพันธ์ระหว่างนักเรียนกับครูจะเป็นความสัมพันธ์ในแนวราบ เพราะมีการแลกเปลี่ยนระหว่างกันการเรียนรู้จะเกิดขึ้นเมื่อมีกิจกรรม เกิดขึ้นตลอดเวลาไม่ใช่อยู่นิ่งๆ ครู สิ่งแวดล้อมไม่ใช่สิ่งแวดล้อมที่กระตุ้นหรือสิ่งที่กระทำต่อผู้เรียนเพียงอย่างเดียว แต่ผู้เรียนก็มีการกระทำต่อครูด้วย หลักสูตรที่ดีพอและเต็มไปด้วยข้อมูลไม่ได้เป็นสิ่งที่รับรองว่าการจัดกิจกรรมการเรียนรู้จะได้ผล นอกจากว่าผู้เรียนได้เรียนแล้ว สามารถคิดเองและสร้างมโนภาพความคิดด้วยตนเอง การให้ข้อมูลกับผู้เรียนไม่ได้ทำให้เกิดการเรียนรู้เกิดขึ้น เพราะการเรียนรู้จะเกิดขึ้นก็ต่อเมื่อสมองของเรามีกระบวนการสร้างความสัมพันธ์กับสิ่งกระตุ้นแล้วนำมาทำความเข้าใจว่าเป็นอย่างไร รวมทั้งจะต้องนำมาสร้างความรู้ ความรู้สึก และมโนภาพของเราเองด้วย (เดอบอรา แอล เวช์. 2543: 8-12)

วิก็อทสกี้ชี้ให้เห็นว่า เด็กแต่ละคนมีศักยภาพที่แตกต่างกันในการพัฒนาเชาวน์ปัญญา ดังที่กล่าวมาแล้วเกี่ยวกับ Zone of proximal growth ดังนั้นในการนำทฤษฎีของเขาไปใช้ วิก็อทสกี้ได้เน้นให้มีการเปลี่ยนแปลงแนวคิดเกี่ยวกับการสอน โดยเปลี่ยนจากลักษณะเป็นเส้นตรงหรืออยู่ในแนวเดียวกัน ไปเป็นลักษณะที่เหลื่อมกัน โดยการสอนจะต้องนำหน้าระดับพัฒนาการเสมอดังคำกล่าวของวิก็อทสกี้ที่ว่า “…the development processes do not coincide with learning process. Rayher the developmental process lags

behind the learning processes." (ทิศนา แขมณี. 2550: 92. อ้างอิงจาก Vygotsky. 1978: 90) เพราะถ้าครูสอนให้นักเรียนทำได้เพียงแค่ระดับพัฒนาการที่นักเรียนจะทำได้ก็ไม่ได้เป็นการพัฒนาศักยภาพของเชาวน์ปัญญาให้ได้สูงสุดเท่าที่ศักยภาพของนักเรียนแต่ละคนพึงมี

นอกจากนี้วิก็อทสกี้ยังเน้นความสำคัญของการช่วยเหลือเด็กให้ได้รับการพัฒนาเต็มตามศักยภาพของแต่ละคน ผู้สอนจึงมีบทบาทเป็นผู้ช่วยสอน หรือวิก็อทสกี้ใช้คำว่า "Scaffolding" หมายถึงการช่วยให้นักเรียนทำงานได้เป็นผลสำเร็จตามเป้าหมาย (สุรางค์ โค้วตระกูล. 2554: 333)

แนวคิดขอวิก็อทสกี้ที่กล่าวมา สามารถสรุปเป็นหลักการพื้นฐานของวิธีสอนได้ดังนี้ 1) ผู้เรียนเป็นผู้ลงมือกระทำ (Active) และจะต้องมีส่วนในการเรียนรู้ 2) การเรียนรู้ทุกชนิด เกิดจากการมีปฏิสัมพันธ์ทางสังคม ถือว่าสังคมเป็นแหล่งสำคัญของการเรียนรู้ และพัฒนาการเชาวน์ปัญญา 3) ผู้เรียนจะสามารถเรียนรู้ได้ดีและมากขึ้นถ้าหากมีคนช่วย 4) ผู้เรียนทุกคนมี Zone of proximal growth ต่างกัน การช่วยเหลือจากครู จะช่วยให้ทุกคนเกิดการเรียนรู้ตามศักยภาพของตน การมีปฏิสัมพันธ์ระหว่างครูและนักเรียนจึงสำคัญมากโดยเฉพาะนักเรียนที่อยู่ต่ำกว่า Zone of proximal growth 5) การพูดอย่างรู้คิดภายในหรือการคิดในใจ (Inner speech) มีความสำคัญในการเรียนรู้ ผู้ที่แก้ปัญหาได้ดีจะใช้การคิดในใจในการวางแผนการทำงานหรือแก้ปัญหา

จากหลักการของทฤษฎีวัฒนธรรมเชิงสังคม ดังกล่าว จะเห็นได้ว่ามีความเชื่อมโยงกับหลักการเรียนรู้โดยใช้ชุมชนเป็นฐาน ซึ่งเป็นรูปแบบการจัดการเรียนรู้ที่เน้นให้ผู้เรียนได้เรียนรู้ด้วยตนเองจาก ผ่านทางการให้บริการของคนในชุมชน โดยใช้ทรัพยากร แหล่งเรียนรู้ต่างๆ ทั้งที่เป็นวัตถุ อุปกรณ์ เครื่องมือต่างๆ รวมทั้งคนในชุมชนที่มีความรู้ในเรื่องต่างๆ เป็นการเรียนรู้ในบริบทของสังคมวัฒนธรรมที่ผู้เรียนคุ้นเคย และมีประสบการณ์มาก่อน โดยอาศัยปัจจัยเหล่านี้ จะทำให้นักเรียนสามารถเรียนรู้ได้ตามเป้าหมายตาม ซึ่งเป็นไปตามทฤษฎีการเรียนรู้ที่อาศัยวัฒนธรรมของชุมชนของวิก็อทสกี้

ในการนำทฤษฎีวัฒนธรรมเชิงสังคมไปใช้ในการจัดการเรียนรู้ รูปแบบของการจัดการเรียนรู้จะเน้นที่ความร่วมมือระหว่างผู้เรียนและผู้ฝึกหัดที่อยู่ในสังคม (Kim. 2013: Online; citing Lave & Wegner. 1991; Mcmahon. 1997) โดย เลฟ และเว็นเกอร์ ยืนยันว่าความรู้ที่ใช้ได้จริงอยู่ท่ามกลางความสัมพันธ์ระหว่างผู้ฝึกหัด การฝึกฝน และองค์กรทางสังคมและเศรษฐกิจการเมืองของชุมชนที่ฝึก ด้วยเหตุผลดังกล่าว การเรียนจึงต้องเกี่ยวพันธ์กันระหว่างความรู้และการฝึก วิธีการสอนตามทฤษฎีนี้ เช่น การสอนแบบแลกเปลี่ยนการเรียนเป็นกลุ่ม การฝึกฝนทางปัญญา การสอนแบบเอาปัญหาเป็นฐาน การสอนผ่านเว็บไซต์ หรือวิธีการอื่นๆ ที่เป็นการเรียนโดยมีผู้อื่นเข้ามาเกี่ยวข้อง วิธีการจัดการเรียนรู้ตามทฤษฎีนี้ ตามความคิดของ ศรีเดวิ (Sridevi. 2008; citing Wood. 1995) เช่น การสอนในบริบทจริงที่มีความหมายต่อผู้เรียนเป็นรายบุคคล การต่อรองแลกเปลี่ยนความหมายระหว่างผู้เรียน การอภิปรายในชั้น การเรียนแบบร่วมมือกันเป็นกลุ่มเล็กๆ การทำกิจกรรมที่มีความหมายเกี่ยวกับการประเมินคำตอบที่ถูกต้อง

แนวคิดเกี่ยวกับรูปแบบการจัดการเรียนรู้ตามทฤษฎีวัฒนธรรมเชิงสังคมแสดงให้เห็นว่า วิธีการในการจัดการเรียนรู้ควรเป็นวิธีที่เน้นการเรียนรู้ร่วมกันของผู้เรียน ให้มีการวิพากษ์ อภิปรายแลกเปลี่ยนความคิดซึ่งกันและกัน เพราะการแลกเปลี่ยนซึ่งกันและกันจะก่อให้เกิดการพัฒนาความคิดวิเคราะห์ ทำให้ผู้เรียนได้ความรู้ใหม่เพิ่มขึ้นจากสิ่งที่ตนเองมีอยู่เดิม จากแนวทางดังกล่าว ในการวิจัยครั้งนี้ ผู้วิจัยได้เลือกรูปแบบการเรียนรู้ตามแนวคิดของไดร์เวอร์ และเบลล์ (Driver; & Bell. 1986) ซึ่งเป็นรูปแบบการจัดการเรียนรู้รูปแบบหนึ่งในทฤษฎี คอนสตรัคติวิสต์ มาใช้ในการจัดการเรียนรู้ภาคเนื้อหาให้แก่นักเรียน เนื่องจากรูปแบบนี้เน้นให้นักเรียนได้เรียนรู้จากการแลกเปลี่ยนความคิดซึ่งกันและกัน โดยมีขั้นตอนการจัดการเรียนรู้ 5 ขั้น ได้แก่ ขั้นที่ 1 ขั้นนำ เป็นขั้นที่ผู้เรียนได้รับรู้จุดมุ่งหมายและมีแรงจูงใจในการเรียน ขั้นที่ 2 ขั้นทบทวนความรู้เดิม เป็นขั้นที่ผู้เรียนแสดงออกถึงความรู้ความเข้าใจเดิมของตนในเรื่องนั้นๆ ขั้นที่ 3 ขั้นปรับเปลี่ยนความคิด เป็นขั้นสำคัญที่มีการแลกเปลี่ยนเรียนรู้ระหว่างกันและกัน เกิดการสร้างความคิดใหม่จากการสาธิตหรือการทดลอง ขั้นที่ 4 ขั้นนำความคิดไปใช้ เป็นขั้นที่ผู้เรียนนำความคิดใหม่ไปใช้แก้ปัญหาในสถานการณ์ใหม่ที่เกิดขึ้น ขั้นที่ 5 ขั้นทบทวน เป็นขั้นเชื่อมโยงความรู้เดิมเข้ากับความรู้ใหม่ มีการสร้างองค์ความรู้ได้ด้วยตนเอง การเรียนรู้ตามรูปแบบนี้จะจึงมีความเหมาะสมที่จะนำมาใช้ในการเรียนรู้ในเรื่องที่เกี่ยวกับสิ่งแวดล้อมทางวัฒนธรรมของสังคม เพราะเป็นการทำความเข้าใจความหมายของสิ่งต่างๆ ตามการรับรู้ของคนในสังคมนั้นๆ

2. การเสริมสร้างพลังอำนาจการมีส่วนร่วมในการจัดการศึกษา

จากที่กล่าวมาในหัวข้อเรื่อง ปัจจัยเสริม และปัจจัยอุปสรรคในการมีส่วนร่วมจัดการศึกษา ซึ่งจะพบว่ามีปัจจัยหลายประการที่เป็นอุปสรรคต่อการเข้ามามีส่วนร่วมจัดการศึกษาของชุมชน ได้แก่ ปัจจัยที่เกี่ยวกับทางโรงเรียน เช่น ปัจจัยที่เกี่ยวกับผู้บริหาร ปัจจัยเกี่ยวกับครู และปัจจัยเกี่ยวกับวิธีการปฏิบัติงานของบุคลากรของโรงเรียน ปัจจัยที่เกี่ยวกับชุมชน และปัจจัยอื่นๆ และพบว่าปัจจัยที่เป็นเงื่อนไขที่จำเป็นที่จะทำให้มีการมีส่วนร่วมจัดการศึกษาของโรงเรียนกับชุมชน คือ การที่บุคลากรที่เกี่ยวข้องมีทัศนคติที่เห็นคุณค่า เห็นความสำคัญของการเรียนรู้ที่เกิดจากการร่วมมือกัน มีทัศนคติที่เคารพและเชื่อมั่นในศักยภาพการพัฒนาตนเองของกันและกัน โดยเฉพาะในเรื่องของความรู้ และการยอมรับความหลากหลาย (อุทัย ดุลยเกษม และอรศรี งามวิทยาพงศ์. 2540: 84-92) ซึ่งเป็นเรื่องเจตคติของบุคลากรทั้งทางฝ่ายโรงเรียน และทางฝ่ายชุมชน ฉะนั้น การพัฒนาให้บุคลากรทั้งสองฝ่ายได้มีเจตคติที่ถูกต้องจึงถือว่าเป็นเรื่องที่จำเป็นอย่างยิ่ง เพราะจะทำให้เกิดการยอมรับซึ่งกันและกัน และส่งเสริมให้เกิดความร่วมมือในการจัดการศึกษาร่วมกัน ในการจัดการเรียนรู้ที่ใช้ชุมชนเป็นฐานในครั้งนี้ จึงต้องอาศัยความร่วมมือร่วมใจจากผู้ร่วมวิจัยทั้งที่เป็นกลุ่มบุคคลในชุมชน และกลุ่มบุคลากรในโรงเรียนมาร่วมจัดการเรียนรู้ร่วมกัน จึงจำเป็นอย่างยิ่งในการเสริมสร้างให้ผู้ร่วมวิจัยมีเจตคติที่ถูกต้อง ตระหนัก ยอมรับในศักยภาพของตนเอง และมีพลังที่จะจัดการเรียนรู้ร่วมกัน ผู้วิจัยจึงได้นำแนวคิดเกี่ยวกับการเสริมสร้างพลังอำนาจการมีส่วนร่วมมาใช้เป็นหลักในการจัดกิจกรรม เพื่อเป็นการเตรียมความพร้อมให้แก่ผู้ร่วมวิจัย มีรายละเอียดดังต่อไปนี้

2.1 ความหมายของการเสริมสร้างพลังอำนาจการมีส่วนร่วมในการจัดการศึกษา

ในการอธิบายถึงความหมายของการเสริมสร้างพลังอำนาจการมีส่วนร่วมในการจัดการศึกษา ผู้วิจัยจำเป็นต้องอธิบายถึงคำสำคัญ 2 คำ คือ การเสริมสร้างพลังอำนาจ การมีส่วนร่วมจัดการศึกษา เพื่อให้เกิดความเข้าใจที่ตรงกันเสียก่อน

การเสริมพลังอำนาจ (Empowerment) มาจากแนวคิดของนักการศึกษาและนักมนุษยนิยมชาวบราซิลชื่อเปาโล แฟร์ (Paulo Friere) (วีณา เที่ยงธรรม. 2554: 32) ซึ่งเริ่มต้นนำแนวคิดมาใช้โดยเสนอแนวทางปลดปล่อยประชาชนโลกที่เป็นกลุ่มผู้ด้อยโอกาสด้วยวิธีการทางการศึกษา โดยเสนอข้อคิดที่สำคัญว่า การเสริมสร้างพลังอำนาจเป็นพื้นฐานความสัมพันธ์ที่สำคัญของวิธีการต่างๆ ที่จะนำไปสู่การพัฒนาทางจิตสังคมในกลุ่มประชาชนระดับรากหญ้า เพื่อให้เกิดการเคลื่อนไหวในการริเริ่มการเปลี่ยนแปลงอย่างใดอย่างหนึ่งในชุมชนนั้นๆ ซึ่งแนวคิดของการจัดการศึกษาเพื่อการสร้างพลังของ แฟร์ เป็นรูปแบบการศึกษาที่เน้นให้ผู้เรียนพัฒนาความสามารถในการตัดสินใจ และแก้ปัญหาได้ด้วยตนเอง เกิดความนับถือเชื่อมั่นในความสามารถของตนเอง (วีณา เที่ยงธรรม. 2554: 40; อ้างอิงจาก Friere. 1970) ต่อมามีการนำแนวคิด “การเสริมสร้างพลังอำนาจ” ไปใช้อย่างกว้างขวางในทางสังคมศาสตร์ และขยายผลการนำไปใช้ในศาสตร์สาขาอื่นๆ อีกมากมาย เช่น การบริหารรัฐศาสตร์การปกครอง การสังคมสงเคราะห์ สตรีศึกษา การพัฒนาชุมชน จิตวิทยาชุมชน รวมทั้งการศึกษาด้วย

การเสริมพลังอำนาจมีผู้ให้ความหมายไว้ พอจะแยกได้เป็น 2 กลุ่ม กลุ่มแรกคือ กลุ่มที่บอกว่าไม่สามารถให้นิยามการเสริมพลังอำนาจได้อย่างชัดเจน ส่วนอีกกลุ่มหนึ่งสามารถให้นิยามการเสริมพลังอำนาจได้นิยามของการเสริมพลังขึ้นอยู่กับบริบทและสถานการณ์ การให้คำจำกัดความของการเสริมพลังอำนาจเป็นสิ่งที่ทำได้ยาก จนกว่าเราจะได้สัมผัสกับสิ่งนั้นอย่างแท้จริง ทั้งนี้เพราะการเสริมพลังการทำงานเป็นโครงสร้างที่ไม่มีขอบเขตและมีรูปแบบที่แตกต่างไปตามกลุ่มประชากร และบริบท (Rapport. 1984: 1-7) สอดคล้องกับความเห็นของ ซิมเมอร์แมน (Zimmerman. 1984: 169-177) ที่ว่า การเสริมพลังอำนาจ ไม่มีคำจำกัดความที่เป็นข้อตกลงที่ยุติได้ และไม่ได้มีวิธีการจัดการวิธีเดียว แต่จะมีความหมายตามที่กำหนดขึ้นมาให้สัมพันธ์กับความหมายของสิ่งที่จะศึกษาหรือศาสตร์ในสาขาที่นำไปใช้ มโนทัศน์ของการเสริมสร้างพลังอำนาจเป็นสิ่งซับซ้อนเกินกว่าจะอธิบายด้วยความหมายในพจนานุกรมเท่านั้น (Kanpol. 1990: 104) เนื่องจากการเสริมสร้างพลังอำนาจต้องพิจารณาจากหลายองค์ประกอบที่เกิดขึ้นในภาพรวมขององค์กร ในตัวบุคคล กลุ่มหรือทีมงาน (Scott; & Jaffe. 1991: 16)

ส่วนในกลุ่มนักวิชาการที่สามารถให้คำนิยามของ การเสริมพลังอำนาจ อธิบายได้ว่า เป็นกระบวนการทางสังคมที่แสดงให้เห็นถึงการยอมรับ ส่งเสริมและพัฒนาความสามารถของบุคคล ในการแก้ปัญหาด้วยตนเอง สามารถใช้ทรัพยากรที่จำเป็นในการดำรงชีวิต เพื่อให้เกิดความเชื่อมั่นในตนเอง และรู้สึกว่าตนเองมีอำนาจ สามารถควบคุมวิถีชีวิตความเป็นอยู่ของตนเองได้ (Gibson. 1991: 354)เป็นกระบวนการที่เพิ่มพลังอำนาจให้แก่บุคคล ทำให้บุคคลมีความเป็นอิสระ เป็นตัวของตัวเอง รู้สึกว่าชีวิตมีคุณค่า สามารถตัดสินใจในการทำงานให้ประสบความสำเร็จตามที่มุ่งหวัง (Chandler. 1992: 66) โดยใช้วิธีการสร้างความสัมพันธ์และร่วมมือกันในการทำงานโดยอยู่บนความเชื่อและจริยธรรมทางสังคม ค่านิยม การช่วยเหลือ มีน้ำใจให้กัน การเสริมพลังการ

ทำงานต้องอาศัยความรู้ ทักษะ ความสามารถ คุณธรรม จริยธรรม ความเชื่อถือไว้วางใจร่วมกันรับผิดชอบ และมีส่วนร่วมตัดสินใจกำหนดเป้าหมายการทำงาน (Gutierrez; Parson; & Cox. 1998)

จากความหมายของการเสริมพลังการทำงานที่ได้อ้างถึงข้างต้น พอสรุปเป็นความหมายของการเสริมพลังอำนาจได้ว่า หมายถึง กระบวนการเปลี่ยนแปลงบุคคล ด้วยการทำให้บุคคลเห็นถึงศักยภาพ ความสามารถ ความอิสระในการทำงาน ทำงานอย่างมีพลัง ร่วมมือร่วมแรงกัน มีคุณธรรม และจริยธรรมในการทำงานเพื่อเป้าหมายของตน

ส่วนนิยามของการมีส่วนร่วม ซึ่งในที่นี้ หมายถึง การมีส่วนร่วมชองชุมชน หมายถึง การที่ผู้คนที่เกี่ยวข้องในหมู่บ้านพะแนงเข้ามามีส่วนในการจัดการศึกษาร่วมกับทางโรงเรียนในทุกขั้นตอนตั้งแต่การคิดตัดสินใจ การดำเนินงาน การประเมินผล และร่วมรับผลประโยชน์ที่เกิดขึ้นจากการจัดการเรียนรู้

ดังนั้น การเสริมสร้างพลังอำนาจการมีส่วนร่วมในการจัดการศึกษา จึงหมายถึง กระบวนการเปลี่ยนแปลงบุคคล ด้วยการทำให้บุคคลเห็นถึงศักยภาพ ความสามารถ ความอิสระในการทำงาน ทำงานอย่างมีพลัง ร่วมมือร่วมแรงกันจัดการเรียนรู้ โดยมีการคิดตัดสินใจ การดำเนินงาน การประเมินผล และร่วมรับผลประโยชน์ที่เกิดขึ้นจากการจัดการเรียนรู้ เพื่อเป้าหมายที่กำหนดไว้

2.2 แนวคิดทฤษฎีที่เกี่ยวข้องกับการเสริมสร้างพลังอำนาจ

แนวคิดที่เกี่ยวข้องกับการเสริมสร้างพลังอำนาจในการมีส่วนร่วมจัดการเรียนรู้ มีดังนี้

2.2.1 แนวความคิดในหลักความเป็นประชาธิปไตย (Democratization) คือ การเสริมสร้างการมีส่วนร่วมในการทำงาน โดยเปิดโอกาสให้ทำงานเป็นทีมร่วมกันมากขึ้น มีการแลกเปลี่ยนความรู้และประสบการณ์เพื่อประโยชน์ในการทำงาน แมกซี่ (Maxcy. 1991: 169) กล่าวว่า หลักประชาธิปไตยในการเสริมสร้างพลังอำนาจ คือ การที่บุคคลมีสิทธิเสรีภาพตามบทบาทอำนาจหน้าที่ เคารพสิทธิของตนเองและผู้อื่น เคารพกติกาของสังคม มีความเสมอภาคที่จะได้รับการปฏิบัติอย่างเท่าเทียมกัน และรับฟังความคิดเห็นซึ่งกันและกัน มีความรักสามัคคีเสมือนบุคคลในครอบครัวเดียวกัน

2.2.2 แนวคิดในหลักความสามารถ (Enablement) คือการเชื่อมั่นในการพัฒนาความสามารถของบุคลากรในการทำงานในระดับที่สูงขึ้น (Rue; & Byars. 1995: 230) ด้วยการส่งเสริมให้บุคลากรสามารถวางแผนและดำเนินการพัฒนาตนเอง (Bell; & Gilbert. 1996: 162) ความสามารถเป็นพลังอำนาจที่เป็นคุณสมบัติของ แต่ละบุคคล อันเป็นผลที่เกิดขึ้นจากความถนัดและการเรียนรู้ เมื่อความถนัดแตกต่างระหว่างบุคคลที่มีการใช้ทักษะของตนในการเรียนรู้และการปฏิบัติงาน ความสามารถจึงแสดงถึงศักยภาพในการทำงานของบุคคล โดยทั่วไปบุคคลจะมีความสามารถแฝงอยู่ เมื่อได้รับการเสริมพลังอำนาจ ความสามารถแฝงจะแสดงออกมาให้เห็นในรูปของผลการปฏิบัติงานที่บรรลุเป้าหมาย (Lampe; & Parr. 1996: 208) ความสามารถของบุคคลมีหลายด้าน เช่น ความสามารถทางปัญญา (Cognitive ability) ความสามารถทางกาย (Physical ability) และความสามารถทางจิต (Mental ability) เมื่อรวมความสามารถเหล่านี้เข้าด้วยกันจะส่งผลถึงสมรรถภาพการทำงานของบุคคล

2.2.3 แนวคิดในหลักการกระจายอำนาจ (Decentralization) แนวความคิดเรื่องการกระจายอำนาจ ทำให้ครูได้รับความเชื่อถือไว้วางใจในความสามารถที่จะวินิจฉัยตัดสินใจในเรื่องความรับผิดชอบ และมีอิสระในการปฏิบัติภาระหน้าที่ของตน เป็นการเสริมพลังอำนาจ เพื่อให้ครูสามารถดำเนินงานให้บรรลุตามวัตถุประสงค์ การกระจายอำนาจเชื่อว่าแหล่งของการเกิดพลังมาจากการทำงาน มาจากการนับถือตนเอง (Rodwell. 1996: 309)

2.2.4 แนวคิดในหลักการมีส่วนร่วมเป็นเจ้าของ (Participative ownership) การมีส่วนร่วมของครู และคนในชุมชนในการบริหารสถานศึกษา เช่น การมีส่วนร่วมในการวางแผน การปฏิบัติและการประเมินผลการทำงาน การปรับปรุงพัฒนาโครงการ กระบวนการทำงาน มีการทำงานร่วมกันเป็นทีม ทำให้ครูและคนในชุมชนเกิดความรู้สึกมีส่วนร่วมเป็นเจ้าของ ในทางจิตวิทยาชุมชนให้ความสำคัญกับกระบวนการมีส่วนร่วม ซึ่งมีความจำเป็นสำหรับการเสริมสร้างพลังอำนาจ (Suk Bling. 1998: 25; citing Kell. 1988) การมีส่วนร่วมในการทำงานทำให้ครูและชุมชนมีโอกาสและเปลี่ยนเรียนรู้ซึ่งกันและกัน ได้รับการปฏิบัติอย่างเท่าเทียมกัน มีโอกาสเลือกงานที่จะทำ ทำให้ใช้ความพยายามที่จะพัฒนาการทำงานให้ดียิ่งขึ้น (Cunningham & Gresso. 1993)

2.2.5 ทฤษฎีการพัฒนาตนเอง (Self-Development Theory) ทฤษฎีการพัฒนาตนเองเชื่อว่ามนุษย์มีกระบวนการพัฒนาตนเอง หลังจากที่ได้ค้นพบศักยภาพในตน เกิดการมุ่งมั่นที่จะพัฒนาศักยภาพความสามารถนั้นๆ เพื่อนำไปสู่การเปลี่ยนแปลงที่สร้างสรรค์ (Gutierrez; Parson; & Cox. 1998: 148; citing Deming. 1998) เฉลียว บุรีภักดิ์ (2542: 8) กล่าวว่า การพัฒนาตนเองคือการสร้างตนให้มีความเจริญ ซึ่งความเจริญดังกล่าวพิจารณาได้ 3 ลักษณะ ได้แก่ (1) การสร้างสรรค์สิ่งใหม่ เป็นสิ่งที่ดีงามให้เกิดขึ้นกับตน (2) การแก้ปัญหา สามารถแก้ปัญหาที่เกิดขึ้นกับตนและบุคคลอื่น (3) การรักษาสิ่งที่ดี คือ ยังคงรักษาคุณธรรมความดีงามของตนไว้ได้ ดังนั้น การพัฒนาตนเองจึงถือเป็นการเสริมสร้างพลังการทำงานให้กับตนเองและองค์การ

สรุปได้ว่า การเสริมพลังการทำงานเป็นแนวคิดที่เกี่ยวข้องกับการยอมรับในความสามารถของบุคคล การส่งเสริมให้ทำงานร่วมกันเป็นทีม การกระจายอำนาจการตัดสินใจ ความเสมอภาค และการเปลี่ยนแปลงพฤติกรรมของบุคคลอย่างสร้างสรรค์ โดยคำนึงถึงการสร้างแรงจูงใจในตนเอง การพัฒนาตนเอง การกำหนดเป้าหมายในการทำงานด้วยตนเอง ในการวิจัยนี้ ผู้วิจัยได้นำแนวคิดทฤษฎีที่เกี่ยวข้องกับการเสริมพลังในการทำงานมาประยุกต์ใช้ หลายแนวคิด ได้แก่ แนวคิดในหลักความเป็นประชาธิปไตย โดยเปิดโอกาสให้บุคคลทำงานเป็นทีมมากขึ้น มีการแลกเปลี่ยนความรู้และประสบการณ์ ให้บุคคลมีสิทธิเสรีภาพตามบทบาทอำนาจหน้าที่ เคารพสิทธิของตนเองและผู้อื่น การกระจายอำนาจให้ครูและคนในชุมชนได้รับความเชื่อถือไว้วางใจในความสามารถที่จะวินิจฉัยตัดสินใจในเรื่องความรับผิดชอบ และมีอิสระในการปฏิบัติหน้าที่ของตน และมีส่วนร่วมเป็นเจ้าของ จากแนวคิดนี้ มีการส่งเสริมให้ครูมีส่วนร่วมในการวางแผน การปฏิบัติและการประเมินผลการทำงาน การพัฒนาปรับปรุงโครงการ กระบวนการทำงาน และมีการทำงานร่วมกันเป็นทีม ด้วยแนวคิดที่กล่าวมาดังกล่าว จะถูกนำมาใช้ในการดำเนินการกระบวนการวิจัยในขั้นตอนต่างๆ เช่น การระดมความคิด การพัฒนาหลักสูตร การพัฒนาโครงการหรือกิจกรรม ฯลฯ เป็นต้น

2.3 แนวคิดเกี่ยวกับวิธีการพัฒนาการเสริมสร้างพลังอำนาจการมีส่วนร่วมในการจัดการศึกษา

แนวคิดเกี่ยวกับกระบวนการเสริมสร้างพลังอำนาจ วีณา เที่ยงธรรม (2554: 36-37. อ้างอิงจาก Gibson. 1991: 354. 20; Menon. 2002: 28-29; Sagie et al. 2000) ได้กล่าวถึง กระบวนการเสริมสร้างพลังอำนาจไว้ว่า มี 4 ขั้นตอนดังนี้

ขั้นตอนที่ 1 เป็นช่วงเวลาที่บุคคลหรือกลุ่มคนอยู่ในห้วงของภาวะ “ไร้พลัง” (Powerlessness) ซึ่งอาจเกิดจากเหตุการณ์ หรือสถานการณ์ที่กำลังประสบอยู่ ทำให้เกิดความไม่สงบสุขในสังคม (Socialdisturbance) หรือชุมชนนั้นๆ ประชาชนในชุมชนเริ่มสังเกตเห็นและเริ่มรับรู้ถึงผลกระทบจากสิ่งที่มารบกวนและก่อให้เกิดความเดือดร้อนนั้นๆ ซึ่งอาจเกิดจากความไม่เท่าเทียมกันในสังคม เช่น ข้อจำกัดในการเข้าถึงบริการทางสุขภาพของกลุ่มคนบางกลุ่มในชุมชน หรือความไม่เท่าเทียมในการใช้แหล่งสาธารณประโยชน์ของชุมชน เป็นต้น

ขั้นตอนที่ 2 เป็นช่วงระยะของการรับรู้ในสิ่งถูกต้องที่ควรกระทำ (Conscientizing) หมายถึงบุคคลรับรู้ในข้อจำกัดใน “พลังอำนาจ” ของตนเองและเกิดความตระหนักในศักยภาพที่ต้องการให้เกิดในตัวเองเพื่อจะทำให้เกิดการเปลี่ยนแปลงในสถานการณ์ที่เผชิญอยู่ ดังนั้นในช่วงระยะเวลาของขั้นตอนที่ 2 จึงเป็นขั้นตอนที่บุคคลได้รับการกระตุ้นให้เกิดความตระหนักมากยิ่งขึ้นถึงสิ่งที่มารบกวนและก่อให้เกิดความเดือดร้อนที่ตนเองกำลังประสบอยู่นั้นคือปัญหาที่บุคคลหรือสมาชิกคนอื่นๆ ในชุมชนต้องการที่จะเปลี่ยนแปลง แก้ไข และเริ่มคิดค้นหาวิธีการที่จะเปลี่ยนแปลง แก้ไขปัญหาเหล่านั้น ในขั้นตอนนี้จะเป็นระยะเวลาของการพัฒนาความเชื่อมั่นในศักยภาพ ความสามารถในตัวเองของบุคคล ซึ่งสะท้อนถึงความตระหนักใน “พลังอำนาจ” ของตนเองของบุคคล

ขั้นตอนที่ 3 เป็นช่วงที่เมื่อบุคคลแต่ละคนในกลุ่มเกิดความตระหนักและความเข้าใจใน “พลังอำนาจ” และศักยภาพที่มีอยู่ของตนเอง เกิดมีความคิดริเริ่ม โดยเริ่มมีการเคลื่อนไหวในการทำกิจกรรมต่างๆ ที่คิดว่าจะทำให้เกิดการเปลี่ยนแปลงตามที่ตนเองหรือกลุ่มต้องการ ซึ่งในขั้นตอนนี้เป็นขั้นตอนที่จะมีกิจกรรมต่างๆ เกิดขึ้นมากมายและเป็นกิจกรรมที่สอดคล้องกับความต้องการในการแก้ไขปัญหาที่เป็นสิ่งรบกวนและก่อให้เกิดความเดือดร้อนของคนในชุมชน รวมทั้งเป็นการสะท้อนให้เห็นถึงการเปลี่ยนแปลงภายในของบุคคลแต่ละคนในกลุ่มนั้นๆ ในด้านความรู้ ทัศนคติ ความเชื่อมั่นในตนเอง ความกล้าในการแสดงออกที่เป็นการแสดงออกทางความคิดเห็นและการแสดงออกทางการกระทำ

ขั้นตอนที่ 4 เป็นช่วงของขั้นตอนที่เกิดการพัฒนาอย่างสูงสุดของ “พลังอำนาจ” และศักยภาพ ที่มีอยู่ของบุคคลหรือกลุ่มคน นอกจากนี้ยังสามารถนำ “พลังอำนาจ” และศักยภาพที่มีอยู่ในตนเองไปขยายผลสู่การพัฒนาบุคคลอื่นๆ เช่น สมาชิกในครอบครัว เพื่อนบ้าน หรือกลุ่มคนอื่นๆ ในชุมชน ทำให้เกิดตระหนักและเข้าใจใน “พลังอำนาจ” และศักยภาพที่มีอยู่ของตนเอง จนเกิดการเปลี่ยนแปลงของชุมชนอย่างถาวรในที่สุด

สรุปได้ว่ากระบวนการ “เสริมสร้างพลังอำนาจ” เป็นพลวัตที่ไม่หยุดนิ่งแต่มีการเคลื่อนไหวและเปลี่ยนแปลงตลอดเวลา สามารถทำให้เกิดการเปลี่ยนแปลงที่เห็นผลลัพธ์ได้อย่างชัดเจนในแต่ละประเด็น ขณะเดียวกัน กระบวนการ “เสริมสร้างพลังอำนาจ” ก็อาจไม่สามารถนำไปใช้ได้ในบางประเด็นเช่นกัน ยกตัวอย่างเช่น กระบวนการ “เสริมสร้างพลังอำนาจ” อาจจะประสบความสำเร็จในการเสริมสร้างพลังให้แก่ประชาชนในชุมชนประสบการณ์ในการทำงานอยู่ในระดับปานกลาง

ส่วนหลักการสร้างการมีส่วนร่วมในการจัดการศึกษา ผู้วิจัยได้ยึดหลักการสร้างการมีส่วนร่วมในการพัฒนาของสถาบัน International Association for Public Participation (IPA2) ซึ่งเรียกว่า Public Participation Spectrum (International Association for Public Participation. 2013: Online) ซึ่งประกอบด้วย 5 ขั้น ดังนี้

ขั้นที่ 1 การแบ่งปันข้อมูล (Inform)

การให้ข้อมูลข่าวสาร ถือเป็นการมีส่วนร่วมของประชาชนในระดับต่ำที่สุด แต่เป็นระดับที่สำคัญที่สุด เพราะเป็นก้าวแรกของการที่ภาคราชการจะเปิดโอกาสให้ประชาชนเข้าสู่กระบวนการมีส่วนร่วมในเรื่องต่างๆ วิธีการให้ข้อมูลสามารถใช้ช่องทางต่าง ๆ เช่น เอกสารสิ่งพิมพ์ การเผยแพร่ข้อมูลข่าวสารผ่านทางสื่อต่างๆ การจัดนิทรรศการ จดหมายข่าว การจัดงานแถลงข่าว การติดประกาศ และการให้ข้อมูลผ่านเว็บไซต์ เป็นต้น เครื่องมือที่ใช้ในการพัฒนาการมีส่วนร่วมในระดับนี้ เช่น การแจกเอกสารความรู้ หรือศึกษาจากเว็บไซต์ และการจัดนิทรรศการแสดงผลการปฏิบัติงานของหน่วยงาน เป็นต้น

ขั้นที่ 2 การรับฟังความคิดเห็น (Consult)

การรับฟังความคิดเห็น เป็นกระบวนการที่เปิดให้ประชาชนมีส่วนร่วมในการให้ข้อมูลข้อเท็จจริงและความคิดเห็นเพื่อประกอบการตัดสินใจของหน่วยงานภาครัฐด้วยวิธีต่างๆ เช่น การรับฟังความคิดเห็น การสำรวจความคิดเห็น การจัดเวทีสาธารณะ การแสดงความคิดเห็นผ่านเว็บไซต์ เป็นต้น เครื่องมือที่ใช้ในการพัฒนาการมีส่วนร่วมในระดับนี้ เช่น การจัดประชาคม จัดสนทนากลุ่ม สำรวจความคิดเห็น และการจัดประชุมคนในชุมชน เป็นต้น

ขั้นที่ 3 การเข้าไปเกี่ยวข้อง (Involve)

การเข้าไปเกี่ยวข้อง เป็นการเปิดโอกาสให้ประชาชนมีส่วนร่วมในการปฏิบัติงาน หรือร่วมเสนอแนะทางที่นำไปสู่การตัดสินใจ เพื่อสร้างความมั่นใจให้ประชาชนว่าข้อมูลความคิดเห็นและความต้องการของประชาชนจะถูกนำไปพิจารณาเป็นทางเลือกในการบริหารงานของภาครัฐ เช่น การประชุมเชิงปฏิบัติการเพื่อพิจารณาประเด็นนโยบายสาธารณะ ประชาพิจารณ์ การจัดตั้งคณะทำงานเพื่อเสนอแนะประเด็นนโยบาย เป็นต้น เครื่องมือที่ใช้ในการพัฒนาการมีส่วนร่วมในระดับนี้ เช่น การจัดประชุมเชิงปฏิบัติการ การสำรวจความคิดเห็นของผู้แทน เป็นต้น

ขั้นที่ 4 การร่วมมือ (Collaboration)

การร่วมมือ เป็นการให้กลุ่มประชาชนผู้แทนภาคสาธารณะมีส่วนร่วม โดยเป็นหุ้นส่วนกับภาครัฐในทุกขั้นตอนของการตัดสินใจ และมีการดำเนินกิจกรรมร่วมกันอย่างต่อเนื่อง เช่น คณะกรรมการที่มีฝ่ายประชาชนร่วมเป็นกรรมการ เป็นต้น เครื่องมือที่ใช้ในการพัฒนาการมีส่วนร่วมในระดับนี้ เช่น การจัดให้มีคณะกรรมการที่ปรึกษาร่วมภาครัฐและชุมชน การสำรวจประชามติ การตัดสินใจร่วมกันกับชุมชน เป็นต้น

ขั้นที่ 5 การเสริมสร้างพลังอำนาจ (Empowerment)

การเสริมสร้างพลังอำนาจแก่ชุมชน เป็นขั้นที่ให้บทบาทคนในชุมชนในระดับสูงที่สุด โดยให้คนในชุมชนเป็นผู้ตัดสินใจ เช่น การลงประชามติในประเด็นสาธารณะต่างๆ โครงการกองทุนหมู่บ้านที่มอบอำนาจให้

ประชาชนเป็นผู้ตัดสินใจทั้งหมด เป็นต้น เครื่องมือที่ใช้ในการพัฒนาการมีส่วนร่วมในระดับนี้ เช่น การจัดให้มีคณะผู้ตัดสินใจที่มาจากคนในชุมชน การลงประชามติ และการตัดสินใจโดยตัวแทนของคนในชุมชน เป็นต้น

การสร้างการมีส่วนร่วมของชุมชน อาจทำได้หลายระดับและหลายวิธี ซึ่งบางวิธีสามารถทำได้อย่างง่ายๆ แต่บางวิธีก็ต้องใช้เวลา ขึ้นอยู่กับความต้องการเข้ามามีส่วนร่วมของชุมชน ค่าใช้จ่ายและความจำเป็นในการเปิดโอกาสให้ชุมชนเข้ามามีส่วนร่วม การมีส่วนร่วมของชุมชนเป็นเรื่องละเอียดอ่อน จึงต้องมีการพัฒนาความรู้ความเข้าใจในการให้ข้อมูลข่าวสารที่ถูกต้องแก่ชุมชน การรับฟังความคิดเห็น การเปิดโอกาสให้ชุมชนเข้ามามีส่วนร่วม รวมทั้งพัฒนาทักษะและศักยภาพของบุคลากรในโรงเรียนควบคู่กันไปด้วย

จากหลักการดังกล่าว ผู้วิจัยได้นำมาเป็นกรอบในการจัดประชุมเสริมสร้างพลังอำนาจ เพื่อให้ผู้ร่วมวิจัยได้เรียนรู้โดยทำกิจกรรมร่วมกัน โดยเน้นให้บุคคลมองเห็นศักยภาพของตนเอง และชุมชน ให้ข้อมูลข่าวสารที่ถูกต้องเกี่ยวกับบทบาทหน้าที่ในการจัดการศึกษาของชุมชน ให้ผู้เรียนได้รับทราบถึงประสบการณ์ของโรงเรียนที่ประสบความสำเร็จในการจัดการศึกษาร่วมกับชุมชน และเปิดโอกาสให้ผู้ร่วมวิจัยได้มีการระดมความคิด วิพากษ์วิจารณ์ และเสนอแนะความคิดเห็นของผู้ร่วมวิจัยอย่างเสรีเกี่ยวกับการมีส่วนร่วมในการจัดการศึกษาของชุมชน โดยมีผู้อำนวยความสะดวกที่มีความเชี่ยวชาญในการจัดกิจกรรมสร้างเสริมพลังอำนาจ เป็นผู้นำการจัดกิจกรรม เพื่อนำผู้ร่วมวิจัยบรรลุเป้าหมายในการจัดประชุม ซึ่งในการวิจัยครั้งนี้ ผู้วิจัยได้ดำเนินการจัดประชุมเสริมสร้างพลังอำนาจให้แก่ผู้ร่วมวิจัย ตามกำหนดการดังนี้

08.00 น.- 08.30 น.	ลงทะเบียน
08.30 น.- 09.00 น.	พิธีเปิดอบรม
09.00 น - 10.00 น.	การเสริมสร้างพลังอำนาจ
10.00 น –10.15 น.	พักรับประทานอาหารว่าง
10.15 น – 10.20 น.	กิจกรรมนันทนาการ
10.20 น – 12.00 น.	การเสริมสร้างพลังอำนาจ (ต่อ)
13.00 น – 14.00 น.	ความสัมพันธ์ระหว่างสถานศึกษากับชุมชนที่มีผลต่อการพัฒนาการศึกษา
14.00 น – 14.15 น	พักรับประทานอาหารว่าง
14.15 น – 14.20 น.	กิจกรรมนันทนาการ
14.20 น – 15.20 น.	ศึกษากรณีศึกษาโรงเรียน ชุมชนตัวอย่าง
15.20 น – 16.00 น.	อภิปราย สรุปผลการอบรม
16.00 น – 16.30 น.	พิธีมอบเกียรติบัตรและปิดอบรม

ส่วนการประเมินผลการจัดประชุม ผู้วิจัยได้นำแนวคิดเกี่ยวกับการวัดและประเมินผลการเสริมพลังมาใช้เป็นกรอบในการประเมินผล ตามแนวคิดของวอลเลอร์สไตน์ (นิตยา เพ็ญศิรินภา. 2542: 294; อ้างอิงจาก Wallerstein. 1994: 197-205) โดยมีหลักการดังนี้ 1) การมีส่วนร่วมของผู้เรียนในกิจกรรมการศึกษา เพราะการทำกิจกรรมกลุ่มร่วมกันในการศึกษา เป็นกิจกรรมสำคัญของการเสริมพลังการทำงาน ซึ่งจะช่วยส่งเสริมให้บุคคลรับรู้คุณค่าและความสามารถของตนจนเกิดความเชื่อว่า จะสามารถเปลี่ยนแปลงสภาพที่ประสบอยู่ได้

2) วัดผลพลอยได้ เช่น ความพึงพอใจของบุคคลต่อการปฏิสัมพันธ์ หรือการรวมกลุ่มในการปฏิบัติกิจกรรมต่างๆ ในชุมชน และ 3) วัดผลการเปลี่ยนแปลงที่เกิดขึ้นกับการทำงานหรือวัดที่คุณภาพของผลงาน

ดังนั้น ในการประเมินผลการจัดประชุมเสริมพลังอำนาจ ผู้วิจัยจึงประเมินผลด้วยการสังเกตการมีส่วนร่วมของผู้ร่วมวิจัยในการทำกิจกรรม สอบถามความคิดเห็น และความพึงพอใจเกี่ยวกับการเข้าร่วมประชุม และสัมภาษณ์ผู้ร่วมวิจัยเกี่ยวกับโอกาส และความเป็นไปได้ในการจัดการเรียนรู้ของชุมชนร่วมกับโรงเรียน

3. แนวคิดกี่ยวกับหลักสูตรท้องถิ่น

3.1 ความหมายของหลักสูตรท้องถิ่น

หลักสูตรมีความสำคัญต่อการพัฒนาคนในสังคมให้มีคุณลักษณะที่สังคมคาดหวัง หลักสูตรเป็นเครื่องมือที่จะทำให้การจัดการศึกษาบรรลุผลตามจุดหมายที่กำหนดไว้ โดยหลักสูตรมีส่วนสำคัญในการส่งเสริมความเจริญงอกงานของบุคคล สามารถปลูกฝังพฤติกรรม คุณธรรม จริยธรรม วางรากฐานความคิดที่เป็นการสนับสนุนและสดคล้องกับสภาพสังคม เศรษฐกิจ การเมืองการปกครอง เพื่อให้ผู้เรียนเป็นสมาชิกที่ดีของสังคม สามารถทำให้ผู้เรียนค้นพบความสามารถ ความสนใจ ความถนัดที่แท้จริงของตนเอง และพัฒนาได้เต็มตามศักยภาพ นอกจากนี้ยังเป็นโครงการ แผนงาน ข้อกำหนด ที่ชี้แนะให้ผู้บริหารการศึกษา ครู อาจารย์ และผู้ที่มีส่วนเกี่ยวข้อง นำไปสู่การดำเนินงานการปฏิบัติอย่างเป็นระบบ และมีประสิทธิภาพ (สมนึก ธาตุทอง. 2548: 5)

จากความสำคัญของหลักสูตรดังกล่าว ประกอบกับในปัจจุบัน โรงเรียนประถมศึกษา ซึ่งเป็นโรงเรียนที่จัดการศึกษาในระดับการศึกษาขั้นพื้นฐานจะต้องสร้างหลักสูตรขึ้นมาใช้เอง ทั้งนี้เนื่องมาจากข้อกำหนดในพระราชบัญญัติการศึกษาแห่งชาติ พ.ศ. 2542 ซึ่งได้บัญญัติไว้ในหมวด 4 มาตรา 27 ว่าให้สถานศึกษาขั้นพื้นฐานมีหน้าที่จัดทำสาระของหลักสูตรในส่วนที่เกี่ยวข้องกับสภาพปัญหาในชุมชนและสังคม ภูมิปัญญาท้องถิ่น คุณลักษณะอันพึงประสงค์เพื่อเป็นสมาชิกที่ดีของครอบครัว ชุมชน สังคม และ ประเทศชาติ ดังนั้นการพัฒนาหลักสูตรสถานศึกษาจึงเป็นภารกิจที่สำคัญยิ่งของสถานศึกษา

หลักสูตรที่สถานศึกษาพัฒนาขึ้นใช้เองในโรงเรียนเป็นหลักสูตรระดับท้องถิ่น หลักสูตรท้องถิ่นสามารถสะท้อนเอกลักษณ์ของท้องถิ่นที่แตกต่างกันไป ความหมายของหลักสูตรท้องถิ่นระยะแรกมักอิงอยู่กับหลักสูตรระดับชาติหรือหลักสูตรแม่บท ในลักษณะที่เป็นส่วนหนึ่งของหลักสูตรแม่บท ดังที่พบใน สงัด อุทรานันท์ (2532) ที่กล่าวถึงลักษณะของการสร้างหลักสูตรระดับท้องถิ่นว่ามี 2 ลักษณะ คือ 1) การปรับหลักสูตรกลางให้เข้ากับท้องถิ่น และ 2) การสร้างหลักสูตรย่อยในระดับท้องถิ่นขึ้นมาเสริมหลักสูตรกลาง อย่างไรก็ตามในปัจจุบันมักพบว่ามีการพัฒนาหลักสูตรท้องถิ่นในแนวพัฒนาคุณภาพชีวิตในท้องถิ่นมากขึ้น โรงเรียนได้พยายามพัฒนาหลักสูตรท้องถิ่นโดยคำนึงถึงลักษณะเฉพาะของท้องถิ่น จึงสามารถให้ความหมายของหลักสูตรท้องถิ่นออกเป็นสองกลุ่มใหญ่ๆ ได้แก่หลักสูตรท้องถิ่นที่มีความหมายอิงหลักสูตรแม่บท และหลักสูตรท้องถิ่นที่มีความหมายอิงสภาพปัญหาและความต้องการของท้องถิ่นเพื่อใช้เองในโรงเรียน 1) หลักสูตรที่มีความหมายอิงหลักสูตรแม่บท นักการศึกษาในกลุ่มนี้มองว่าหลักสูตรท้องถิ่นเป็นส่วนหนึ่งของหลักสูตรแม่บท สร้างขึ้นโดยทำการปรับ เพิ่มหรือขยายจากหลักสูตรแม่บท เพื่อให้สอดคล้องกับสภาพความต้องการที่แตกต่างกันของแต่ละท้องถิ่น ตัวอย่างการให้

ความหมายหลักในแนวนี้ เช่น วิชัย วงษ์ใหญ่ (2523); กรมวิชาการ (2538) และ ชอุ่ม กรไกร (2537) 2) หลักสูตรท้องถิ่นมีความหมายอิงสภาพปัญหาและความต้องการของท้องถิ่น นักการศึกษาในกลุ่มนี้มองว่า หลักสูตรท้องถิ่นเป็นส่วนสำคัญในการพัฒนาคุณภาพชีวิตบุคคลและชุมชนท้องถิ่น ตัวอย่างการให้ความหมายหลักในแนวนี้ เช่น ใจทิพย์ เชื้อรัตนพงษ์ (2539) ให้ความหมายว่า หลักสูตรท้องถิ่นคือ มวลประสบการณ์ที่สถานศึกษาหรือหน่วยงานและบุคคลในท้องถิ่นจัดให้แก่ผู้เรียนตามสภาพและความต้องการของท้องถิ่นนั้นๆ ซึ่งเป็นไปในทำนองเดียวกันกับ กรรณิการ์ ชมดี (2540) ให้ความหมายว่า หลักสูตรท้องถิ่น คือ หลักสูตรที่โรงเรียนหรือครูและนักเรียนร่วมกันสร้างขึ้นเพื่อมุ่งเน้นให้ผู้เรียนได้นำไปใช้ในชีวิตจริง เรียนแล้วเกิดความรู้สามารถนำไปใช้อย่างมีคุณภาพและเป็นสมาชิกที่ดีของสังคมได้อย่างมีความสุข

จากที่กล่าวมา สรุปความหมายของหลักสูตรท้องถิ่นในการวิจัยครั้งนี้ได้ว่า หลักสูตรท้องถิ่น หมายถึง เนื้อหาสาระ แผนการจัดการเรียนรู้ กิจกรรมการเรียนรู้ และสื่อการเรียนรู้ที่สร้างขึ้นจากความต้องการของผู้แทนคนในชุมชน และผู้แทนครู ที่เข้ามาร่วมพัฒนารูปแบบการจัดการเรียนรู้

3.2 ความสำคัญและความจำเป็นในการมีหลักสูตรท้องถิ่น

3.2.1 ความสำคัญของการมีหลักสูตรท้องถิ่น

เนื่องจากหลักสูตรแม่บทนั้นได้รับการพัฒนาขึ้นจากหน่วยงานที่ทำหน้าที่รับผิดชอบจัดการศึกษาซึ่งอยู่ในส่วนกลาง ภาพของหลักสูตรที่ปรากฏออกมาจึงเป็นหลักสูตรที่เหมาะสมสำหรับนำไปใช้ในระดับกว้างไม่เจาะจงเฉพาะกลุ่มผู้เรียนในภูมิภาคหรือพื้นที่ใดพื้นที่หนึ่ง ดังนั้น การมีเฉพาะหลักสูตรแม่บทเพียงอย่างเดียวจึงไม่อาจสอดคล้องกับนโยบาย และมาตรการที่กำหนดไว้ในแผนพัฒนาการศึกษาแห่งชาติ รวมทั้งไม่อาจสอดคล้องและสนองตอบต่อความต้องการของแต่ละท้องถิ่นภูมิภาคอีกด้วยเช่นกัน การพัฒนาหลักสูตรระดับโรงเรียน ควรเปิดโอกาสส่งเสริมให้โรงเรียนมีส่วนร่วมในการพัฒนาหลักสูตร ให้สอดคล้องกับสภาพและความต้องการของท้องถิ่น ทั้งนี้ เพื่อให้ผู้เรียนรู้ชีวิตจริงของตนเอง ของท้องถิ่นในด้านต่างๆ รวมทั้งจะต้องจัดการเรียนการสอนให้ยืดหยุ่นตามเหตุการณ์และสภาพท้องถิ่น (ใจทิพย์ เชื้อรัตนพงษ์. 2539: 15-16)

การพัฒนาหลักสูตรมีความสำคัญ เนื่องจาก 1) หลักสูตรแกนกลางหรือหลักสูตรแม่บท ได้กำหนดจุดหมายเนื้อหาสาระและกิจกรรมอย่างกว้างๆ ทำให้ทักษะการเรียนการสอนมุ่งเนื้อหาสาระและประสบการณ์ที่เป็นหลักการทั่วไป ไม่สามารถประมวลรายละเอียดเกี่ยวกับสาระความรู้ตามสภาพแวดล้อม สังคม เศรษฐกิจ ปัญหา และความต้องการของท้องถิ่นในแต่ละแห่งได้ทั้งมวล จึงต้องพัฒนาหลักสูตรระดับท้องถิ่น เพื่อตอบสนองความต้องการของท้องถิ่นให้มากที่สุด 2) การเปลี่ยนแปลงอย่างรวดเร็วทางด้านเศรษฐกิจ การเมือง วิทยาศาสตร์และเทคโนโลยีมีผลกระทบโดยตรงต่อทัศนะและการดำเนินชีวิตของคนไทยทั้งในเมืองและชนบท จึงต้องมีหลักสูตรท้องถิ่น เพื่อปรับสภาพผู้เรียนให้สามารถรับการเปลี่ยนแปลงในด้านต่างๆ โดยเฉพาะผลกระทบที่เกิดขึ้นกับภูมิลำเนาท้องถิ่นของตน เพื่อให้ผู้เรียนนำความรู้และประสบการณ์ไปพัฒนาตน ครอบครัว และท้องถิ่นของตน 3) การเรียนรู้ที่ดีควรจะเรียนรู้จากสิ่งที่อยู่ใกล้ตัว เพราะเป็นกระบวนการที่ผู้เรียนสามารถดูดซับได้รวดเร็วกว่า ดังนั้น จึงควรมีหลักสูตรท้องถิ่น เพื่อให้ผู้เรียนได้เรียนรู้ชีวิตจริงตามสภาพเศรษฐกิจสังคมของท้องถิ่นตน ซึ่งจะช่วยปลูกฝังให้ผู้เรียนมีความรัก ความผูกพัน ภาคภูมิใจในท้องถิ่นของตน 4) หลักสูตรท้องถิ่น

สามารถบูรณาการทรัพยากรท้องถิ่นและภูมิปัญญาชาวบ้านทั้งหลายมาใช้ในการเรียนการสอน มีผลให้ผู้เรียนได้รู้จักท้องถิ่นของตน เกิดความรักความผูกพันกับท้องถิ่นของตน และสามารถใช้ทรัพยากรท้องถิ่นในการประกอบอาชีพได้ (ใจทิพย์ เชื้อรัตนพงษ์. 2539: 15-16) และตอบสนองต่อสภาพปัญหาในชุมชนและสังคม (สุนันทา สุนทรประเสริฐ. 2544: 7) 5) การพัฒนาหลักสูตรท้องถิ่นเป็นการตอบสนองต่อพระราชบัญญัติการศึกษาแห่งชาติ ฉบับพุทธศักราช 2542 มาตรา 27 ที่ว่า คณะกรรมการการศึกษาขั้นพื้นฐานเป็นผู้กำหนดหลักสูตรแกนกลางและการศึกษาขั้นพื้นฐาน เพื่อความเป็นไทย ความเป็นพลเมืองดีของชาติ การดำรงชีวิตและการประกอบอาชีพตลอดจนเพื่อการศึกษาต่อ และ 6) เป็นการตอบสนองต่อการปฏิรูปหลักสูตรตามพระราชบัญญัติการศึกษาแห่งชาติ พุทธศักราช 2542 ที่มุ่งเน้นปฏิรูปหลักสูตรให้เหมาะสมกับท้องถิ่นและเปิดโอกาสให้ท้องถิ่นได้เข้ามามีส่วนร่วมในการพัฒนาหลักสูตร เพื่อให้การจัดการศึกษาสอดคล้องกับวิถีชีวิต การประกอบอาชีพ ซึ่งจะช่วยให้ผู้เรียนสามารถดำรงชีวิตอยู่ในท้องถิ่นอย่างมีความสุข สามารถดำรงไว้ซึ่งการปกครองระบอบประชาธิปไตย ศิลปวัฒนธรรม ขนบธรรมเนียมประเพณีและสิ่งแวดล้อม

จากที่กล่าวมาจะเห็นได้ว่า การพัฒนาหลักสูตรท้องถิ่นมีความสำคัญอย่างยิ่ง เนื่องจากในแต่ละท้องถิ่นมีสภาพที่แตกต่างกันออกไป ได้แก่ สิ่งแวดล้อมทางธรรมชาติ เศรษฐกิจ สังคมและอื่นๆ ประกอบกับการที่ได้นำหลักสูตรแม่บทหรือหลักสูตรจากส่วนกลางที่มีลักษณะกว้าง มีการกำหนดจุดมุ่งหมายเป็นค่านิยมทางการศึกษามากกว่าแนวปฏิบัติไปใช้ในการจัดการเรียนการสอนในระดับท้องถิ่น จึงจำเป็นต้องมีการพัฒนาหรือปรับหลักสูตรให้เหมาะสมกับสภาพและความต้องการของแต่ละท้องถิ่นที่ใช้หลักสูตร เพื่อให้ผู้เรียนได้เรียนรู้ชีวิตจริงในท้องถิ่นของตน รวมทั้งได้รับประสบการณ์ตรงกับชีวิต สภาพเศรษฐกิจ สังคม สิ่งแวดล้อมที่แท้จริง และการเปิดโอกาสให้ผู้ใช้หลักสูตรได้มีส่วนร่วมในการพัฒนาหลักสูตรด้วย

3.2.2 ความจำเป็นของการมีหลักสูตรท้องถิ่น

เนื่องจากหลักสูตรแม่บทได้รับการพัฒนาขึ้น เพื่อนำไปใช้เป็นเครื่องมือจัดการเรียนการสอนให้กับกลุ่มผู้เรียนทั่วทุกภูมิภาคในประเทศไทย ทั้งนี้โดยมีเป้าหมายสุดท้ายที่ต้องการบรรลุ คือ การให้ผู้เรียนมีคุณสมบัติหรือคุณลักษณะร่วมบางประการที่เหมือนกัน แต่อย่างไรก็ตามในสภาพความเป็นจริงของปัจจัยพื้นฐานทางด้านวัฒนธรรม สังคม และเศรษฐกิจ ในประเทศไทยนั้นย่อมมีความหลากหลายแตกต่างกันออกไปในแต่ละพื้นที่ ด้วยความแตกต่างหลากหลายของปัจจัยพื้นฐานดังกล่าวนี้ การจัดการเรียนการสอนให้กลุ่มผู้เรียนที่อยู่ในพื้นที่ที่มีปัจจัยพื้นฐานต่างกัน โดยใช้หลักสูตรมีบทอย่างเดียว จึงเป็นสิ่งที่ไม่เหมาะสมยิ่ง

ทั้งนี้พึงตระหนักว่า หน้าที่ของการศึกษาประการแรกนั้น คือ การถ่ายทอดวัฒนธรรม หรือเป็นขบวนการขัดเกลาทางสังคม ดังนั้น แม้ว่าในภาพรวมของวัฒนธรรม สังคมไทยจะมีลักษณะร่วมที่เหมือนกันซึ่งได้รับการกำหนดไว้ในหลักสูตรแม่บทเพื่อนำไปถ่ายทอดให้กับผู้เรียนแล้วก็ตาม แต่ทว่าก็เป็นที่ยอมรับกันว่าหากพิจารณาในภาพย่อยแล้วจะพบกับวัฒนธรรม และสังคมท้องถิ่นที่มีลักษณะเด่นเฉพาะตัวกระจายอยู่ทั่วทุกภูมิภาคของประเทศไทย ด้วยเหตุดังกล่าว การละเลยไม่นำวัฒนธรรมและสภาพสังคมท้องถิ่นมากำหนดไว้ในหลักสูตรเพื่อนำไปถ่ายทอดให้กับผู้เรียนจึงกล่าวได้ว่า หน้าที่ประการแรกของการศึกษาได้รับการละเลยไปโดยแท้เช่นเดียวกันกับหน้าที่ประการที่สองของการศึกษา ซึ่งทำหน้าที่พัฒนาคนหรือผู้เรียนให้มีศักยภาพ หรือมีคุณสมบัติ

เป็นไปตามทิศทางการพัฒนาประเทศและก็เป็นที่รู้กันว่า ทิศทางการพัฒนาประเทศไทยมุ่งสู่การพัฒนาทางด้านเศรษฐกิจบนฐานอุตสาหกรรมและบริการมาโดยลำดับ ดังนั้น การศึกษาของไทยจึงทำหน้าที่พัฒนาผู้เรียนให้มีศักยภาพพื้นฐานที่เพียงพอสำหรับการทำงานตามโรงงานอุตสาหกรรม และการให้บริการ ซึ่งศักยภาพพื้นฐานหรือคุณสมบัติที่ต้องการให้เกิดขึ้นกับตัวผู้เรียนนี้จะได้รับการกำหนดไว้ในหลักสูตรแม่บท เพื่อนำไปจัดการเรียนการสอนที่มุ่งพัฒนาศักยภาพของนักเรียนทั่วทุกภูมิภาคให้มีเพียงพอกับการพัฒนาเศรษฐกิจของประเทศไปในทิศทางดังกล่าว แต่อย่างไรก็ตาม ในภาพความเป็นจริงเศรษฐกิจไทยนั้น มิได้เป็นระบบเศรษฐกิจบนฐานอุตสาหกรรมและการให้บริการแต่เพียงอย่างเดียวทุกพื้นที่ หากแต่มีความแตกต่างกันออกไปในแต่ละพื้นที่ เช่น การทำนา ทำสวนยาง สวนปาล์ม สวนผลไม้ ทำการประมง เลี้ยงสัตว์ เหล่านี้เป็นต้น ก็มีความจำเป็นอย่างยิ่งที่จะต้องพัฒนาผู้เรียนให้มีศักยภาพพื้นฐานที่เพียงพอสำหรับนำไปเป็นต้นทุนพัฒนาเศรษฐกิจตามลักษณะที่กล่าว และการจะทำให้บรรลุวัตถุประสงค์นี้ได้นั้นการมีหลักสูตรแม่บทเพียงอย่างเดียวจึงอาจไม่เพียงพอ ความจำเป็นของการมีหลักสูตรท้องถิ่นก็ด้วยเหตุผลที่กล่าวมาทั้งหมดข้างต้นนั้น

3.3 การพัฒนาหลักสูตรท้องถิ่น

3.3.1 ผู้ที่ให้ความร่วมมือในการพัฒนาหลักสูตร

ในการพัฒนาหลักสูตรทั้งที่เป็นการปรับหลักสูตรเป็นหลักสูตรท้องถิ่นจากหลักสูตรแม่บทและการสร้างหลักสูตรท้องถิ่นขึ้นมาใหม่เพื่อใช้ในการศึกษาระดับท้องถิ่น จะต้องมีบุคลากรทั้งจากภายในและภายนอกสถานศึกษาเข้ามาร่วมมือกันในการดำเนินการเพื่อให้หลักสูตรนั้นๆ สามารถบรรลุตามเป้าหมายของหลักสูตรตามที่ตั้งไว้

ออนสเตนและฮันกิ้น (Omstein; & Hunkins. 1993) ได้เสนอว่าบุคลากรจาก 2 ฝ่าย มีหน้าที่ในการพัฒนาหลักสูตรท้องถิ่น ได้แก่ 1) บุคลากรจากโรงเรียน ได้แก่ ผู้บริหารโรงเรียน ครู และผู้เชี่ยวชาญด้านการศึกษา 2) บุคลากรจากชุมชน ได้แก่ พ่อ แม่ ผู้ปกครอง และตัวแทนชุมชน ส่วนใจทิพย์ เชื้อรัตนพงษ์ (2539) ได้เสนอบุคคลที่เกี่ยวข้องกับการพัฒนาหลักสูตรท้องถิ่น เพิ่มเติมอีก ได้แก่ วิทยากรท้องถิ่นที่มีความรู้ที่เกี่ยวกับเนื้อหาวิชา หรือสภาพท้องถิ่น

จากผลการศึกษาของออนสเตนและฮันกิ้น (Omstein; & Hunkins. 1993); สงัด อุทรานันท์. (2532); รัตนะ บัวสนธ์. (2531) และใจทิพย์ เชื้อรัตนพงษ์. (2539) พบว่าผู้ที่มีส่วนร่วมในการพัฒนาหลักสูตรทั้งหลักสูตรแม่บทและหลักสูตรท้องถิ่นแม้มีลักษณะที่ต่างกันบ้าง แต่โดยรวมแล้ว หมายถึงบุคคลกลุ่มเดียวกัน จึงขอสรุปว่า ผู้ร่วมมือกันในการพัฒนาหลักสูตรที่สำคัญ ประกอบด้วย 2 กลุ่มใหญ่ ดังนี้คือ 1) กลุ่มที่ 1 บุคคลภายนอกโรงเรียน เช่น นักวิชาการที่เกี่ยวข้องกับงานทางการศึกษา ได้แก่ นักพัฒนาหลักสูตร ผู้เชี่ยวชาญด้านการสอน นักวัดผลการศึกษา นักแนะแนวการศึกษา ศึกษานิเทศก์ ผู้เชี่ยวชาญด้านการศึกษา บุคลากรจากหน่วยงานต่างๆ ในสังคม ได้แก่ เจ้าหน้าที่รัฐ ผู้เขียนหนังสือ ผู้พิมพ์หนังสือ ผู้ประสบความสำเร็จในแต่ละสาขาอาชีพ และประชาชน ได้แก่ ผู้นำชุมชน ตัวแทนชุมชน ผู้ปกครองนักเรียน วิทยากรท้องถิ่น ภูมิปัญญาท้องถิ่น และชาวบ้าน 2) กลุ่มที่ 2 บุคลากรภายในโรงเรียน ได้แก่ ผู้บริหารโรงเรียน ครูผู้สอน และนักเรียน โดยแต่ละบุคลากรแต่ละฝ่ายมีบทบาทและหน้าที่ของผู้ร่วมกันในการพัฒนาหลักสูตรท้องถิ่น ดังนี้ (กรมวิชาการ. 2541)

1) บทบาทของผู้เชี่ยวชาญในการพัฒนาหลักสูตร มีหน้าที่คือ กำหนดรูปแบบ ขั้นตอนการพัฒนาหลักสูตร อธิบายจุดมุ่งหมาย หลักการ และโครงสร้างของหลักสูตร วางโครงร่างของการพัฒนาหลักสูตร ให้ข้อมูลและข้อเสนอแนะที่ถูกต้องแก่ผู้ร่วมปฏิบัติงาน ดูแลรับผิดชอบการปฏิบัติงานให้สำเร็จ ศึกษาวิเคราะห์ ติดตามประเมินผลการนำหลักสูตรไปใช้ เป็นวิทยากรให้ความรู้เรื่องหลักสูตร และการพัฒนาหลักสูตรได้

2) บทบาทของครูและศึกษานิเทศก์ จะมีบทบาทในฐานะของผู้มีส่วนเกี่ยวข้องในการนำหลักสูตรไปใช้ โดยครูมีบทบาทคือให้ข้อคิดเห็น ข้อเสนอแนะที่เป็นประโยชน์ต่อคณะจัดทำหลักสูตร เป็นตัวแทนคณะกรรมการจัดทำหลักสูตร นำหลักสูตรท้องถิ่นไปใช้ในการจัดการเรียนการสอน ชี้แนะให้ผู้เรียนเห็นคุณค่าของการเรียนรู้ ประเมินผลการเรียนของนักเรียน ส่วนศึกษานิเทศก์มีบทบาทหน้าที่ให้คำปรึกษาและข้อเสนอแนะแก่โรงเรียน การปฏิบัติงานด้านวิชาการ บริหาร ธุรการ การปกครอง และอาคารสถานที่ ส่งเสริมการนิเทศภายในให้การนิเทศและสนับสนุนให้เกิดการพัฒนาหลักสูตร

3) บทบาทของผู้บริหารโรงเรียน คือ จัดอบรมบุคลากรให้มีความรู้เรื่องต่างๆ ที่เกี่ยวข้องกับหลักสูตร เป็นผู้นำทางวิชาการในการจัดกิจกรรมเกี่ยวกับงานพัฒนาหลักสูตร จัดทรัพยากรต่างๆ ที่เอื้อต่อการนำหลักสูตรไปใช้ให้ประสบความสำเร็จ

4) บทบาทของผู้เชี่ยวชาญเฉพาะสาขาต่างๆ คือ ให้คำแนะนำในการเลือกเนื้อหาสาระและกำหนดขอบเขตเนื้อหา แนวคิดสำคัญต่างๆ เสนอแนะเกี่ยวกับเกณฑ์และวิธีการศึกษาตามศาสตร์ของวิชานั้นๆ

5) บทบาทของผู้แทนชุมชน คือ ร่วมมือกันในคณะกรรมการพัฒนาหลักสูตร ให้ข้อคิดเห็นที่เป็นประโยชน์ในการกำหนดรายละเอียดของเนื้อหาสาระ

จากบทบาทและหน้าที่ของผู้ร่วมมือกันในการพัฒนาหลักสูตรข้างต้นนี้แสดงให้เห็นว่า ชุมชนท้องถิ่นสามารถมีตัวแทนเข้าร่วมมือกันในการพัฒนาหลักสูตรในฐานะที่เป็นกรรมการในขั้นการกำหนดเนื้อหาสาระในหลักสูตร แต่ไม่ร่วมมือในขั้นตอนอื่นๆ ในกระบวนการพัฒนาหลักสูตรอีก การให้ผู้แทนจากชุมชนเพียงจำนวนหนึ่งเข้าร่วมประชุมในช่วงเวลาสั้นๆ ไม่น่าจะสามารถสะท้อนให้เห็นความต้องการจำเป็นที่แท้จริงของชุมชนได้ ดังนั้นหากชุมชนท้องถิ่นได้มีโอกาสช่วยวิเคราะห์ปัญหาของตนเองในชุมชน ในลักษณะร่วมคิดร่วมตัดสินใจน่าจะสะท้อนภาพวิถีชีวิตที่เป็นอยู่ได้ดีกว่า และการร่วมมือกันในขั้นตอนอื่นๆ จะช่วยให้หลักสูตรมีความเป็นท้องถิ่นได้ยิ่งขึ้น นอกจากนี้ยังน่าจะส่งผลต่อกระบวนการเรียนรู้ของชุมชนให้ประโยชน์ในการพัฒนาชุมชนด้านอื่นๆ ไปด้วยเช่นกัน

จากการศึกษางานวิจัยหลักสูตรท้องถิ่นในประเทศไทยที่ผ่านมาเกี่ยวกับบุคลากรหลักที่ร่วมมือกันในการพัฒนาหลักสูตรท้องถิ่นพบว่า บุคลากรหลัก ได้แก่ ครูผู้สอนในฐานะตัวจักรสำคัญในการสร้างหลักสูตร ส่วนผู้บริหารโรงเรียนเป็นผู้ให้การสนับสนุนการสร้างหลักสูตรของครูในเรื่องเวลาและงบประมาณสำหรับนักเรียนพบว่า มีบทบาทร่วมในการพัฒนาหลักสูตรน้อยมาก บุคลากรภายนอกโรงเรียนในชุมชนได้รับความสนใจให้ร่วมมือกันในการสร้างหลักสูตรมากขึ้นโดยลำดับ (กรมวิชาการ. 2538; และ สุกัญญา ร้อยพิลา. 2542) โดยเฉพาะอย่างยิ่งวิทยากรท้องถิ่น ปราชญ์ชาวบ้าน และชาวบ้านโดยทั่วไป เริ่มร่วมมือกันในการพัฒนา

หลักสูตรในรูปแบบต่างๆ มากขึ้น เนื่องจากเป็นผู้ที่รู้จักสภาพวัฒนธรรมที่ซับซ้อน รู้จักกระบวนการเรียนรู้ และวิธีการแก้ปัญหาในชุมชนที่โรงเรียนตั้งอยู่ (กนกวรรณ รุกชาติ. 2541); และ กรมวิชาการ (2542).

จะเห็นได้ว่า บุคลากรในท้องถิ่นก็มีหน้าที่ในการพัฒนาหลักสูตรท้องถิ่นด้วย การร่วมมือกันในการพัฒนาหลักสูตรท้องถิ่นของบุคลากรในท้องถิ่นในฐานะผู้แทนท้องถิ่น ผู้ปกครองนักเรียน วิทยากรท้องถิ่นนี้เป็นส่วนสำคัญที่สะท้อนการจัดการศึกษาให้สอดคล้องกับวิถีชีวิตของผู้เรียนในท้องถิ่นตามพระราชบัญญัติการศึกษา พุทธศักราช 2542 ในมาตราที่ 27 ที่ได้เปิดโอกาสให้สถานศึกษาร่วมมือกันในการสร้างหลักสูตร โดยนำเอาสาระที่เกี่ยวกับสภาพปัญหาที่เกิดขึ้นในชุมชนมาเชื่อมโยงกับการเรียนรู้ในโรงเรียน การสะท้อนภาพความเป็นชุมชนท้องถิ่นออกมาในหลักสูตรท้องถิ่นจะสามารถเชื่อมโยงสาระการเรียนรู้ในโรงเรียนไปใช้ประโยชน์ต่อผู้เรียนและท้องถิ่น จึงให้ประโยชน์แก่ผู้เรียนได้ตามที่หลักสูตรมุ่งหวังไว้ แต่หากผู้ร่วมมือกันสร้างหลักสูตรมีความเข้าใจท้องถิ่นน้อย จะไม่สามารถถ่ายทอดความสลับซับซ้อนของวัฒนธรรมออกมาได้ (สำลี ทองธิว; มานพ จินะนา; และ พยุง ไชยวงศ์. 2544) การร่วมมือกันของท้องถิ่นในการสร้างหลักสูตรท้องถิ่นนี้จะช่วยให้ผู้เรียนเกิดการเรียนรู้กับความเป็นเอกลักษณ์ของท้องถิ่นของตนได้อย่างมีความหมาย เกิดความคิด และเห็นคุณค่าในเรื่องของท้องถิ่น ส่งผลต่อการส่งเสริมความเข้มแข็งของชุมชนต่อไป กล่าวได้ว่าการร่วมมือกันในการสร้างหลักสูตรของโรงเรียนหรือชุมชนยังมีความสำคัญต่อประสิทธิภาพของการนำหลักสูตรไปใช้ของครู และการรับเนื้อหาที่ถ่ายทอดจากหลักสูตรของนักเรียน ดังนั้นข้อควรคำนึงถึงในการร่วมมือกันคือผู้ที่ร่วมมือกันในการสร้างหลักสูตรต้องมาจากคนในชุมชนนั้นที่รู้จักสภาพวัฒนธรรมที่ซับซ้อน หรือกระบวนการเรียนรู้และวิธีการแก้ปัญหาของคนในชุมชนที่โรงเรียนตั้งอยู่ ไม่ใช่นักวิชาการในท้องถิ่นที่เป็นที่ยอมรับของกรรมการร่างหลักสูตร และเข้าร่วมในสัดส่วนที่ไม่สมดุลกับคณะกรรมการส่วนใหญ่ที่มาจากส่วนกลาง

อย่างไรก็ตาม แม้ว่าการให้ความสำคัญกับการร่วมมือกันในการสร้างหลักสูตรของชุมชนที่ได้เปิดโอกาสให้สถานศึกษาและชุมชนร่วมมือกันในการสร้างหลักสูตรในระดับท้องถิ่น โดยนำเอาสาระที่เกี่ยวกับสภาพปัญหาที่เกิดขึ้นในชุมชนมาเชื่อมโยงกับการเรียนรู้ในโรงเรียนนี้จะได้รับความสนใจและมีการนำไปใช้ในโรงเรียนกันแพร่หลายทั่วประเทศหลังการประกาศหลักสูตรฉบับปรับปรุง พ.ศ. 2533 มาแล้ว แต่คุณภาพหรือประสิทธิภาพของการร่วมมือกันในการสร้างหลักสูตรของชุมชนยังคงได้รับความสนใจจากผู้ปฏิบัติในขั้นการดำเนินงานเท่านั้น สำลี ทองธิว; มานพ จินะนา; และ พยุง ไชยวงศ์. (2544) จึงได้เสนอแนะหลักสูตรที่มาจากการร่วมมือกันในการสร้างหลักสูตรของชาวบ้านที่มีประสิทธิภาพ 2 ลักษณะคือ 1) เป็นหลักสูตรที่ชาวบ้านร่วมมือกันในการสร้างอย่างเท่าเทียมกันกับครูและนักวิชาการจากภายนอก เนื้อหาสาระ โครงสร้าง การจัดเวลาและการบริหารหลักสูตรเป็นไปตามแนวคิดและหลักการที่ชาวบ้านในท้องถิ่นให้ความสำคัญ และเห็นว่าเป็นความจำเป็นที่สมาชิกของท้องถิ่นนั้นจะต้องเรียนรู้เพื่อความอยู่รอดตลอดจนการพัฒนาที่ยั่งยืนของท้องถิ่นนั้นโดยเฉพาะ มีการบูรณาการวัฒนธรรมท้องถิ่น ความเป็นท้องถิ่น กระบวนการเรียนรู้ตามวิถีท้องถิ่นกับความสามารถในการนำเทคโนโลยีใหม่ๆ มาใช้เพื่อพัฒนาท้องถิ่นที่ยั่งยืน ชาวบ้านที่ร่วมสร้างหลักสูตรร่วมมือกันในการประเมินนักเรียน และ 2) เป็นหลักสูตรที่ชาวบ้านในชุมชนในท้องถิ่นรวมตัวกันเป็นเครือข่ายจากหลายๆ องค์กรทั้งภาครัฐ เอกชน และกลุ่มธุรกิจเพื่อมุ่งเสริมสร้างความเข้มแข็งให้กับชุมชน หรือแก้ปัญหาที่กำลังเกิดขึ้นในชุมชน เนื้อหาสาระที่บรรจุ

ในหลักสูตรเป็นเรื่องที่เกี่ยวกับภูมิปัญญาชาวบ้านโดยตรง เป็นสิ่งที่ชาวบ้านให้ความสำคัญ และเป็นสิ่งที่ชาวบ้านลงความเห็นร่วมกันว่าสามารถช่วยให้ชุมชนพัฒนาตนเองได้โดยคงความเป็นเอกลักษณ์ของตนไว้ ชาวบ้านจัดสรรงบประมาณทั้งหมดที่ใช้ในการพัฒนาและดำเนินการเอง

จากที่กล่าวมาจะเห็นได้ว่า หลักสูตรท้องถิ่นเป็นหลักสูตรที่คนในท้องถิ่นร่วมกันสร้างขึ้นเพื่อจัดการเรียนการสอนในเรื่องที่เกี่ยวกับท้องถิ่นแต่ละแห่ง เป็นหลักสูตรที่บุคคลหลายฝ่ายร่วมกันจัดทำขึ้น แบ่งเป็น 2 กลุ่มใหญ่ๆ คือ บุคคลภายนอกโรงเรียน ได้แก่ นักวิชาการจากหน่วยงานที่เกี่ยวข้องทางการศึกษา บุคลากรจากหน่วยงานต่างๆ เช่น เจ้าหน้าที่รัฐ ประชาชนในชุมชนนั้นๆ และบุคลากรในโรงเรียนได้แก่ นักเรียน ครู ผู้บริหารโรงเรียน ซึ่งบุคคลแต่ละฝ่ายมีบทบาทหน้าที่ในการพัฒนาหลักสูตรแตกต่างกันไปดังที่กล่าวมาแล้ว ในการวิจัยเพื่อสร้างหลักสูตรท้องถิ่นในครั้งนี้ ผู้ร่วมวิจัยจากฝ่ายต่างๆ ประกอบด้วย ตัวแทนผู้ปกครอง ตัวแทนคณะกรรมการสถานศึกษา และตัวแทนปราชญ์ชาวบ้าน มีความเท่าเทียมกันกับบุคลากรในโรงเรียนในการร่วมกันสร้างหลักสูตร เพราะเป็นหลักสูตรที่มุ่งให้ตอบสนองต่อความต้องการของชุมชนอย่างแท้จริง และชุมชนยังเป็นผู้ใช้หลักสูตร จึงกล่าวได้ว่า เป็นหลักสูตรที่ใช้ชุมชนเป็นฐานอย่างแท้จริง

3.3.2 กระบวนการพัฒนาหลักสูตรท้องถิ่น

การพัฒนาหลักสูตรท้องถิ่น หมายถึงการที่กระทรวงศึกษาธิการเปิดโอกาสให้ท้องถิ่นได้ร่วมมือกันในการพัฒนาหลักสูตรให้สอดคล้องกับสภาพและความต้องการของท้องถิ่นตามข้อกำหนดในโครงสร้างหลักสูตร ทั้งนี้เพื่อให้ผู้เรียนได้มีโอกาสเรียนรู้เรื่องราวของท้องถิ่นตน เรียนรู้สภาพเศรษฐกิจ สังคมวัฒนธรรมในท้องถิ่น ตลอดจนสามารถแก้ปัญหา พัฒนาชีวิตของตนเอง ครอบครัว และสังคมได้ ความรู้ดังกล่าวอาจมาจากภูมิปัญญาท้องถิ่นที่สั่งสมไว้และได้ถ่ายทอดกันมาในแต่ละยุคแต่ละสมัยอิงความหมายที่หนึ่งของหลักสูตร (ศูนย์พัฒนาหลักสูตร. 2539) ในการพัฒนาหลักสูตรท้องถิ่นในปัจจุบันมีการดำเนินการ ดังนี้

1) การพัฒนาหลักสูตรระดับท้องถิ่นในลักษณะของการปรับบางส่วนจากหลักสูตรแม่บท โรงเรียนสามารถพัฒนาหลักสูตรให้เหมาะสมกับสภาพและความต้องการของท้องถิ่นได้ 5 ลักษณะ (1) ปรับกิจกรรมการเรียนการสอนหรือจัดกิจกรรมเสริม สามารถกระทำได้กับทุกกลุ่มประสบการณ์ในหลักสูตรประถมศึกษา และในรายวิชาบังคับและวิชาเลือกเสรีทุกรายวิชาและทุกกลุ่มวิชาในหลักสูตรมัธยมศึกษาตอนต้นและตอนปลาย โดยไม่ทำให้จุดประสงค์ เนื้อหา และคาบเวลาเรียนเปลี่ยนแปลงไปจากที่กำหนดไว้ในหลักสูตรแม่บท (2) ปรับรายละเอียดของเนื้อหา ปรับ ลด เพิ่มเติมรายละเอียดของเนื้อหาจากหัวข้อหรือขอบข่ายที่ระบุไว้ในคำอธิบายของทุกกลุ่มประสบการณ์หรือในคำอธิบายรายวิชาให้สอดคล้องกับสภาพของท้องถิ่นได้ สามารถทำได้กับทุกกลุ่มประสบการณ์หรือรายวิชาบังคับ และวิชาเลือกเสรีทุกรายวิชาโดยไม่ทำให้จุดประสงค์ หัวข้อ หรือขอบข่ายเนื้อหา และคาบเวลาเรียนที่กำหนดไว้ในหลักสูตรแม่บทเปลี่ยนแปลงไป (3) จัดทำคำอธิบายหรือรายวิชาเพิ่มเติมขึ้นใหม่ ในระดับประถมศึกษา เพิ่มขึ้นมาได้ในกรณีที่พบว่า เนื้อหาที่ต้องการให้ผู้เรียนได้เรียนรู้นั้นไม่ปรากฏในหลักสูตร ไม่ทำให้จุดประสงค์และคาบเวลาเรียนที่กำหนดไว้ในโครงสร้างเปลี่ยนแปลง ส่วนระดับมัธยมศึกษา รายวิชาเพิ่มเติมได้เฉพาะส่วนที่เป็นวิชาบังคับเลือก และวิชาเลือกเสรีทุกกลุ่มวิชา จะต้องไม่มีเนื้อหาซ้ำซ้อนกับรายวิชาบังคับร่วม บังคับเลือก และเลือกเสรีที่มีอยู่แล้วในหลักสูตรแม่บท ปรับปรุงและ/หรือเลือกใช้

สื่อการเรียนการสอนให้เหมาะสม (4) ปรับปรุงและเลือกใช้สื่อการเรียนการสอนต่างๆ ที่มีอยู่ให้เหมาะสมสอดคล้องกับจุดประสงค์ เนื้อหาของทุกกลุ่มประสบการณ์หรือรายวิชาต่างๆ และสอดคล้องกับสภาพของท้องถิ่น สื่อการเรียนการสอนที่โรงเรียนสามารถพัฒนาเพื่อใช้ประกอบกิจกรรมการเรียนการสอน ประกอบด้วย หนังสือเรียนแบบฝึกหัด หนังสือเสริมประสบการณ์ คู่มือครู คู่มือการเรียนการสอน (5) จัดทำเสื่อการเรียนการสอนขึ้นใหม่ ทำหนังสือเรียน คู่มือครู หนังสือเสริมประสบการณ์ แบบฝึกหัด หรือเอกสารประกอบการเรียนการสอนอื่นๆ กลุ่มประสบการณ์หรือรายวิชาต่างๆ ขึ้นใหม่ให้เหมาะสมสอดคล้องกับจุดประสงค์ เนื้อหา และสภาพของท้องถิ่น

การพัฒนาหลักสูตรลักษณะนี้มีขั้นตอนในการดำเนินงานดังนี้ (กรมวิชาการ. 2541) (1) ศึกษาจุดประสงค์ เนื้อหา กิจกรรม และคาบเวลาที่กำหนดไว้ในคำอธิบายหรือคำอธิบายรายวิชาของหลักสูตรแม่บท (2) กำหนดรายละเอียดของเนื้อหาที่จะเพิ่มหรือปรับ สำหรับนำมาให้เรียนรู้หรือฝึกทักษะ โดยให้เป็นไปตามที่ได้จากการศึกษาวิเคราะห์ (3) นำรายละเอียดที่ได้ตามข้อ (2) ไปปรับเข้าในโครงสร้างขอบข่ายของเนื้อหาของกลุ่มประสบการณ์/รายวิชาที่สอน แล้วนำไปจัดทำเป็นแผนการสอนต่อไป (4) พิจารณาปรับแนวการจัดกิจกรรมการเรียนการสอน สื่อ ให้สอดคล้องกับเนื้อหาที่ปรับ เพิ่มเติม หรือลดนั้น

2) การพัฒนาหลักสูตรระดับท้องถิ่นในลักษณะของการจัดทำหรือสร้างหลักสูตรรายวิชาใหม่ มีกระบวนการหรือขั้นตอนสำคัญดังต่อไปนี้ ขั้นที่ 1 การจัดตั้งคณะทำงาน คิดเลือกจากบุคคลที่มีความรู้ความสามารถในด้านต่างๆ เช่น ด้านเนื้อหาวิชา ด้านการสอน ด้านสภาพและปัญหาของท้องถิ่น และด้านการพัฒนาหลักสูตร ขั้นที่ 2 การศึกษาและวิเคราะห์ข้อมูลพื้นฐาน กิจกรรมย่อยในขั้นนี้ได้แก่ (1) ศึกษาข้อมูลเกี่ยวกับสภาพและความต้องการของชุมชนหรือท้องถิ่นนั้นๆ ในหลายๆ ด้าน เช่น การศึกษา เศรษฐกิจ สังคม วัฒนธรรม ประเพณี การประกอบอาชีพทั้งในปัจจุบันและอนาคต ความคาดหวังของชุมชนเป็นต้น (2) สำรวจสภาพและความต้องการของผู้เรียน (3) ศึกษาทำความเข้าใจในหลักสูตรแม่บท และ (4) วิเคราะห์ศักยภาพของโรงเรียน ขั้นที่ 3 การกำหนดจุดประสงค์ จุดประสงค์ของหลักสูตรรายวิชา จุดประสงค์ในระดับกลุ่มวิชาหรือกลุ่มประสบการณ์ของรายวิชานั้นๆ ขั้นที่ 4 การกำหนดเนื้อหา นำจุดประสงค์ที่ระบุมาวิเคราะห์แล้วกำหนดเนื้อหาสาระของรายวิชาสามารถปรับเปลี่ยนเนื้อหาที่จะนำมาสอนให้เหมาะสมกับสภาพของท้องถิ่น ขั้นที่ 5 การกำหนดกิจกรรม กำหนดกิจกรรมที่จะจัดให้ผู้เรียนเกิดประสบการณ์การเรียนรู้ โดยพิจารณาจากจุดประสงค์แต่ละข้อ ขั้นที่ 6 การกำหนดคาบเวลาเรียน เอาโครงสร้างของหลักสูตรแม่บทและปริมาณของเนื้อหาที่ผู้เรียนจะต้องเรียนเป็นเครื่องกำหนด ขั้นที่ 7 การกำหนดเกณฑ์การวัดและประเมินผล จัดทำขึ้นใหม่เพื่อผู้ปฏิบัติจะได้ดำเนินการวัดและประเมินผลตรงกับเจตนารมณ์ของหลักสูตร ควรระบุ วัดและประเมินผล วิธีการวัดหรือเครื่องมือที่ใช้วัดผล รวมทั้งมีการตัดสินผล ขั้นที่ 8 การจัดทำเอกสารหลักสูตร หลังจากที่สร้างหรือจัดทำหลักสูตรรายวิชาใหม่แล้ว ควรจะจัดทำเอกสารหลักสูตร เพื่อให้ผู้ใช้หลักสูตรหรือครูผู้สอนสามารถนำหลักสูตรไปใช้อย่างมีประสิทธิภาพ ขั้นที่ 9 การตรวจสอบคุณภาพและการทดลองใช้หลักสูตร เพื่อนำผลมาปรับปรุงข้อบกพร่องก่อนนำไปใช้จริง ต้องกำหนดเป็นแผนอย่างมีขั้นตอนและระบบ ขั้นที่ 10 การเสนออนุมัติใช้หลักสูตร ตรวจสอบคุณภาพของหลักสูตรและปรับปรุงแก้ไขหลักสูตรเรียบร้อยแล้ว เสนอต่อหน่วยงานที่เกี่ยวข้องตามลำดับขั้นเพื่อขออนุมัติใช้หลักสูตร ขั้นที่ 11 การนำหลักสูตรไปใช้ ขณะรออนุมัติใช้หลักสูตร ดำเนินการวางแผนการใช้หลักสูตร ต้องเตรียมจัดการ

อบรมครูเกี่ยวกับวิธีการใช้หลักสูตร ขั้นที่ 12 การประเมินผลหลักสูตร การพิจารณาเกี่ยวกับคุณค่าของหลักสูตรว่าเป็นอย่างไร ให้ผลตรงตามจุดประสงค์ที่กำหนดไว้หรือไม่ มีส่วนใดที่จะต้องปรับปรุงแก้ไขเพื่อให้หลักสูตรมีคุณภาพดียิ่งขึ้น

สำลี ทองธิว; มานพ จินะนา; และ พยุง ไชยวงศ์ (2544) ได้สรุปแนวทางในการพัฒนาหลักสูตรท้องถิ่นเพิ่มเติมไว้อีก สองแนวทาง คือ 1) หลักสูตรท้องถิ่นที่พัฒนาขึ้นโดยปรับเปลี่ยนกิจกรรมการเรียนการสอน รายละเอียดเนื้อหา ทำรายวิชาเพิ่มเติม ปรับปรุงสื่อหรือเลือกวิธีการสอนที่เหมาะสม หรือจัดทำสื่อการเรียนการสอนขึ้นใหม่ให้สอดคล้องกับรายวิชาที่เพิ่มขึ้นใหม่จากของเดิมที่มีอยู่ในหลักสูตรกลาง การพัฒนาหลักสูตรในแนวนี้กระทรวงศึกษาธิการกำหนดไว้ว่าต้องไม่ทำจุดประสงค์ เนื้อหา และคาบเวลาเปลี่ยนแปลงไปจากที่กำหนดไว้ในหลักสูตรแม่บท ซึ่งหลักสูตรท้องถิ่นที่จัดทำขึ้นแล้วแม้ไม่ขออนุญาตจากส่วนกลางแต่ก็ควรผ่านการรับทราบและรับรองจากหน่วยงานต้นสังกัดก่อน และ 2) หลักสูตรท้องถิ่นที่ครูในท้องถิ่นโดยความร่วมมือของคนในชุมชนนั้นจัดทำขึ้นใช้ในท้องถิ่นใดท้องถิ่นหนึ่งโดยเฉพาะ เพื่อพัฒนาความเข้มแข็งของท้องถิ่นนั้น ซึ่งการพัฒนาหลักสูตรในแนวนี้จะเน้นสภาวะการเรียนรู้และวิถีชีวิตของคนในท้องถิ่นเป็นศูนย์กลาง ผสมผสานการเรียนรู้ในระบบโรงเรียนเข้ากับการเรียนรู้ตามอัธยาศัยมากกว่ากรอบความรู้ที่กำหนดไว้ในหลักสูตรกลางเท่านั้น ทั้งนี้เพื่อการเรียนการสอนที่ทันต่อเหตุการณ์และสภาพท้องถิ่นอย่างแท้จริง โดยยึดแนวปรัชญาการศึกษาท้องถิ่น ที่มุ่งสร้างความเข้าใจระบบการผลิตรูปแบบใหม่ให้กับคนในชนบทและรื้อฟื้นความสำคัญของกระบวนการดำเนินชีวิตตามวัฒนธรรมและภูมิปัญญาท้องถิ่น รวมถึงการสร้างศักยภาพของคนในชุมชนชนบทให้สามารถเรียกร้องเพื่อส่วนร่วมในการกำหนดวิถีการดำเนินชีวิตและทิศทางการพัฒนาท้องถิ่นของคนเพื่อคงสภาพความผูกพันระหว่างธรรมชาติกับมนุษย์ และระหว่างมนุษย์กับมนุษย์ด้วยกันอย่างสมดุล

จากแนวทางในการพัฒนาหลักสูตรที่กล่าวมา จะเห็นได้ว่า สามารถพัฒนาหลักสูตรได้หลายวิธี ในการวิจัยครั้งนี้ ผู้วิจัยเลือกวิธีการพัฒนาหลักสูตรท้องถิ่นโดยให้บุคลากรในโรงเรียนร่วมมือกับคนในชุมชนจัดทำหลักสูตรท้องถิ่นขึ้น เพื่อพัฒนาการจัดการเรียนรู้ร่วมกันของบุคคลในชุมชนและบุคลากรของโรงเรียน ซึ่งการพัฒนาหลักสูตรในแนวนี้จะเน้นสภาวะการเรียนรู้และวิถีชีวิตของคนในท้องถิ่นเป็นศูนย์กลาง

3.3.3 การพัฒนาหลักสูตรท้องถิ่นโดยใช้ชุมชนเป็นฐาน

การวิจัยครั้งนี้ ผู้วิจัยต้องการให้ผู้ร่วมวิจัยช่วยกันพัฒนาหลักสูตรในระดับโรงเรียน เรียกว่าหลักสูตรท้องถิ่นที่สร้างขึ้นโดยการเข้าเป็นแนวร่วมระหว่างชุมชนกับโรงเรียน (Community-based School Curriculum) (สำลี ทองธิว. 2543) โดยผู้แทนคนในชุมชน และผู้แทนครูคือคนที่อยู่ในชุมชน ส่วนผู้วิจัยเป็นนักวิชาการภายนอกที่มาร่วมกันสร้างหลักสูตรที่สอดคล้องกับความต้องการ วิถีชีวิตและสนองต่อความต้องการของชุมชน มีขั้นตอนการสร้างดังนี้

1) ครูศึกษาข้อมูลท้องถิ่น เพื่อนำมาสร้างเป็นเนื้อหาและประสบการณ์ในหลักสูตร

2) ครูและชาวบ้านเข้าเป็นแนวร่วมคณะกรรมการกำหนดรูปแบบหลักสูตรท้องถิ่นตามแนวปรัชญาการศึกษาสำหรับท้องถิ่น

3) ครูสร้างหลักสูตรท้องถิ่นพร้อมเอกสารประกอบหลักสูตร

4) ครูนำหลักสูตรไปให้ผู้เชี่ยวชาญตรวจสอบความสมบูรณ์

5) ครูปรับปรุงแก้ไขหลักสูตรท้องถิ่นตามผลการทดลอง

6) ครูนำหลักสูตรท้องถิ่นไปใช้ตามกระบวนการ

7) ครูและภูมิปัญญาท้องถิ่นร่วมกันประเมินผลสัมฤทธิ์ทางการเรียนของนักเรียน

8) คณะกรรมการชุมชนประเมินผลกระทบของหลักสูตรต่อชุมชนและนำเสนอต่อองค์กรเครือข่ายชุมชน

จากขั้นตอนการสร้างหลักสูตรดังกล่าวจะพบว่า ครูมีบทบาทมากกว่าคนในชุมชนในการสร้างหลักสูตร เพราะครูได้ผ่านศึกษาอบรมเกี่ยวกับการสร้างหลักสูตรมาแล้ว ย่อมมีความรู้ความเข้าใจเกี่ยวกับการสร้างหลักสูตรมากกว่าคนในชุมชน แต่ในขั้นของการนำหลักสูตรการไปใช้ในการจัดการเรียนรู้ และการประเมินผลการจัดการเรียนรู้ ชุมชนก็จะมีส่วนร่วมในการดำเนินการมากขึ้น ซึ่งสอดคล้องกับแนวคิดการจัดการเรียนรู้ที่ใช้ชุมชนเป็นฐานที่มีการร่วมมือกันดำเนินการ 3 ขั้นตอน คือ ขั้นเตรียมการ ขั้นดำเนินการ และขั้นประเมินผลการจัดการเรียนรู้

4. แนวคิดเกี่ยวกับความสนใจในอาชีพ

ความสนใจเป็นแรงผลักดันอันหนึ่งที่กระตุ้นให้บุคคลกระทำการใดๆ หรือแสดงถึงความโน้มเอียงในการที่บุคคลจะเลือกหรือทำสิ่งใดที่ตนชอบมากกว่าสิ่งอื่นๆ ในทางด้านการศึกษาเชื่อกันว่า ความสนใจมีความสัมพันธ์กับความสำเร็จในด้านการเรียนวิชาการ และความพึงพอใจในการงาน รวมทั้งยังเป็นองค์ประกอบสำคัญอันหนึ่งในการพัฒนาความสามารถในการประกอบอาชีพ (สำนักวิจัย สถาบันราชภัฏพิบูลสงคราม. 2542: 12) ดังนั้นในการวิจัยครั้งนี้ จึงต้องจัดกิจกรรมการเรียนการสอน และจัดโครงการหรือกิจกรรมเพื่อเร้าให้นักเรียนมีความสนใจในอาชีพท้องถิ่น เพื่อนักเรียนจะได้มีความรักในอาชีพและ มีทักษะในอาชีพท้องถิ่น และสามารถนำไปเป็นช่องทางในการประกอบอาชีพอยู่ในท้องถิ่นเมื่อสำเร็จการศึกษาได้

4.1 ความหมายของความสนใจในอาชีพ

ความสนใจในอาชีพ เป็นสิ่งสำคัญพื้นฐานของจิตวิทยาวิชาชีพและการแนะแนวอาชีพมาตั้งแต่ปี 1900 ผู้บุกเบิกการศึกษาด้านความสนใจในอาชีพมีทั้ง ฟรายเออร์, คูเดอร์, สตรอง, ดาร์เลย์ และฮากินา (Fryer, Kuder, Strong, Darley and Hagenah) (Betsworth; & Fouad. 1997: Online) ในความหมายเกี่ยวกับความสนใจในอาชีพ มีผู้ให้คำอธิบายไว้หลายประการ เช่น ความสนใจเป็นความชอบในบางสิ่งบางอย่าง ที่ชี้บ่งให้เห็นความชอบมากกว่าสำหรับสิ่งหนึ่งๆ เมื่อเปรียบเทียบกับสิ่งอื่นๆ (นวลศิริ เปาโรหิตย์. 2528) และความสนใจเป็นแรงผลักดันที่กระตุ้นให้บุคคลกระทำการใดๆ ที่ตนชอบมากกว่าสิ่งอื่น ความสนใจที่แท้จริงจะต้องลึกซึ้งมากที่สุดและความสนใจที่ได้รับการสนับสนุนจากความถนัด (สุชา จันทร์เอม. 2527) เช่น ความสนใจมีความสำคัญอย่างมากต่อการวางแผนทางอาชีพ ความสนใจที่ประเมินได้และอาชีพที่ประกอบจริงๆ ย่อมสะท้อนให้เห็นบุคลิกภาพและเปิดโอกาสให้ความต้องการส่วนบุคคล รวมทั้งแรงขับต่างๆ ให้ได้รับการตอบสนอง (ธนู แสงศักดิ์. 2519) ความสนใจเป็นความรู้สึกจดจ่ออยากรู้อยากเห็นอยากกระทำสิ่งที่ตนสนใจ ความสนใจเป็นองค์ประกอบที่สำคัญที่

จะทำให้เกิดแรงจูงใจในการเรียนหรือการทำงานและความชอบ ความสนใจของบุคคลเป็นองค์ประกอบที่มีอิทธิพลต่อการเลือกอาชีพ และจะมีอิทธิพลต่อความมุ่งมั่นในการประกอบอาชีพนั้นๆ (ษมาธร พันธุมโพธิ์. 2529) ความสนใจเป็นสิ่งที่ทำให้เห็นความแตกต่างของกลุ่มอาชีพกลุ่มหนึ่งกับกลุ่มอื่นๆ เป็นสิ่งที่ได้รับการมองเห็นว่าเป็นตัวแทนของอิทธิพลของแรงจูงใจ เป็นสิ่งที่ทำให้เกิดกำลังและเป็นสิ่งที่ชี้ทิศทาง และเนื่องมาจากความสนใจทำให้เกิดกำลังในการแสดงการกระทำต่างๆ ดังนั้นความสนใจต้องสอดคล้องกับความสามารถและการจัดเตรียมการชี้บ่งระดับความพอใจที่บุคคลอาจจะได้จากงานตามเหตุผล แล้วความสนใจเป็นการสะท้อนถึงความต้องการทางบุคลิกภาพ ดังนั้นจึงเป็นสาเหตุสำคัญยิ่งสำหรับการเลือกอาชีพ (รัชนีนารถ มณีพงศ์. 2527)

ความสนใจมีลักษณะเป็นความรู้สึกหรือเจตคติที่เข้มข้นอยู่ในวงแคบ คือ คนเราจะต้องมีความสนใจต่อสิ่งใดสิ่งหนึ่งเป็นอย่างๆ ไป ความสนใจเป็นเรื่องของแต่ละบุคคล มีความเข้มข้นแตกต่างกัน อาจเป็นความรู้สึกชั่วขณะหรือตลอดไปก็ได้ คนหนึ่งอาจมีความสนใจต่อสิ่งหนึ่ง แต่อีกคนหนึ่งอาจไม่สนใจสิ่งนั้นเลยก็ได้ เมื่อเกิดความสนใจต่อสิ่งใดแล้วคนย่อมมีความมุ่งหมายอย่างใดอย่างหนึ่งต่อสิ่งนั้น เช่น ต้องการรู้ให้มากขึ้น ต้องการทำเป็น เป็นต้น ความสนใจที่บุคคลมีต่อสิ่งใดสิ่งหนึ่งย่อมเปลี่ยนแปลงได้ตามสถานการณ์ คนย่อมมุ่งมั่นที่จะทำให้สำเร็จตามความมุ่งหมาย ถ้าคนนั้นมีความสนใจต่อสิ่งนั้น (วนิช บรรจง และคณะ. 2515: 33) การเกิดความสนใจเริ่มจากการรับรู้ก่อน การไม่รับรู้สิ่งใดก็จะไม่เกิดความรู้สึกต่อสิ่งนั้นๆ ความสนใจก็จะไม่มีโอกาสเกิดขึ้นได้เลย การรับรู้สิ่งใดจึงเป็นสิ่งสำคัญ แต่ก็ไม่ประกันว่าเมื่อรับรู้สิ่งใดแล้วต้องสนใจสิ่งนั้น เพราะเมื่อรับรู้แล้วอาจจะไม่เอาใจใส่ต่อสิ่งนั้น หรือสิ่งเร้านั้นไม่กระตุ้นให้น่ารับเอาไว้ เมื่อเป็นเช่นนี้การรับรู้ก็จะผ่านไป ความรู้สึกต่อสิ่งนั้นไม่ต่อเนื่องมลายหายไปจากจินตนาการ เสมือนกับไม่ได้สัมผัสรับรู้สิ่งนั้นเลย ความสนใจก็จะไม่เกิดขึ้นในจิตใจ แต่ถ้าสิ่งเร้านั้นทำให้จิตใจรับรู้อย่างต่อเนื่อง ความรู้สึกก็จะเกิดขึ้น และถ้าความรู้สึกเกิดการตอบสนองอย่างเต็มใจ เกิดความพึงพอใจ ความสนใจก็จะเกิดติดตามมา การเร้าเพื่อจิตตอบสนองจึงเป็นสิ่งสำคัญในการสร้างความสนใจ แต่จะมีมากน้อยหรือนานขนาดไหนขึ้นอยู่กับสภาวะของจิตหรือความรู้สึก การจัดอันดับความรู้สึกของแครธโรลและคณะ ให้ความสนใจเป็นความรู้สึกขั้นแรก มีทิศทางและความเข้ม ตั้งแต่การรับจนถึงการชื่นชมในคุณค่า ซึ่งสอดคล้องกับ การจัดรูปแบบของพัฒนาการทางด้านความรู้สึกตามแนวคิดของบลูมและคณะ (เชิดศักดิ์ โฆวาสินธุ์. 2520: 39) ซึ่งได้จัดระดับความสนใจเป็นความรู้สึกขั้นแรก ประกอบไปด้วย การรับรู้สิ่งเร้า ได้แก่ การรู้จักกับสิ่งเร้านั้นๆ ความรู้สึกที่จะยอมรับสิ่งเร้านั้นๆ ควบคุมหรือคัดเลือกความสนใจที่มีต่อสิ่งเร้านั้นๆ การตอบสนอง ได้แก่ การยอมรับสิ่งเร้านั้นๆ ความรู้สึกที่จะตอบสนอง และความพอใจที่ได้รับจากการตอบสนองนั้น ๆ ขั้นสุดท้ายของความสนใจคือ การสร้างคุณค่า ได้แก่ การสำนึกในคุณค่า และการชมชอบคุณค่านั้น

ความสนใจ เจตคติ และค่านิยม ความรู้สึกทั้ง 3 อย่างนี้ซ้อนทับกัน แต่ความสนใจบางเบากว่า แต่ถ้าจะแยกนิยามให้พิจารณา ความสนใจคือ ความรู้สึกชื่นชอบต่อเป้าที่เป็นกิจกรรม เจตคติคือ ความรู้สึกชื่นชอบต่อเป้าที่เป็นบุคคล หรือสิ่งของ ส่วนค่านิยม คือ ความรู้สึกชื่นชมต่อเป้าที่เป็นอุดมการณ์หรือวิถีชีวิต (ล้วน สายยศ. 2538: 27)

ความสนใจแบ่งออกได้เป็น 3 อย่าง (ล้วน สายยศ. 2538: 27; อ้างอิงจาก Super and Crite. 1962) ดังนี้

1) ความสนใจส่วนตน (Expressed Interest) ความสนใจลักษณะนี้เป็นการแสดงออกของแต่ละบุคคลที่ชื่นชอบสิ่งหนึ่งมากกว่าสิ่งหนึ่ง เป็นการแสดงความสนใจของตนเองแบบเงียบๆ แต่เป็นการแสดงออกที่เห็นได้จากการทำกิจกรรม เช่น ชอบปลูกต้นไม้ ชอบอ่านหนังสือ เป็นต้น ความสนใจของคนประเภทนี้ไม่ไปยุ่งกับคนภายนอกมากนัก

2) ความสนใจขันอาสา (Manifest Interest) ความสนใจระดับนี้ เป็นความสนใจด้านอาสาสมัครร่วมวงกับกลุ่มทำกิจกรรมเข้าร่วมกับชุมนุมหรือสมาคมนั้นๆ เช่น เด็กคนหนึ่งชื่นชอบคณิตศาสตร์ แต่ไม่ใช่สนใจชอบอยู่คนเดียว เข้าร่วมชุมนุมคณิตศาสตร์ด้วยความเต็มใจและอาสาทำงานให้ชุมนุมเต็มที่ด้วย

3) ความสนใจจากรายการวัด (Inventoried Interest) เป็นความสนใจที่ได้จากรายการวัดในแบบทดสอบวัดความสนใจ ซึ่งขึ้นอยู่กับนิยามความสนใจของเครื่องมือวัดนั้นๆ เนื้อหารายการถามต่างๆ ใช้ในการค้นหาความสนใจอาจแตกต่างกัน แต่ก็สามารถนำมาแปลผลได้ว่า คนนั้นมีความสนใจด้านใดขนาดไหน

จากที่กล่าวมา กล่าวได้ว่า ความสนใจคือความรู้สึกชื่นชอบกิจกรรมหนึ่งมากกว่ากิจกรรมอื่นๆ เป็นของความรู้สึกเป็นกิจกรรม ดังนั้น ความรู้สึกใดๆ ที่มีต่อเป้ากิจกรรม ถือว่าเป็นความสนใจ ความสนใจเป็นความรู้สึกขั้นแรกที่จะนำไปสู่ขั้นอื่นๆ เช่น ความซาบซึ้ง เจตคติ ค่านิยม คุณธรรม และบุคลิกภาพ ดังนั้น การรู้ข้อมูลว่าใครมีความสนใจด้านใดมากน้อยแค่ไหน จึงเป็นประโยชน์อย่างยิ่งในการจัดการเรียนการสอน และการแนะแนวอาชีพ

4.2 การวัดความสนใจในอาชีพ

การวัดความสนใจในอาชีพ คือการสืบค้นดูว่าคนหนึ่งๆ สนใจสนสิ่งใดบ้าง และสนใจในสิ่งนั้นมากน้อยเพียงใด จุดประสงค์ของการวัดคือ เพื่อค้นหาอาการต่างๆ ทางจิต ซึ่งเป็นเครื่องแสดงว่า คนจะสนใจในสิ่งใดต่อไปภายหน้าหรือไม่ ทั้งนี้จะรู้ได้ว่าเขาชอบทำงานนั้นหรือไม่ประการหนึ่ง และเขาจะได้ไปร่วมทำงานกับคนที่เห็นอกเห็นใจเขาอีกประการหนึ่ง นักจิตวิทยาสามารถทำนายได้ล่วงหน้าถึงความสำเร็จและความล้มเหลวของบุคคลโดยดูจากคะแนนที่ปรากฏในผลสอบ

การวัดความสนใจของบุคคล สามารถวัดได้หลายวิธี ซูเปอร์ (Super) (1949) ได้กล่าวว่า ความสนใจของบุคคลสามารถศึกษาได้จากวิธีการต่อไปนี้

1) Expressed Interest เป็นวิธีการศึกษาจากคำพูดหรือถ้อยคำของบุคคลเกี่ยวกับความสนใจ ความสนใจที่ได้จากการศึกษาวิธีนี้เป็นพื้นฐานของการศึกษาความสนใจวิธีอื่นๆ

2) Manifest Interest เป็นวิธีการศึกษาจากพฤติกรรมการแสดงออกที่สังเกตได้ ซึ่งเป็นพฤติกรรมที่บุคคลนั้นทำให้เป็นงานอดิเรกหรืองานประจำ

3) Tested Interest เป็นวิธีการศึกษาจากผลลัพธ์ทางการเรียนจากวิชาที่บุคคลนั้นสนใจ โดยยึดพื้นฐานทฤษฎีที่ว่าบุคคลจะเลือกเรียนในสิ่งที่เขาสนใจ

4) Inventoried Interest เป็นวิธีการศึกษาโดยการใช้แบบสำรวจ ด้วยการให้บุคคลแสดงความรู้สึกชอบและไม่ชอบ นำผลจากแบบสำรวจไปวิเคราะห์ทางสถิติได้ผลออกมาเป็นคะแนนความสนใจ

ความสนใจเป็นสิ่งหนึ่งที่จะทำให้คนเรากระทำอะไรออกมาได้ การวัดความสนใจจึงมีความจำเป็นและเป็นการวัดว่า ใครชอบหรือชื่นชอบกิจกรรมใดเป็นส่วนใหญ่ แต่ใครจะจัดกิจกรรมเป็นกลุ่มแบบใด มีกี่กลุ่มขึ้นอยู่กับความเชื่อและทฤษฎีของผู้นั้น การวัดความสนใจในระดับชั้นประถมและมัธยมศึกษาตอนต้นอาจมีความเชื่อมั่นน้อย เพราะประสบการณ์ยังน้อยความสนใจจะเปลี่ยนแปรได้เสมอ ความสนใจจะคงเส้นคงวาในระดับเด็กวัยโตขึ้น

ในประเทศไทย มีการจัดทำแบบสำรวจความสนใจในอาชีพขึ้น และที่นิยมใช้กันอย่างแพร่หลาย ได้แก่ แบบสำรวจความสนใจในอาชีพของกรมวิชาการ กระทรวงศึกษาธิการ เป็นแบบทดสอบที่ได้แปลมาจาก The Kuder Interest Inventories เป็นแบบทดสอบที่มีวัตถุประสงค์เพื่อชี้ความสัมพันธ์ของความสนใจในด้านต่างๆ ลักษณะของแบบสำรวจเป็นข้อคำถาม สร้างขึ้นและจัดเป็นกลุ่มตรงตามเนื้อเรื่อง เป็นคำถามชนิด 3 ตัวเลือก ผู้ถูกทดสอบจะต้องเลือกข้อที่ชอบมากที่สุดและไม่ชอบมากที่สุดอย่างละ 1 ข้อ แบบสำรวจความสนใจนี้ จะจำแนกสิ่งที่วัดได้เพื่อใช้พยากรณ์ความสนใจของนักเรียนออกเป็น 10 กลุ่ม ได้แก่ งานจักรกล งานคำนวณ งานวิทยาศาสตร์ งานชักชวนโฆษณา งานศิลปะ งานวรรณกรรม งานดนตรี งานบริการสังคม งานธุรการ งานนอก
สำนักงาน

แบบสอบถามเกี่ยวกับความสนใจในอาชีพทั้งหมดที่กล่าวมา เป็นแบบสอบถามที่จัดอาชีพหลายๆ อาชีพเป็นกลุ่มๆ แล้วแต่ทฤษฎีที่ใช้ แล้วให้ผู้ตอบเลือกตอบคำตอบที่ตรงกับตัวเองมากที่สุด ยังไม่มีแบบสอบถามเกี่ยวกับความสนใจในอาชีพใดอาชีพหนึ่งเป็นการเฉพาะ ในการวิจัยครั้งนี้ ผู้วิจัยได้จัดทำแบบสอบถามเกี่ยวกับความสนใจในอาชีพท้องถิ่น ตามแนวคิดของบลูมและคณะ (เชิดศักดิ์ โฆวาสินธุ์. 2520: 39) ซึ่งได้แบ่งระดับความสนใจออกเป็น 3 ระดับ ประกอบด้วย การรับรู้สิ่งเร้า การตอบสนอง และการสร้างคุณค่า และแนวคิดของ ล้วน สายยศ (2538: 36) ซึ่งได้กล่าวถึง การสร้างแบบทดสอบวัดความสนใจว่า จะต้องกำหนดเป้าหลักที่จะวัดแล้ววิเคราะห์เป้าว่ามีส่วนย่อยอะไร แล้วเขียนข้อความเกี่ยวกับกิจกรรม แยกเขียนตามเป้าย่อยว่าแต่ละกิจกรรมมีอะไรบ้าง แล้วจึงนำมารวมกัน

4.3 งานวิจัยที่เกี่ยวข้องกับความสนใจในอาชีพ

งานวิจัยที่เกี่ยวข้องกับความสนใจในอาชีพจากการศึกษาของผู้วิจัย จะได้นำเสนองานวิจัยที่มีความเกี่ยวข้องกับการวิจัยในครั้งนี้ ซึ่งเป็นการวิจัยเพื่อสร้างความสนใจในอาชีพ พอจะแบ่งได้เป็น 2 กลุ่มตามเนื้อหาของการวิจัย ได้แก่ การวิจัยเกี่ยวกับปัจจัยที่เกี่ยวข้องกับความสนใจในอาชีพ และการวิจัยเชิงสำรวจความสนใจในอาชีพ ซึ่งผู้วิจัยจะได้นำเสนอตามลำดับดังต่อไปนี้

งานวิจัยที่ศึกษาปัจจัยที่สัมพันธ์กับความสนใจในอาชีพพบได้ในงานของ อุบลรัตน์ วรรณวิไลย (2551) ซึ่งได้ศึกษาความสนใจในอาชีพของนักเรียนชั้นมัธยมศึกษาปีที่ 2 และศึกษาปัจจัยที่สัมพันธ์กับความสนใจในอาชีพ กลุ่มตัวอย่างเป็นนักเรียนโรงเรียนสิริมังคลานุสรณ์ จำนวน 40 คน ผลการวิจัยพบว่า นักเรียนส่วนใหญ่

มีความสนใจในอาชีพด้านศิลปะดนตรีและวรรณกรรม และด้านการจัดการและการค้าขายมากที่สุดคิดเป็นร้อยละ 27.50 รองลงมามีความสนใจด้านวิทยาศาสตร์และเทคนิคคิดเป็นร้อยละ 22.50 ส่วนงานที่นักเรียนสนใจน้อยที่สุดคือ งานด้านสำนักงานและเสมียน คิดเป็นร้อยละ 2.50 และพบว่า ปัจจัยด้านเพศ อายุ ผลการเรียน จำนวนพี่น้องของนักเรียน อาชีพ การศึกษา และรายได้ของบิดามารดาและผู้ปกครอง ความสนใจในอาชีพของเพื่อนสนิทและผลการเรียนของเพื่อนสนิท มีความสัมพันธ์กับความสนใจในอาชีพของนักเรียน ซึ่งแตกต่างจากผลการวิจัยผลการศึกษาเรื่อง ปัจจัยที่มีความสัมพันธ์ต่อความสนใจอาชีพวนศาสตร์ของนักเรียนชั้นมัธยมศึกษาตอนปลาย ของชิดชนก ศุภพรโอฬาร (2548) โดยมีกลุ่มตัวอย่างเป็นนักเรียนชั้นมัธยมศึกษาตอนปลาย ในอำเภอเมือง จังหวัดปราจีนบุรี จำนวน 357 คน ผลการวิจัยพบว่า ปัจจัยที่ไม่มีผลต่อความสนใจในอาชีพวนศาสตร์ ได้แก่ เพศ ระดับชั้น แผนการเรียน ผลการเรียนเฉลี่ยสะสม อาชีพของบิดามารดา ระดับการศึกษาของบิดามารดา รายได้เฉลี่ยของครอบครัว ประสบการณ์ในการท่องเที่ยว การได้รับข้อมูลข่าวสารเกี่ยวกับการอนุรักษ์ทรัพยากรป่าไม้และความรู้ด้านการอนุรักษ์ทรัพยากรป่าไม้ ส่วนปัจจัยที่มีความสัมพันธ์ต่อความสนใจในอาชีพวนศาสตร์ ได้แก่ สถานภาพการเป็นสมาชิกชมรมอนุรักษ์ทรัพยากรธรรมชาติและสิ่งแวดล้อม และความพึงพอใจต่อครูผู้สอน

สำหรับงานวิจัยที่สำรวจความสนใจในอาชีพของนักเรียน ได้แก่ งานวิจัยของ วรรณดี แก้วเก่า (2541) โดยมีกลุ่มตัวอย่างเป็นนักเรียนชั้นมัธยมศึกษาปีที่ 3 จังหวัดฉะเชิงเทรา จำนวน 1,172 คน เครื่องมือที่ใช้ในการวิจัยเป็นแบบสอบถามวัดความสนใจในอาชีพ และการเลือกศึกษาต่อ ผลการวิจัยพบว่า ปัจจัยที่มีความสัมพันธ์กับการเลือกศึกษาต่อและความสนใจในอาชีพอย่างมีนัยสำคัญทางสถิติที่ระดับ .05 ได้แก่ หมวดอาชีพของบิดามารดา ระดับการศึกษาของบิดามารดา และระดับรายได้ของบิดามารดา ส่วนเพศของนักเรียนมีความสัมพันธ์กับความสนใจในอาชีพอย่างมีนัยสำคัญทางสถิติที่ระดับ .05 นักเรียนในโรงเรียนมัธยมสามัญศึกษาสนใจในหมวดอาชีพวิชาชีพวิชาการ หมวดอาชีพการบริหารและการจัดการมากว่านักเรียนในโรงเรียนขยายโอกาสทางการศึกษาอย่างมีนัยสำคัญทางสถิติที่ระดับ .05 ส่วนนักเรียนในโรงเรียนขยายโอกาสทางการศึกษาสนใจในหมวดอาชีพการคมนาคม การสื่อสาร การผลิตและการขนส่ง มากว่า นักเรียนในโรงเรียนมัธยมสามัญศึกษา อย่างมีนัยสำคัญทางสถิติที่ระดับ .05

ทิศาวุฒิ โชตินิสากรณ์ (2545) ศึกษาความสนใจในอาชีพของนักเรียนชั้นมัธยมศึกษาปีที่ 3 โรงเรียนวัฒโนทัยพายัพ จังหวัดเชียงใหม่ กลุ่มตัวอย่างมีจำนวน 205 คน ด้วยวิธีการสุ่มตัวอย่างแบบง่าย เครื่องมือที่ใช้ในการวิจัยเป็นแบบทดสอบความสนใจในอาชีพ SDS ตามทฤษฎีการเลือกอาชีพของฮอลแลนด์ ผลการวิจัยพบว่านักเรียนมีความสนใจในอาชีพด้านการจัดการและค้าขายมากที่สุด คิดเป็นร้อยละ 32.7 รองลงมาคือ งานวิทยาศาสตร์และเทคนิคคิดเป็นร้อยละ 22.4 ส่วนงานที่นักเรียนสนใจน้อยที่สุด คือ งานสำนักงานและเสมียน คิดเป็นร้อยละ 3.9 และพบว่า เพศ ผลการเรียนเฉลี่ยสะสม และโปรแกรมการเรียน มีความสัมพันธ์กับความสนใจในอาชีพของนักเรียน ส่วนอาชีพของบิดามารดาไม่มีความสัมพันธ์กับความสนใจในอาชีพของนักเรียน

เดวิสัน และ สโปเคน (Davison ; & Spokane) (1999) ศึกษาความสนใจในอาชีพของนักเรียนเชื้อสายสเปน แอฟริกันอเมริกัน และพวกผิวขาว กลุ่มตัวอย่างเป็นนักเรียนเกรด 6-8 จำนวน 570 คน ในโรงเรียนมัธยมศึกษาตอนต้นในเมือง เครื่องมือที่ใช้ในการวิจัยคือ แบบสอบถามความสนใจในอาชีพ (Strong Interest

Inventory) ผลการวิจัยพบว่า นักเรียนที่พูดภาษาสเปนเป็นภาษาที่หนึ่งมีความสนใจในอาชีพต่างๆ สูงกว่านักเรียนที่มีเชื้อสายสเปน และพวกผิวขาว

จากรายงานการวิจัยที่กล่าวมา จะเห็นได้ว่า มีการศึกษาความสนใจในอาชีพของนักเรียนในด้านต่างๆ เช่น หาปัจจัยที่มีความสัมพันธ์กับความสนใจในอาชีพใดอาชีพหนึ่ง และทำการสำรวจความสนใจในอาชีพโดยทั่วไป ยังไม่พบว่ามีการวิจัยที่จัดกิจกรรมการเรียนการสอนเพื่อให้นักเรียนมีความสนใจในอาชีพใดอาชีพหนึ่งเลย ดังนั้น ผู้วิจัยจึงสนใจที่จะศึกษาผลการจัดการเรียนการสอน เพื่อให้นักเรียนสนใจในอาชีพในท้องถิ่น เพื่อจะนำไปสู่การใส่ใจฝึกฝนจนเกิดทักษะในอาชีพที่ได้เรียนตามหลักสูตรในการวิจัยครั้งนี้

5. แนวคิดเกี่ยวกับทักษะการทำงานในอาชีพท้องถิ่น

5.1 ความสำคัญของทักษะการทำงาน

ทักษะการทำงานเป็นพฤติกรรมอย่างหนึ่งที่หลักสูตรการศึกษาขั้นพื้นฐาน พุทธศักราช 2544 ต้องการพัฒนาให้เกิดแก่ผู้เรียน กลุ่มสาระการเรียนรู้การงานอาชีพและเทคโนโลยี ได้กำหนดคุณภาพของผู้เรียนว่า “มีทักษะในการทำงาน การประกอบอาชีพ การจัดการ การแสวงหาความรู้ เลือก ใช้เทคโนโลยีและเทคโนโลยีสารสนเทศในการทำงาน สามารถทำงานอย่างมีกลยุทธ์ สร้างและพัฒนาผลิตภัณฑ์หรือวิธีการใหม่” (กรมวิชาการ. 2546: 11) ต่อมากระทรวงศึกษาธิการ ได้ประกาศใช้หลักสูตรแกนกลางการศึกษาขั้นพื้นฐาน พุทธศักราช 2551 และยังคงต้องการพัฒนาผู้เรียนให้มีทักษะในการทำงาน โดยในระดับชั้นมัธยมศึกษาปีที่ 3 หลักสูตรได้กำหนดคุณภาพผู้เรียนไว้เป็นข้อแรกของกลุ่มสาระการเรียนรู้การงานอาชีพและเทคโนโลยีไว้ว่า “เข้าใจกระบวนการทำงานที่มีประสิทธิภาพ ใช้กระบวนการกลุ่มในการทำงาน มีทักษะการแสวงหาความรู้ ทักษะกระบวนการแก้ปัญหาและทักษะการจัดการ มีลักษณะนิสัยการทำงานที่เสียสละ มีคุณธรรม ตัดสินใจอย่างมีเหตุผลและถูกต้อง และมีจิตสำนึกในการใช้พลังงาน ทรัพยากรและสิ่งแวดล้อมอย่างประหยัดและคุ้มค่า” (กระทรวงศึกษาธิการ. 2551: 207-209) ดังนั้นจึงกล่าวได้ว่า การพัฒนาทักษะการทำงานให้แก่ผู้เรียน มีความจำเป็นและมีความสำคัญอย่างยิ่งสำหรับนักเรียนในระดับชั้นมัธยมศึกษาตอนต้น เพราะเป็นระดับชั้นเรียนสุดท้ายก่อนที่นักเรียนจะสำเร็จการศึกษาภาคบังคับ ซึ่งนักเรียนบางคนอาจไม่มีโอกาสได้ศึกษาต่อ ต้องออกไปประกอบอาชีพ เหตุที่เด็กต้องออกไปประกอบอาชีพหรือเข้าสู่ตลาดแรงงานก่อนวัยอันควรก็เพราะความยากจนของครอบครัว โดยเฉพาะครอบครัวที่อยู่ในชนบท พ่อแม่เด็กจึงให้เด็กทำงานเพื่อแบ่งเบาภาระของครอบครัว เมื่อเด็กมีความจำเป็นที่จะต้องทำงานประกอบอาชีพเพื่อเลี้ยงตัวเองและครอบครัวในขณะที่อายุยังน้อย หรือบางคนต้องอาศัยอยู่ในชุมชน เพื่อช่วยพ่อแม่ทำไร่ทำนา ฉะนั้นเพื่อช่วยให้เด็กที่ต้องออกไปประกอบอาชีพได้มีความรู้ ความสามารถ มีทักษะและประสบการณ์ในการทำงานที่ใช้มือได้เหมาะสมกับวัยและระดับชั้น โรงเรียนจึงจำเป็นต้องพัฒนาทักษะและประสบการณ์ในการทำงานและพื้นฐานอาชีพให้กับเด็กที่กำลังเรียนอยู่ในชั้นมัธยมศึกษาตอนต้น เพราะจะเกิดผลดีต่อต่อเด็กและเป็นผลสืบเนื่องต่อการพัฒนาเศรษฐกิจและสังคมแห่งชาติของประเทศ ดังนี้คือ 1) เป็นการเพิ่มคุณภาพของคนในการทำงาน เมื่อนักเรียนที่จบการศึกษาในระดับมัธยมศึกษาตอนต้นแล้วเป็นผู้มีความรู้ความสามารถ มีทักษะและประสบการณ์ในการทำงาน รวมทั้งเป็นผู้มีเจตคติที่ดีต่อการทำงาน รักการทำงาน

ไม่รังเกียจงานประเภทต่างๆ มีความรับผิดชอบขยันขันแข็ง ไม่ปล่อยเวลาให้เสียโดยเปล่าประโยชน์ รู้จักบทบาทหน้าที่ของตนในการประกอบอาชีพ 2) เป็นการชี้ช่องทางประกอบอาชีพที่สุจริตให้แก่เยาวชน การพัฒนาทักษะและประสบการณ์ในการทำงาน เป็นการชี้ช่องทางให้เยาวชนเห็นแนวทางที่จะประกอบอาชีพได้กว้างขวางขึ้น รู้จักพัฒนาอาชีพของครอบครัวให้ก้าวหน้า เพิ่มผลผลิตทำให้มีรายได้สูงขึ้น ก็จะขจัดปัญหาการอพยพเข้าสู่เมืองใหญ่เพื่อขายแรงงานที่ไร้ฝีมือก็จะลดน้อยลงหรือหมดไป 3) เป็นการเพิ่มพูนผลผลิตและรายได้ การที่นักเรียนได้เห็นช่องทางในการประกอบอาชีพต่างๆ แล้วนำไปปฏิบัติในครอบครัวย่อมทำให้ผลผลิตมากขึ้น มีรายได้เพิ่มขึ้น ซึ่งจะเป็นผลดีต่อเศรษฐกิจของประเทศ 4) ทำให้มีชีวิตที่สงบสุข เมื่อคนในสังคมอาชีพ มีรายได้เพียงพอต่อความเป็นอยู่ของตนก็จะมีความพอใจ ทำให้อยู่ร่วมในสังคมอย่างเป็นสุข ก็จะทำให้มีชีวิตที่สงบสุข (จันตรี คุปตะวาทิน. 2537: 184)

นอกจากนี้ การมีทักษะในการทำงานยังมีประโยชน์ดังนี้ 1) เป็นการพัฒนาบุคคลในฐานะที่เป็นทรัพยากรสำคัญของประเทศ 2) เป็นการปรับให้ทันต่อเทคโนโลยี 3) เป็นการสร้างความภูมิใจและความมั่นใจในการทำงาน 4) เป็นการสร้างความปลอดภัยและลดอุบัติเหตุในการทำงาน 5) เป็นการลดภาระของเพื่อนร่วมงาน หัวหน้างาน และนายจ้าง 6) เป็นการทำให้เป็นคนทันสมัย 7) เป็นการสร้างความรู้สึกว่าบุคคลเป็นส่วนหนึ่งของหน่วยงาน 8) เป็นการเปิดโอกาสให้นายจ้างสามารถพิจารณาคัดเลือกคนเข้าทำงานและวางแผนพัฒนาบุคลากรของตนได้อย่างเหมาะสม และ 9) เป็นการสร้างความสามารถในการแข่งขันกับผู้อื่น (พัฒนาวดี ชูโต และคณะ. 2545: 7-8)

นอกจากความสำคัญดังกล่าว สำนักงานคณะกรรมการการศึกษาแห่งชาติ (2544: 21) ยังได้กำหนดมาตรฐานผู้เรียน ซึ่งใช้ในการประเมินคุณภาพการจัดการศึกษาของโรงเรียน โดยกำหนดไว้ในมาตรฐานผู้เรียน มาตรฐานที่ 7 ว่า ผู้เรียนมีทักษะในการทำงาน รักการทำงาน สามารถทำงานร่วมกับผู้อื่นได้ และมีเจตคติที่ดีต่ออาชีพสุจริต

จะเห็นได้ว่า การมีทักษะในการทำงานเป็นเป้าหมายที่สำคัญของหลักสูตรกลุ่มสาระการเรียนรู้การงานอาชีพและเทคโนโลยี และยังเป็นมาตรฐานที่ใช้ในการตรวจสอบคุณภาพการจัดการศึกษาของโรงเรียนอีกด้วย จากความสำคัญดังกล่าว ประกอบกับปัญหาในด้านการจัดหลักสูตรของโรงเรียนบ้านพะแนงวิทยาที่พบว่า ไม่มีหลักสูตรเพิ่มเติมในกลุ่มการเรียนรู้การงานอาชีพและเทคโนโลยีสำหรับนักเรียนชั้นมัธยมศึกษาปีที่ 3 เลย และพบว่านักเรียนที่เรียนจบชั้นมัธยมศึกษาปีที่ 3 จำนวนประมาณร้อยละ 20 ของแต่ละปีการศึกษาไม่ได้ศึกษาต่อ และอีกประมาณร้อยละ 20 ต้องออกกลางคัน เนื่องจากความไม่พร้อมในการเรียน โดยนักเรียนเหล่านี้ต้องอาศัยอยู่ในหมู่บ้าน และไม่มีอาชีพเสริมใดๆ นอกจากช่วยพ่อ แม่ทำนา จากปัญหาดังกล่าวผู้วิจัยจึงต้องการพัฒนานักเรียนชั้นมัธยมศึกษาปีที่ 3 ให้มีความรู้ และทักษะในอาชีพที่สามารถนำไปเป็นแนวทางในการประกอบอาชีพเมื่ออยู่ในท้องถิ่นได้

5.2 ความหมายและลักษณะสำคัญของทักษะการทำงาน

พจนานุกรมฉบับราชบัณฑิตยสถาน พ.ศ. 2542 (ราชบัณฑิตยสถาน. 2546: 392)ให้ความหมายทักษะว่า หมายถึงความชำนาญ

ลิขิต กาญจนาภรณ์ (2541: 2) กล่าวว่า ทักษะในการทำงาน คือ เก่งวิธีการทำงาน เป็นผู้รู้จักระเบียบในการทำงานดี มีวินัยในการทำงาน

พัฒนาวดี ชูโต และคณะ (2545: 49-62) กล่าวถึงความหมายทักษะในการทำงานว่าหมายถึงความชำนาญในการปฏิบัติงาน หรือความเชี่ยวชาญหรือความจัดเจนในการปฏิบัติงานซึ่งประกอบไปด้วย ความรู้ ทักษะ และเจตคติ ทักษะเป็นคำที่มีความหมายกว้างและความหมายแคบ (คือเป็นส่วนย่อยของคำที่มีความหมายกว้าง) ซึ่งผู้ที่เกี่ยวข้องด้านแรงงานนิยมใช้คำว่า "ฝีมือ" แทนคำว่าทักษะ ในคำที่มีความหมายกว้าง ทักษะจะประกอบไปด้วย ความรู้ ทักษะ และเจตคติ

ความรู้ (Knowledge) หมายถึงการมีความรู้ที่จำเป็นเพื่อให้ทำงานได้อย่างถูกต้องตามหลักวิชา การได้มาของความรู้ของบุคคลประกอบด้วยขั้นตอนต่างๆ คือ ความรู้หรือความจำ ความเข้าใจ การประยุกต์ใช้ การวิเคราะห์ การสังเคราะห์ และการประเมินผล

ทักษะ (Skill) หมายถึงการมีความชำนาญและความสามารถในการปฏิบัติงาน (ทั้งด้านถ้อยคำและด้านการกระทำ) ได้อย่างมีคุณภาพตามข้อกำหนด และปฏิบัติงานแล้วเสร็จตามมาตรฐานเวลาที่กำหนด ทักษะเช่นนี้เกิดจากการฝึกฝนและการสะสมประสบการณ์โดยผ่านขั้นตอนต่างๆ คือ การเลียนแบบ (Imitation) การจัดการตามแบบ (Manipulation) การปฏิบัติตามแบบหรือปฏิบัติงานได้อย่างเที่ยงตรง (Precision) การปฏิบัติตามแบบหรือปฏิบัติงานได้อย่างชัดเจน (Articulation) และการปฏิบัติงานได้โดยอัตโนมัติหรือการมีลักษณะเป็นธรรมชาติ (Naturalization)

เจตคติ (Attitude) หมายถึง ความเชื่อ ความรู้สึก อารมณ์ หรือท่าทีของนักเรียนที่แสดงออกถึงความชอบ หรือไม่ชอบต่อสิ่งใดสิ่งหนึ่ง การเรียนรู้เพื่อให้ได้มาซึ่งเจตคติเช่นนี้ มีขั้นตอนต่างๆ ได้แก่ การรับ (Receiving) การตอบสนอง (Responding) การสร้างคุณค่า (Valuing) การจัดระเบียบ (Organizing) จนถึงขั้นปมซับซ้อนอันเป็นอัตลักษณ์หรือการมีลักษณะเฉพาะ (Characterization) ของแต่ละบุคคล

จากความหมายทักษะการทำงานดังกล่าว สรุปได้ว่า ทักษะการทำงานหมายถึง พฤติกรรมที่แสดงถึงความชำนาญ หรือความเชี่ยวชาญในการปฏิบัติงาน ส่งผลให้การปฏิบัติงานมีประสิทธิภาพ ทักษะในการปฏิบัติงานประกอบไปด้วย ความรู้ ทักษะ และเจตคติต่องาน

ทักษะการทำงานมีอยู่ 4 ระดับ ระดับแรก ทักษะขั้นรากฐาน (Foundation skills) ได้แก่ การอ่านออกเขียนได้ หรือการรู้หนังสือ (Literacy) และการคิดเลข (Numeracy) ระดับที่สอง ทักษะขั้นพื้นฐาน (Basic skills) เป็นทักษะที่ต้องอาศัยการวิเคราะห์สูงขึ้นกว่าระดับแรก เช่น การคิดคำนวณและการแก้ปัญหา ระดับที่สาม ทักษะทั่วไปและทักษะจำเพาะ (General and specific skills) ทักษะทั่วไปเป็นทักษะที่สามารถถ่ายโอนกันได้ระหว่างนายจ้างในสายอาชีพเดียวกัน เช่น ความรู้ด้านภาษาหรือการประมวลผลด้วยคอมพิวเตอร์ ส่วนทักษะจำเพาะเป็นทักษะที่เจาะจงกับนายจ้างเป็นรายๆ ไป ระดับที่สี่ ทักษะเชิงวิชาชีพหรือทักษะเชิงเทคนิคขั้นสูง (Advance technical or professional skills) เป็นทักษะที่บุคคลต้องลงทุนด้วยทรัพยากรต่างๆ เป็นจำนวนมากเพื่อเรียนรู้ทักษะระดับนี้ (พัฒนาวดี ชูโต และคณะ. 2545: 5-6)

ในการวิจัยครั้งนี้ ผู้วิจัยได้เลือกใช้คำว่าความชำนาญ ในความหมายเดียวกันกับคำว่าทักษะ เพื่อไม่ให้เป็นการใช้คำที่ซ้ำซ้อนกับคำว่า ทักษะในความหมายกว้าง

5.3 หลักการสอนเพื่อพัฒนาทักษะการทำงาน

การเตรียมทักษะการทำงานในโรงเรียนนั้น ระดับการศึกษาในโรงเรียนอาจให้ทักษะขั้นรากฐานและทักษะขั้นพื้นฐานไม่เพียงพอ หากไม่สามารถจัดการศึกษาได้อย่างมีประสิทธิภาพ ฉะนั้นเพื่อเตรียมตัวเด็กให้พร้อมออกไปประกอบอาชีพ หรือศึกษาต่อ โรงเรียนจึงต้องเน้นการพัฒนาศักยภาพด้านการทำงาน โดยมุ่งฝึกให้นักเรียนมีพฤติกรรมที่แสดงทักษะการทำงาน

5.3.1 หลักในการสอนทักษะการทำงาน

พรรณี ชูทัย (2520: 153-155) เสนอขั้นตอนในการสอนทักษะไว้ดังนี้ 1) อธิบายให้ผู้เรียนเข้าใจขั้นตอนการปฏิบัติหรือสาธิตให้ดู 2) ให้ผู้เรียนลงมือปฏิบัติทันทีหลังจากอธิบายหรือสาธิตจบลง 3) ในขณะปฏิบัติผู้สอนเพียงให้คำแนะนำเท่านั้นเพื่อให้ผู้เรียนเกิดทักษะจากการปฏิบัติด้วยตัวของเขาเอง 4) การเน้นสิ่งที่ถูกในขณะปฏิบัติเป็นสิ่งจำเป็นและมีประโยชน์มาก ส่วน ประสาท อิศรปรีดา (2523: 173-174) ให้ข้อเสนอแนะเกี่ยวกับการสอนทักษะไว้ดังนี้ 1) การเรียนรู้ด้านทักษะไม่ใช้การเปลี่ยนแปลงด้านกล้ามเนื้อเท่านั้น แต่จะต้องมีความสัมพันธ์กับสิ่งใหม่ๆ การพัฒนาเจตคติหรือความคิดจะหาช่องทางแก้ปัญหาต่างๆ 2) การเรียนทักษะจะเริ่มขึ้นที่ความตั้งใจที่จะปรับปรุงให้ดีขึ้น การพัฒนาทักษะจะดีขึ้นถ้าเราตั้งใจจะพัฒนาตนเอง 3) โครงรูปจำลอง (Model) สามารถช่วยให้เกิดการเรียนรู้ได้ การที่เราจะทำอะไรไม่ได้นั้นเพราะเรามองไม่เห็นโครงรูปจำลองอย่างหยาบๆ ของสิ่งนั้น 4) ทักษะต้องอาศัยการฝึกฝน ทักษะจะไม่เกิดขึ้นถ้าอาศัยแต่การอ่าน และการฟังอย่างเดียว ต้องลงมือทำอย่างจริงจัง 5) การรู้ผลเป็นสิ่งจำเป็นเพราะผลจะเป็นปัจจัยในการปรับปรุงพัฒนาผลงานให้ดีขึ้น 6) การเรียนรู้ทักษะจะเกิดขึ้นเป็นไปตามลำดับขั้น 7) การจัดระเบียบของช่วงฝึก และการจัดช่วงฝึกด้านกลไก ไม่ควรใช้ช่วงเวลาในการฝึกฝนนานเกินไป ควรให้มีความเหมาะสมกับระดับผู้เรียน การประเมินผลของครู และการสนับสนุน ครูต้องรู้จักสังเกต รู้จักการตรวจสอบ เพื่อใช้เป็นข้อมูลในการพัฒนา

ในการจัดการเรียนรู้ เพื่อพัฒนาทักษะการทำงานให้แก่ผู้เรียน ผู้สอนจำเป็นต้องคำนึงถึงว่า การพัฒนาทักษะนั้นต้องทำเป็นกระบวนการ หรือการพัฒนาทักษะความเชี่ยวชาญ ซึ่งมีลักษณะที่คล้ายคลึงกับกระบวนการเรียนรู้ที่ผ่านการฝึกฝนจนเกิดความชำนาญ โดยเริ่มต้นจากความสนใจและการรับรู้ แล้วจึงมีการศึกษาหาความรู้เพิ่มเติมสร้างเป็นองค์ความรู้หรือความรู้ความเข้าใจในเรื่องดังกล่าว จากนั้นเมื่อผ่านกระบวนการศึกษาและมีการทดลองและฝึกฝน ทำให้ได้รับประสบการณ์ใหม่เกิดขึ้น ซึ่งอาจนำการเรียนรู้ใหม่นั้นไปปรับปรุงแก้ไขวิธีการปฏิบัติ และสร้างเป็นองค์ความรู้ใหม่ กลับมาทดลองใช้และฝึกฝนต่อไปในลักษณะของวงจรของทักษะ ทั้งนี้ทักษะหนึ่งอาจเป็นพื้นฐานหรือจุดเริ่มต้นให้กับทักษะอื่นได้ (วิลาสินี อโนมะศิริ และ ยรรยง อัมพวา. 2548: 97-102) วงจรของทักษะแสดงได้ดังภาพต่อไปนี้

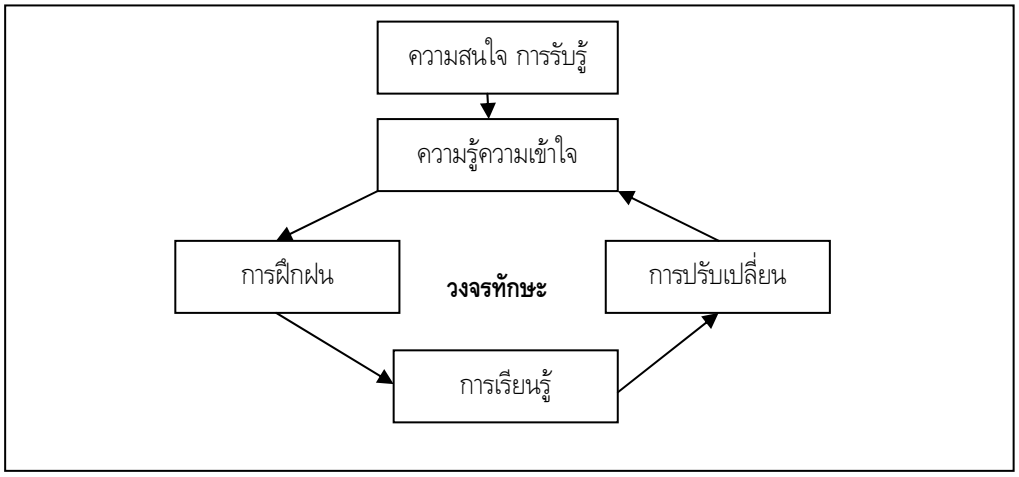

ภาพประกอบ 1 วงจรทักษะ

ที่มา: วิลาสินี อโนมะศิริ และ ยรรยง อัมพวา. (2548, ตุลาคม-ธันวาคม). การศึกษาวิจัยโครงการทักษะการทำงานและปัจจัยเงื่อนไขในการพัฒนาทักษะการทำงานของแรงงานภาคอุตสาหกรรมการท่องเที่ยวในท้องถิ่น : การศึกษาในกลุ่มประชาคมภาคเหนือตอนบน. นักบริหาร. 25(4): 97-102

แนวคิดเกี่ยวกับกระบวนการทักษะตามวงจรทักษะ สอดคล้องกับแนวคิดของ ฟิทท์ (ชม ภูมิภาค. 2516: 233) ซึ่งได้จำแนกชั้นต่างๆ ของการเรียนทักษะไว้ 3 ขั้น ได้แก่ 1) ขั้นความรู้ เป็นขั้นที่ผู้เรียนจะต้องพยายามศึกษาให้เข้าใจว่าจะทำอย่างไร พยายามนึกให้ออกว่าทักษะนั้นๆ มีขั้นตอนต่างๆ ในการปฏิบัติอย่างไร 2) ขั้นปฏิบัติ เป็นขั้นที่ผู้เรียนทักษะจะต้องลงมือปฏิบัติจริงจนกระทั่งความผิดพลาดที่มีมากในครั้งแรกลดลงเรื่อยๆ จนมีค่าเป็นศูนย์ในที่สุด 3) ขั้นเพิ่มพูนความชำนาญ เป็นขั้นที่ผู้เรียนทักษะจะสามารถปฏิบัติได้รวดเร็วและถูกต้องแม่นยำ และโอกาสผิดพลาดนั้นจะไม่เกิดขึ้น ถึงขั้นนี้จะเรียกว่าผู้เชี่ยวชาญ ซึ่งต้องอาศัยการฝึกฝนปฏิบัติมาเป็นอย่างดี

จากแนวคิดเกี่ยวกับการพัฒนาทักษะการทำงาน สามารถสรุปเป็นแนวทางในการจัดการเรียนการสอนเพื่อพัฒนาทักษะและประสบการณ์ในการทำงานได้ดังนี้

1) ก่อนที่จะให้ผู้เรียนได้ฝึกทักษะ ต้องให้ผู้เรียนได้เรียนเนื้อหาจนเกิดความรู้ความเข้าใจก่อน

2) เมื่อจะฝึกทักษะ จะต้องอธิบายขั้นตอนการปฏิบัติ โดยการสาธิตให้ดู จากนั้นให้ผู้เรียนลงมือปฏิบัติตาม

3) ในการจัดการเรียนรู้ให้เน้นการฝึกปฏิบัติให้มาก

4) การพัฒนาเจตคติและความสนใจในสิ่งที่ทำเป็นจุดเริ่มต้นของการพัฒนาให้เกิดทักษะ

5) ต้องให้ผู้เรียนทราบผลการฝึกทักษะเพื่อประโยชน์ในการปรับปรุงทักษะให้ดีขึ้น

6) การจัดเวลาฝึกฝนทักษะควรให้เหมาะสมกับระดับของผู้เรียน ไม่ควรใช้เวลาในการฝึกนานจนเกินไปในแต่ละครั้ง

จะเห็นได้ว่า วิธีการสอนแบบสาธิต เป็นวิธีการที่เหมาะสมจะนำมาใช้ในการพัฒนาทักษะให้แก่นักเรียน เพราะการที่นักเรียนจะสามารถทำงานต่างๆ เป็น นักเรียนต้องเข้าใจหลักการปฏิบัติงานขั้นตอนต่างๆ ก่อน ซึ่งวิธีการสอนแบบสาธิตเป็นวิธีที่ผู้สอนได้แสดงขั้นตอนการปฏิบัติอย่างเป็นขั้นตอนให้ผู้เรียนได้ดู ทำให้นักเรียนได้เห็นตัวอย่างวิธีการปฏิบัติ ถ้านักเรียนไม่ได้ดูการสาธิตอาจไม่เข้าใจ หรือปฏิบัติงานไม่ได้ เพราะการเรียนบางเรื่องโดยเฉพาะเรื่องขั้นตอนการปฏิบัติงานใดๆ ถ้ามีการแสดงให้เห็นวิธีการปฏิบัติก็จะทำให้ง่ายต่อความเข้าใจมากกว่าการอธิบาย โดยทั่วไปวิธีสอนปฏิบัติจะมีขั้นตอนอยู่ 3 ขั้นตอน (กรมวิชาการ. 2535: 35) ได้แก่ 1) ขั้นเตรียมการสอน ในขั้นนี้ผู้สอนจะเป็นผู้เตรียมบทเรียน เตรียมอุปกรณ์และฝึกซ้อม เพื่อเวลาสอนจริงจะปฏิบัติได้อย่างคล่องแคล่วไม่ผิดพลาด 2) ขั้นสาธิต เริ่มจากการเร้าความสนใจ เขียนลำดับขั้นตอน แล้วสาธิตให้นักเรียนดู พร้อมกับอธิบายประกอบการสาธิต ตลอดจนเปิดโอกาสให้นกเรียนได้มีส่วนร่วมทดลองทำด้วยก็ได้ 3) ขั้นสรุปผลการสาธิต เป็นขั้นที่ผู้สอนเปิดโอกาสให้นักเรียนได้ซักถาม และผู้สอนซักถามเพื่อตรวจสอบความเข้าใจที่ได้จากการดูการสาธิต แต่ในการสอนปฏิบัติงานของผู้ร่วมวิจัยในครั้งนี้ ผู้ร่วมวิจัยซึ่งเป็นภูมิปัญญาท้องถิ่นไม่ได้สอนตามหลักการสอนสาธิตอย่างเคร่งครัดทุกขั้นตอน แต่สอนตามวิธีการที่ตนเองปฏิบัติ ซึ่งเป็นวิธีการสอนสาธิตก่อนปฏิบัติงาน โดยแสดงหรือกระทำให้ดูเป็นตัวอย่างพร้อมๆ กับการบอก อธิบาย เพื่อให้ผู้เรียนได้ประสบการณ์ตรงในเชิงรูปธรรม ผู้เรียนจะเกิดการเรียนรู้จากการสังเกตกระบวนการขั้นตอนการสาธิตนั้นๆ วิธีสอนแบบสาธิตแม้จะเป็นวิธีการสอนที่ยึดผู้สอนเป็นศูนย์กลาง เพราะผู้สอนเป็นผู้วางแผน ดำเนินการ และลงมือปฏิบัติ ผู้เรียนอาจจะมีส่วนร่วมบ้าง แต่ก็เพียงเล็กน้อย แต่วิธีสอนแบบนี้ เหมาะสำหรับจุดประสงค์การสอนที่ต้องการให้ผู้เรียนเห็นขั้นตอนการปฏิบัติ อย่างวิชาในกลุ่มการงาน และพื้นฐานอาชีพซึ่งนักเรียนได้เรียนในการวิจัยครั้งนี้

การสอนสาธิตก่อนปฏิบัติมีจุดเด่น หลายประการ ได้แก่ 1) ผู้เรียนสามารถเห็นจริงในงานที่จะทำการฝึกว่ามีขั้นตอนในการทำงานอย่างไรบ้าง 2) ทำให้ผู้เรียนสามารถทำความเข้าใจในขั้นตอนการทำงานที่ไม่สามารถทำให้เข้าใจด้วยวิธีการอื่นๆ ซึ่งไม่สามารถทำให้เข้าใจได้ 3) สามารถใช้ฝึกทักษะเบื้องต้นได้ดีกว่าวิธีอื่นๆ 4) ผู้เรียนสามารถทำความเข้าใจได้อย่างรวดเร็วเนื่องจากได้เห็นจริงจึงทำให้ไม่เสียเวลาในการบรรยายมากมายให้ผู้เรียนเข้าใจ แต่การสอนแบบสาธิตก็มีจุดด้อยหลายประการเช่นกัน ได้แก่ 1) ใช้เวลาในการสอนมาก 2) ไม่สามารถสอนให้กับผู้เรียนกลุ่มใหญ่ๆ ได้ 3) ในการควบคุมผู้เรียนในระหว่างการสาธิตทำได้ลำบาก ทำให้ผู้เรียนขาดความสนใจได้ และ 4) ในบางครั้งอาจจะไม่เหมาะกับทักษะที่จะทำการสอนให้สอดคล้องกับวัตถุประสงค์ได้

นอกจากนี้ จันตรี คุปตะวาทิน (2537: 195-197) ได้ให้ข้อคิดเพิ่มเติมในการจัดการเรียนรู้เพื่อให้นักเรียนมีทักษะในการทำงานดังนี้

1) ประชุมชี้แจงทำความเข้าใจแก่บุคลากรในโรงเรียน ผู้ปกครองนักเรียน กรรมการการศึกษาและบุคคลสำคัญในชุมชน เพื่อร่วมกันวางแผนจัดกิจกรรมการเรียนการสอนกลุ่มสาระการเรียนรู้การ

งานอาชีพและเทคโนโลยีตามสภาพและความต้องการของท้องถิ่น ความถนัดและความสนใจของผู้เรียน ความพร้อมของครู โรงเรียน และผู้ปกครอง

2) จัดครูที่มีใจสู้และรับผิดชอบในการทำงานเป็นผู้สอนกลุ่มสาระการเรียนรู้การงานอาชีพและเทคโนโลยี เพราะการจัดการเรียนการสอนจะสำเร็จหรือล้มเหลวขึ้นอยู่กับตัวครูเป็นสำคัญ

3) วางแผนจัดตารางสอนกลุ่มสาระการเรียนรู้การงานอาชีพและเทคโนโลยีร่วมกันทั้งโรงเรียน โดยจัดช่วงเวลาสอนแต่ละครั้งแตกต่างกัน เช่น มีช่วงสั้นบ้างยาวบ้าง เพื่อสะดวกในการสอนภาคทฤษฎีและปฏิบัติ สำหรับการสอนภาคปฏิบัติ ควรจัดตารางสอนให้แต่ละชั้นลงปฏิบัติไม่พร้อมกัน เพื่อไม่ให้เกิดปัญหาการขาดสถานที่และอุปกรณ์

4) จัดหาสื่อการเรียนการสอน เครื่องมือเครื่องใช้ วัสดุอุปกรณ์ทั้งของครูผู้สอนและผู้เรียนให้เหมาะสมกับสภาพของท้องถิ่น โดยเฉพาะวัสดุฝึกปฏิบัติงานของผู้เรียนให้พยายามจัดหาวัสดุที่มีในท้องถิ่นหรือวัสดุที่ราคาถูกมาใช้ และควรจัดระบบการจัดหาจัดซื้อเพื่อให้ได้สื่อการเรียนการสอนที่มีคุณภาพตรงตามความต้องการและไม่ทำความลำบากแก่ผู้ปกครองที่จะสนับสนุน

5) จัดเตรียมสถานที่สำหรับปฏิบัติงานต่างๆ ของผู้เรียน ให้พร้อมทั้งในโรงเรียน แหล่งวิทยาการ สถานประกอบการในชุมชน

6) ควรจัดสอนงานแต่ละประเภท ได้แก่ งานบ้าน งานเกษตร และงานเลือกให้สัมพันธ์กัน รวมทั้งให้สัมพันธ์กับกลุ่มประสบการณ์อื่นด้วย เช่น สอนงานเกษตร เรื่องการปลูกพืชผักสวนครัว เมื่อพืชผักเจริญเติบโตพอที่จะเก็บเกี่ยวก็สอนงานบ้าน การประกอบ การปรุง และการจัดอาหาร เพื่อนำผลผลิตจากการเกษตรมาใช้

7) ควรเน้นกระบวนการในการทำงานเท่าๆ กับผลงาน

8) เน้นกระบนการกลุ่ม การสอนกลุ่มสาระการเรียนรู้การงานอาชีพและเทคโนโลยีมีทั้งสอนให้ผู้เรียนทำงานเป็นรายบุคคลและทำงานกลุ่ม

9) การสอนปฏิบัติควบคู่ไปกับทฤษฎี

10) สอนปฏิบัติด้วยวิธีการสาธิต และใช้ใบงานประกอบการสอนเป็นสิ่งจำเป็นเพราะจะช่วยให้การสอนได้ผล ผู้เรียนจะได้ศึกษา ค้นคว้าทำงานด้วยตนเอง

11) ควรจัดกิจกรรมเริ่มจากง่ายไปยาก เพื่อให้ผู้เรียนได้รับความสำเร็จ ความสำเร็จที่ได้รับแรกๆ จะทำให้เกิดความหวังและเป็นแรงจูงใจให้เกิดความพยายามในการทำงานต่อไป

12) สอนให้เกิดความมั่นใจ โดยไม่ให้ผู้เรียนเกิดความล้มเหลวในการทำงาน ซึ่งจะเป็นอุปสรรคและทำลายความมั่นใจ ควรหลีกเลี่ยงการวิจารณ์ ติเชิงทำลายหรือพูดจาดูหมิ่น ถากถาง ฯลฯ

13) สอนให้เกิดนิสัย โดยให้เรียนหรือทำซ้ำ การเรียนหรือทำซ้ำต้องเป็นการเรียนหรือปฏิบัติในเรื่องที่มีความหมาย

14) จัดให้มีการวัดและประเมินผลด้วยวิธีและเครื่องมือหลายๆ แบบให้สอดคล้องกับการจัดการเรียนการสอน เช่น ใช้วิธีสังเกตในการวัดกระบวนการทำงาน วิธีจัดอันดับคุณภาพสำหรับการตรวจผลงาน

15) จัดให้ผู้เรียนมีโอกาสทำหรือฝึกปฏิบัติงานที่บ้านหรือในสถานที่ทำงานจริงๆ ภายใต้การนิเทศของครู เพื่อฝึกทักษะในการทำงานเพิ่มเติม เพราะการสอนและฝึกปฏิบัติที่โรงเรียนไม่เพียงพอ

5.3.2 พฤติกรรมที่แสดงถึงการมีทักษะการทำงาน

การที่จะบอกได้ว่า ผู้เรียนมีทักษะในการทำงานหรือไม่ สามารถวัดได้จากพฤติกรรมการทำงานซึ่ง ลิขิต กาญจนาภรณ์ (2541: 2) ได้เสนอแนวคิดเกี่ยวกับพฤติกรรมที่จะบ่งบอกถึงทักษะการทำงานได้แก่ 1) การวางตนให้น่าเชื่อถือ ประกอบไปด้วย (1) การมาทำงานตรงเวลา (2) ไม่ขาดงาน (3) ไม่ทำงานผิดพลาด 2) การเป็นผู้มีความรับผิดชอบ ประกอบไปด้วย (1) ทำงานที่ได้รับมอบหมายอย่างเต็มกำลังความสามารถ (2) มีความสนใจในงานของตนเองอย่างแท้จริง (3) มีอุปนิสัยและวิธีการทำงานที่ดี มีวินัยในตัวเองในการทำงาน (4) มีความรับผิดชอบ (5) มีความซื่อสัตย์ 3) การเป็นผู้มีความคิดริเริ่มสร้างสรรค์ ประกอบไปด้วย (1) เป็นคนเก่งคิด (2) คิดหาวิธีการทำงานที่ดีมาทำงานเพื่อแก้ไขข้อบกพร่อง (3) ลดขั้นตอนการทำงาน (4) เป็นผู้เสนอความคิดที่ดีในการปรับปรุงงาน

ส่วน ประนอม บุญนิธิประเสริฐ (2536: 189-190) เสนอหลักในการปฏิบัติงาน ซึ่งแสดงให้เห็นถึงทักษะการทำงานจะต้องประกอบไปด้วย 1) การตรงต่อเวลา เป็นการแสดงถึงความมีวินัย การบังคับตนเอง ฝึกความไม่ประมาท ไม่เป็นคนเฉื่อยชา การฝึกตนเองให้เป็นคนตรงต่อเวลา ซึ่งทำได้ดังนี้ (1) มีความกระตือรือร้นในการทำงาน ลงมือทำงานทันที ไม่ผัดผ่อนเรื่องเวลา (2) มีการเตรียมตัวให้พร้อมอยู่เสมอ (3) เป็นคนไม่ประมาท ไม่ทำงานจับจด (4) ฝึกความเคารพต่อระเบียบวินัย มีความเกรงใจผู้อื่น 2) มีความเชื่อมั่นในตนเอง การฝึกให้เป็นคนมีความเชื่อมั่นในตนเอง ควรทำดังนี้ (1) พึงถือว่าตนเป็นที่พึ่งของตน หมั่นช่วยตัวเองให้มากที่สุด (2) รู้จักนับถือตนเอง เชื่อในความสามารถของตนเองและไม่ดูถูกตัวเอง (3) ฝึกรู้จักการคิดด้วยตนเอง ไม่เชื่อผู้อื่นเสมอไป (4) มองโลกในแง่ดี และไม่เป็นคนท้อแท้สิ้นหวัง 3) มีการวางแผนการทำงานที่ดี การวางแผนการทำงานที่ดี มีลักษณะดังต่อไปนี้ (1) วางเป้าหมายของแผนการทำงานชัดเจน และมีความเป็นไปได้ (2) กำหนดขั้นตอนและเวลาปฏิบัติที่กระทำได้จริง (3) การทำงานมีขั้นตอน และไม่ยุ่งยากซับซ้อน (4) สามารถประเมินผลการทำงานได้ตามระยะเวลาที่กำหนด (5) เป็นการประหยัดทั้งเวลาและงบประมาณ (6) สามารถแก้ไขปัญหาที่เกิดขึ้นได้ด้วยยุทธวิธีที่เหมาะสม (7) เป็นแผนงานที่ดำเนินไปอย่างมีระบบและถูกต้องตามระเบียบแบบแผน (8) มีหลักการและเหตุผลที่ดี สอดคล้องกับปัญหาที่ต้องแก้ไข (9) มีความยืดหยุ่น สามารถปรับได้ตามสถานการณ์

จากแนวคิดเกี่ยวกับทักษะการทำงาน สรุปได้ว่า พฤติกรรมที่แสดงให้เห็นว่าผู้เรียนมีทักษะในการทำงาน ควรประกอบไปด้วยพฤติกรรมต่อไปนี้

1) มีนิสัยที่ดีในการทำงาน เช่น ทำงานตรงเวลา ไม่ขาดงาน มีความรับผิดชอบ มีวินัย
2) ทำงานเต็มกำลังความสามารถ

3) สนใจในงานที่ทำ

4) มีความเชื่อมั่นในตนเอง

5) มีการวางแผนการทำงาน

6) มีความคิดสร้างสรรค์

จากหลักการสอนทักษะการทำงาน และองค์ประกอบของทักษะการทำงานที่ได้กล่าวมา จะเห็นว่าทักษะการทำงานจะเกิดขึ้นได้ต้องอาศัยปัจจัยหลายอย่าง เช่น ความรู้ ประสบการณ์ ความสนใจ และการฝึกปฏิบัติ ซึ่งในการวิจัยครั้งนี้ ผู้เรียนจะได้ฝึกฝนทักษะในการทำงานโดยทางการฝึกทำงานต่างๆ ที่ครูผู้สอน และคนในชุมชนร่วมกันจัดประสบการณ์ให้แก่ผู้เรียน

5.4 การวัดและประเมินผลทักษะการทำงาน

เครื่องมือที่จะวัดผลประเมินผลทักษะกระบวนการทำงานหรือในขั้นตอนของทักษะกระบวนการ ผู้สอนต้องมีความแจ่มชัดในจุดประสงค์การเรียนรู้และรู้ถึงจุดเด่นจุดด้อยของเครื่องมือแต่ละชนิด รู้วิธีการเลือกใช้เครื่องมือในแต่ละชนิด ทั้งนี้พึงตระหนักในประเด็นว่าจุดสำคัญของการวัดผลหรือประเมินผลต้องวัดให้ตรงจุดประสงค์ที่ต้องการ (ไสว ฟักขาว. 2542: 108) เครื่องมือที่ใช้ในการวัดผลและประเมินผล เพื่อพัฒนาการเรียนการสอนที่เน้นทักษะกระบวนการซึ่งปรากฏอยู่ในแผนการสอน ผู้สอนมักจะเลือกใช้เครื่องมือวัดผลเหล่านี้คือ แบบสังเกต แบสำรวจรายการ มาตรประมาณค่า การจัดอันดับความสำคัญ และแบบทดสอบ

ในการวัดและประเมินผลการจัดการเรียนรู้ที่เน้นทักษะกระบวนการทำงาน สุคนธ์ สินธพานนท์ (2550: 123) เสนอแนวคิดไว้ ดังนี้ 1) การวัดกระบวนการเรียนรู้ ผู้สอนสามารถวัดได้จากการทำแบบทดสอบชนิดต่างๆ การตอบคำถาม การสัมภาษณ์ 2) การวัดพฤติกรรมด้านจิตพิสัย ผู้สอนสามารถประเมินได้จากการสังเกตพฤติกรรมที่เป็นจริง สถานการณ์จำลอง จากแบบสอบถาม 3) การวัดความสามารถหรือทักษะในการทำงาน ผู้สอนอาจวัดได้ 3 วิธี คือ (1) การวัดหรือประเมินโดยการสังเกตในสถานการณ์ที่เป็นจริง ผู้สอนสังเกตพฤติกรรมผู้เรียน ขณะที่ผู้เรียนดำเนินกิจกรรมนั้นๆ ว่าทำงานเป็นระบบ เป็นขั้นตอนหรือไม่ โดยมีแบบประเมินหรือแบบสังเกต ผู้สอนสามารถสร้างแบบวัดหรือแบบประเมินได้เอง (2) สอบวัดในสถานการณ์จำลอง เช่น ให้ผู้เรียนจัดนิทรรศการ จัดแสดงละครหรือบทบาทสมมติ ฯลฯ ผู้สอนสร้างแบบประเมินกระบวนการให้ผู้เรียนประเมินตนเอง เพื่อนกลุ่มอื่น หรือผู้สอนประเมินได้ (3) วัดหรือประเมินการปฏิบัติงานของผู้เรียนจากภาระงานที่กำหนดให้ ให้ผู้เรียนวางแผนการทำงาน ปฏิบัติงานจนสำเร็จและรายงานขั้นตอนการปฏิบัติงาน โดยผู้สอนสังเกตการนำกระบวนการไปใช้จนเกิดเป็นนิสัย

ส่วนวิธีการประเมินทักษะและประสบการณ์ในการทำงานและพื้นฐานอาชีพ ควรใช้เทคนิคหลายๆ วิธี วิธีการที่สำคัญและใช้มากอาจแบ่งอย่างกว้างๆ ได้ 4 วิธี คือ การสังเกต การตรวจผลงาน การสัมภาษณ์ และการใช้แบบสอบ

1) การสังเกต เป็นวิธีที่เหมาะสำหรับใช้กับนักเรียนในระดับประถมศึกษา เพราะนักเรียนในวัยนี้มีความไร้เดียงสาจึงมักจะแสดงพฤติกรรมที่ตรงกับความคิดความรู้สึกโดยไม่มีอะไรเคลือบแฝง ศูนย์พัฒนาหลักสูตรกรมวิชาการได้เสนอแนะรายละเอียดในการสังเกตในกลุ่มการงานและพื้นฐานอาชีพไว้ว่า (1) สังเกตการ

ทำงานเป็น โดยผู้ที่ทำงานเป็นควรจะมีทักษะและพฤติกรรมต่อไปนี้ มีทักษะการปฏิบัติงาน คือ สังเกตความคล่องแคล่วในการใช้มือ เครื่องมือ มีทักษะกระบวนการทำงาน คือ รู้จักวิเคราะห์ขั้นตอนการทำงาน วางแผนการปฏิบัติงาน ปฏิบัติงานตามแผน และประเมินผลการทำงาน มีการทำงานร่วมกับผู้อื่น สังเกต ความเป็นผู้นำที่ดี ความเป็นผู้ตามที่ดี ความสม่ำเสมอในการช่วยงาน (2) สังเกตนิสัยรักการทำงาน นิสัยรักการทำงานจะเกิดขึ้นกับผู้เรียนได้ต่อเมื่อผู้เรียนมีคุณสมบัติ 3 ประการ คือ มีความรู้ความสามารถในการทำงาน มีเจตคติที่ดีต่องาน มีนิสัยที่ดีในการทำงาน เช่น ความรับผิดชอบ ความขยัน ความหระหยัด (3) สังเกตการปรับปรุงงานอยู่เสมอ คือ รู้จักวิเคราะห์งาน ค้นหาและเลือกวิธีที่จะปรับปรุงงาน ปรับปรุงตามวิธีที่ตัดสินใจเลือก และมีความคิดริเริ่มสร้างสรรค์

สำหรับเกณฑ์ในการประเมินการสังเกตนั้น เป็นการยากที่จะกำหนดให้แน่นอนตามตัว ส่วนมากผู้สอนจะใช้วิธีตัดสินโดยการเปรียบเทียบระหว่างพฤติกรรมใหม่กับพฤติกรรมเก่า ถ้าแตกต่างกันโดยมีการเปลี่ยนแปลงในการพัฒนาและสอดคล้องกับจุดประสงค์ที่กำหนดไว้ก็ถือว่าพฤติกรรมนั้นบรรลุตามจุดประสงค์ที่กำหนดไว้ เครื่องมือที่นิยมใช้คือ แบบตรวจสอบรายการ และแบบจัดอันดับคุณภาพ

2) การตรวจผลงาน เป็นวิธีที่ใช้ตรวจสอบพฤติกรรมตามจุดประสงค์ที่แสดงถึงผลสัมฤทธิ์ทางการเรียนรู้ของนักเรียน โดยแสดงออกในด้านรูปธรรมมากกว่าในด้านนามธรรม และเป็นวิธีที่ช่วยให้การวัดมีความเที่ยงและความเชื่อมั่นสูง การตรวจผลงานตามลักษณะงานมี 2 ลักษณะ คือ (1) ตรวจผลสำเร็จของชิ้นงานที่ทำ การตรวจไม่เน้นฝีมือมากนัก เน้นทำงานเสร็จตามจำนวน ตามเวลาที่กำหนด ถูกต้องตามทฤษฎีหรือหลักการที่สอน หรือนำผลงานไปใช้ในชีวิตประจำวันได้ และได้งาน (2) การตรวจผลสำเร็จของงานเชิงคุณภาพ เช่น ความประณีต ความแข็งแรง ความสะอาด ความเป็นระเบียบเรียบร้อย การเก็บรักษาเครื่องมือได้ถูกต้อง

โดยมีหลักการสำคัญในการตรวจผลงานคือ จะต้องมีการวางเกณฑ์ในการตรวจไว้ล่วงหน้า ก่อนนักเรียนลงมือทำงาน ผลงานแต่ละชิ้น แต่ละประเภทอาจมีปริมาณของเกณฑ์ไม่เท่ากัน รวมทั้งในแต่ละเกณฑ์อาจมีค่าน้ำหนักไม่เท่ากันด้วย เช่น ถ้าผลงานนั้นมุ่งที่ประโยชน์ใช้สอยก็ควรจะให้ค่าน้ำหนักที่ประโยชน์ใช้สอยสูง เครื่องมือที่นิยมใช้ในการตรวจผลงานคือ แบบจัดอันดับคุณภาพ

3) การสัมภาษณ์ เป็นการสนทนาอย่างมีจุดมุ่งหมายแน่นอน ทำให้ได้ข้อมูลเที่ยงตรง เพราะในระหว่างการสัมภาษณ์ผู้สัมภาษณ์มีโอกาสสังเกตผู้ถูกสัมภาษณ์ ผู้สอนอาจเลือกใช้การสัมภาษณ์กับบทเรียนตอนใดตอนหนึ่ง การใช้การสัมภาษณ์ร่วมกับวิธีวัดผลอื่นๆ จะช่วยให้การตรวจสอบผลการวัดมีความเที่ยงมากขึ้น การสัมภาษณ์อาจทำได้หลายแบบได้แก่ (1) แบบมีฟอร์มคำตอบ เป็นการสัมภาษณ์ที่เตรียมไว้ทั้งคำถามและคำตอบให้เลือก หรืออาจเตรียมเฉพาะคำถาม แต่ให้ตอบอย่างอิสระก็ได้ (2) แบบไม่มีฟอร์มคำตอบ เป็นการสัมภาษณ์ที่ไม่มีแบบกำหนดไว้ตายตัว ผู้ถูกสัมภาษณ์ได้แสดงความคิดเห็น และความรู้สึกของตนอย่างอิสระ เป็นการสัมภาษณ์ที่ไม่มีการเตรียมคำถามไว้ล่วงหน้า เป็นแต่เพียงการสนทนากัน โดยมีวัตถุประสงค์เพื่อดูบุคลิกลักษณะ ความสามารถทางสังคม และอารมณ์ของผู้ถูกสัมภาษณ์เท่านั้น

วิธีการสัมภาษณ์ที่เหมาะสมกับการประเมินทักษะและประสบการณ์ในการทำงานและพื้นฐานอาชีพ คือ การสัมภาษณ์แบบมีฟอร์มคำตอบ ทั้งนี้เพราะสะดวกกับครูผู้สอน และประเมินผลง่าย

4) การใช้แบบสอบ เป็นการวัดความรู้ความเข้าใจของนักเรียน โดยอาจใช้แบบเลือกตอบหรือแบบเขียนตอบก็ได้ การออกข้อสอบจะวัดความรู้เกี่ยวกับเครื่องมือ การใช้เครื่องมือ ขั้นตอนการทำงาน วิธีการทำงานแต่ละขั้นตอน และความปลอดภัยในการทำงาน เป็นต้น

จากที่กล่าวมา พอสรุปได้ว่า การประเมินผลทักษะการทำงาน วัดได้จากด้านความรู้ ทักษะ และเจตคติ ในด้านความรู้วัดโดยใช้แบบทดสอบ เนื้อหาสาระเกี่ยวกับเรื่องที่ผู้เรียนได้เรียน ในด้านทักษะวัดโดยใช้แบบสังเกตทักษะการทำงานและสัมภาษณ์ครูผู้สอน และผู้สอนที่มาจากชุมชน การสังเกตทักษะการทำงาน สังเกตการทำงานเป็น โดยผู้ที่ทำงานเป็นควรจะมีทักษะและพฤติกรรมได้แก่ ทักษะการปฏิบัติงาน คือ สังเกตความคล่องแคล่วในการใช้มือ เครื่องมือ ทักษะกระบวนการทำงาน คือ รู้จักวิเคราะห์ขั้นตอนการทำงาน วางแผนการปฏิบัติงาน ปฏิบัติงานตามแผน และประเมินผลการทำงาน การทำงานร่วมกับผู้อื่น สังเกต ความเป็นผู้นำที่ดี ความเป็นผู้ตามที่ดี ความสม่ำเสมอในการช่วยงาน สังเกตนิสัยรักการทำงาน นิสัยรักการทำงานจะเกิดขึ้นกับผู้เรียนได้ต่อเมื่อผู้เรียนมีคุณสมบัติ 3 ประการ คือ มีความรู้ความสามารถในการทำงาน มีเจตคติที่ดีต่องาน มีนิสัยที่ดีในการทำงาน เช่น ความรับผิดชอบ ความขยัน ความประหยัด และสังเกตการปรับปรุงงานอยู่เสมอ คือ รู้จักวิเคราะห์งาน ค้นหาและเลือกวิธีที่จะปรับปรุงงาน ปรับปรุงตามวิธีที่ตัดสินใจเลือก และมีความคิดริเริ่มสร้างสรรค์ส่วนการสัมภาษณ์นั้น เป็นการเก็บข้อมูลด้วยวิธีคุยกันอย่างมีจุดมุ่งหมาย เพื่อให้ได้ข้อมูลมาสนับสนุนข้อมูลที่เก็บได้ด้วยการสังเกต ทำให้ข้อมูลที่ได้มีความชัดเจนและน่าเชื่อถือยิ่งขึ้น ส่วนการเก็บข้อมูลในด้านเจตคตินั้น วัดด้วยการใช้แบบสอบถาม

5.5 งานวิจัยที่เกี่ยวข้องกับทักษะการทำงาน

งานวิจัยที่เกี่ยวข้องกับทักษะการทำงานที่ผู้วิจัยจะนำเสนอต่อไปนี้มี 2 ลักษณะ คือ เป็นโครงการเกี่ยวกับการพัฒนาทักษะการทำงาน และรายงานการวิจัย หรือวิทยานิพนธ์ในระดับบัณฑิตศึกษา โดยจะนำเสนอตามลำดับ

โครงการที่เกี่ยวข้องกับการพัฒนาทักษะการทำงาน คือ การบูรณาการวิชาการและทักษะอาชีพ โดยวิทยาลัยชุมชนบันเกอร์ ฮิลล์ รัฐแมสซาชูเซตส์ ได้จัดโปรแกรมประกาศนียบัตรทางด้านสุขภาพ (The Allied Health Cerificate Program) ขึ้นในปี 1986 เป็นโปรแกรมที่บูรณาการวิชาการการสอนภาษาอังกฤษในฐานะภาษาที่สอง การศึกษาวิชาการอื่นๆ และการฝึกงานอาชีพ เพื่อตอบสนองต่อการแข่งขันทางธุรกิจและอุตสาหกรรม มีนักศึกษามากกว่า 500 คน ที่มีข้อจำกัดในการพูดภาษาอังกฤษ และพูดภาษาอังกฤษเป็นภาษาแม่ในเมือง Greater Boston เข้ามารับการฝึกอาชีพในตำแหน่งเกี่ยวกับผู้ดูแลผู้ป่วย ประชากรเป้าหมายของโปแกรมคือนักศึกษาทีมีรายได้น้อยและ/หรือผู้รับสวัสดิการ และนักศึกษาส่วนใหญ่เป็นผู้ที่ไม่ประสบความสำเร็จในการเรียน โปรแกรมมีลักษณะเด่นคือ ไม่เพียงแต่เตรียมนักศึกษาเพื่อตำแหน่งงานเท่านั้น นักศึกษายังได้เรียนเพิ่มเติมเกี่ยวกับพื้นฐานที่จำเป็นต่อนักศึกษาคนนั้นๆ การฝึกทักษะอาชีพในโปรแกรมนี้ มีการฝึก 5 สาขา คือ ผู้ช่วยเหลือผู้ป่วย ผู้ช่วยแพทย์ ผู้ช่วยงานชันสูตร นักเทคนิคเกี่ยวกับการผ่าตัดเส้นเลือด และการเตรียมตัวสำหรับอาชีพ

ทางสุขภาพ โดยโปรแกรมมีลักษณะพิเศษคือ มีตารางการศึกษาเป็นรายบุคคล มีการวางเป้าหมายทางด้านอาชีพและวิชาการ มีการให้คำปรึกษาเป็นกลุ่ม มีการเน้นองค์ประกอบของอาชีพต่อไปนี้ในทุกรายวิชา ได้แก่ การวางแผนอาชีพรายบุคคล และทักษะการค้นหางาน มีการฝึกงาน 120 ชั่วโมง และมีการสอนเป็นทีม

ผลความสำเร็จของโปรแกรมพบว่า โปรแกรมได้ให้แรงจูงใจและทิศทางในการทำงานแก่นักศึกษา ได้รับการคัดเลือกให้เป็นโปรแกรมดีเด่นภาควิชาการศึกษา โปรแกรมประสบความสำเร็จในการรักษาอัตราการคงอยู่ของนักศึกษา ให้การศึกษาและจัดตำแหน่งเพื่อการทำงานและศึกษาต่อให้แก่นักศึกษา ในปีการศึกษา 1993/1994 นักศึกษาสำเร็จการศึกษา ร้อยละ 90 และร้อยละ 80 มีผลลัพธ์ทางบวกคือมีงานหรือศึกษาต่อ

สำหรับเหตุผลของการบูรณาการวิชาการและการศึกษาอาชีพเข้าด้วยกัน เพื่อเป็นแรงจูงใจแก่นักศึกษา และวิชาการที่เรียนมามีความหมายมากขึ้น ผลการวิจัยยังแสดงให้เห็นว่า การเรียนเนื้อหาจะมีประสิทธิผลมากขึ้นเมื่อได้รับการแนะนำจากนายจ้าง และ/หรือนักการศึกษา เป็นการเรียนรู้ตลอดชีวิต (Walling. 1995)

เสนอ ภิรมจิตรผ่อง (2538) ได้สรุปรายงานการวิจัยเรื่อง การจัดการเรียนรู้แบบบูรณาการที่เน้นโครงการพระราชดำริเพื่อพัฒนาทักษะภาษาไทย ทักษะคณิตศาสตร์ และทักษะการทำงาน โดยมีโรงเรียนที่เข้าร่วมโครงการได้แก่ โรงเรียนตำรวจตระเวนชายแดนบ้านป่าก่อ และโรงเรียนตำรวจตระเวนชายแดนบ้านห้วยฆ้อง จังหวัดอำนาจเจริญ โดยผู้วิจัยได้ทำการวิจัยแบบมีส่วนร่วมเพื่อพัฒนาครูในการจัดกิจกรรมการเรียนการสอน พบว่า หลังจากเข้าร่วมโครงการ นักเรียนมีทักษะในการทำงาน ได้แก่ สามารถปฏิบัติงานเป็นกลุ่มได้ มีความอดทนในการทำงานจนสำเร็จ มีความเสียสละ มีความภูมิใจในผลงานของจน และสามารถบำรุงรักษาอุปกรณ์การปฏิบัติงาน ซึ่งสอดคล้องกับผลการวิจัยเรื่องเดียวกันแต่กลุ่มตัวอย่างเป็นคนละโรงเรียน ของ ทองสุข รวยสูงเนิน (2538?) โดยกลุ่มตัวอย่าง ได้แก่ โรงเรียนตำรวจตระเวนชายแดนบ้านชำปะโต โรงเรียนตระเวนชายแดนบ้านโคกแสลง และโรงเรียนตำรวจตระเวนชายแดนบ้านรุน จังหวัดสุรินทร์ ผลการวิจัยพบว่า นักเรียนมีทักษะในการทำงาน ได้แก่ เข้าใจความหมาย ความสำคัญ ประโยชน์ กระบวนการทำงาน และสามารถทำงานตามขั้นตอนได้ เลือกใช้ เก็บ บำรุงรักษาเครื่องมือเครื่องใช้วัสดุและอุปกรณ์ที่ใช้ในการทำงาน มีความคิดริเริ่ม รับผิดชอบ ขยัน ซื่อสัตย์ ประหยัด อดทน เอาใจใส่ รอบคอบ ปลอดภัยและสะอาด ทำงานในฐานะผู้นำและ/หรือสมาชิกกลุ่มและสร้างสัมพันธภาพที่ดีในกลุ่ม สามารถค้นคว้ารวบรวมข้อมูลเกี่ยวกับการทำงานจากแหล่งความรู้ด้วยวิธีการต่าง ๆ และมีความตั้งใจและทำงานจนสำเร็จ พอใจและยอมรับการทำงานอย่างมีความสุข

ยุวดี คุณสม (2548) ได้ทำการศึกษา การพัฒนาทักษะการทำขนมอบ กลุ่มสาระการเรียนรู้การงานอาชีพและเทคโนโลยี กับนักเรียนชั้นมัธยมศึกษาปีที่ 3 โดยมีวัตถุประสงค์เพื่อ พัฒนาแผนการเรียนรู้การทำขนมอบด้วยกิจกรรมโครงงาน กลุ่มตัวอย่างเป็นนักเรียนชั้นมัธยมศึกษาปีที่ 3/9 จำนวน 35 คน โรงเรียนขุนหาญวิทยาสรรค์ อำเภอขุนหาญ จังหวัดศรีสะเกษ ผลการวิจัยพบว่า หลังการสอนผู้เรียนได้ฝึกทักษะอย่างเป็นขั้นตอน กระตุ้นประสบการณ์เดิมของผู้เรียนให้เกิดการเรียนรู้ใหม่ๆ ด้วยตนเอง ทำให้นักเรียนมีคะแนนเพิ่มขึ้น มีความก้าวหน้าด้านทักษะการทำขนมอบเพิ่มขึ้นร้อยละ 69.08 ในทำนองเดียวกันกับ เกียรติศักดิ์ ชื่นเมือง (2550) ได้ทำการพัฒนาทักษะการปฏิบัติงานโลหะแผ่นด้วยวิธีการสอนแบบโครงงาน เรื่อง การทำที่ตักขยะ โดยกลุ่ม

ตัวอย่างเป็นนักเรียนชั้นมัธยมศึกษาปีที่ 2 ผลการวิจัยพบว่า นักเรียนมีคะแนนเฉลี่ยทักษะการปฏิบัติงานจากการใช้แผนการจัดการเรียนรู้แบบโครงงาน เท่ากับ 109.08 คิดเป็นร้อยละ 90.90 ของคะแนนเต็ม

ประกายดาว ขุนราช (2550) ได้ทำการวิจัยเรื่อง ประสิทธิผลของการพัฒนาทักษะในการปฏิบัติงานด้านเทคโนโลยีสารสนเทศของพนักงานธนาคารออมสิน : กรณีศึกษาธนาคารออมสินในพื้นที่จังหวัดนราธิวาส โดยมีวัตถุประสงค์เพื่อ ศึกษาประสิทธิผลของการพัฒนาทักษะในการปฏิบัติงานด้านเทคโนโลยีสารสนเทศของพนักงานธนาคารออมสิน เพื่อศึกษาปัจจัยระดับการปฏิบัติภายในหน่วยงานที่มีความสัมพันธ์กับประสิทธิผลของการพัฒนาทักษะในการปฏิบัติงานด้านเทคโนโลยีสารสนเทศ และเพื่อเสนอแนะทักษะในการปฏิบัติงานด้านเทคโนโลยีสารสนเทศของพนักงานธนาคารออมสิน ผลการวิจัยพบว่า กลุ่มตัวอย่างมีค่าเฉลี่ยปัจจัยด้านการปฏิบัติงานอยู่ในระดับปานกลาง ยกเว้นด้านบุคลิกภาพ มีค่าเฉลี่ยปัจจัยด้านการปฏิบัติงานอยู่ในระดับสูง รองลงมาคือ ด้านบทบาทหน้าที่พนักงาน และด้านที่มีปัจจัยการปฏิบัติงานเฉลี่ยต่ำสุด คือ ด้านการฝึกอบรม กลุ่มตัวอย่างมีคะแนนเฉลี่ยรายข้อจากการศึกษาประสิทธิผลการพัฒนาทักษะในการปฏิบัติงานด้านเทคโนโลยีสารสนเทศอยู่ในระดับปานกลาง ส่วนปัจจัยส่วนบุคคลที่มีผลต่อประสิทธิผลการพัฒนาทักษะในการปฏิบัติงานด้านเทคโนโลยีสารสนเทศอย่างมีนัยสำคัญทางสถิติ ได้แก่ อายุงานในตำแหน่ง ปัจจัยด้านการปฏิบัติงานที่มีความสัมพันธ์เชิงบวกต่อประสิทธิผลในการพัฒนาทักษะการปฏิบัติงานด้านเทคโนโลยีสารสนเทศ อย่างมีนัยสำคัญทางสถิติ ได้แก่ ด้านระบบเทคโนโลยี ด้านการฝึกอบรม ด้านความพึงพอใจต่อการปฏิบัติงาน ด้านภาวะผู้นำ ด้านการได้รับการสนับสนุนและด้านข้อมูลข่าวสาร

จากงานวิจัยที่เกี่ยวข้องกับทักษะการทำงานที่กล่าวมา พบว่าการพัฒนาทักษะให้แก่กลุ่มตัวอย่างทำให้กลุ่มตัวอย่างมีทักษะการทำงานสูงขึ้น โดยเฉพาะอย่างยิ่ง การจัดการเรียนการสอนแบบโครงงานที่เน้นให้ผู้เรียนได้ฝึกปฏิบัติจริง แต่จากการศึกษาของผู้วิจัยพบว่างานวิจัยที่เกี่ยวกับการพัฒนาทักษะการทำงานยังมีจำนวนน้อย งานวิจัยที่พบจะเกี่ยวกับการฝึกทักษะในการทำงานเฉพาะอย่างใดอย่างหนึ่ง และยังไม่พบว่ามีการจัดการเรียนรู้ร่วมกับคนในชุมชนเพื่อพัฒนาทักษะการทำงานให้แก่นักเรียน ดังนั้นในการวิจัยครั้งนี้ ผู้วิจัยจึงสนใจศึกษาการพัฒนาทักษะการทำงานของนักเรียนโดยใช้ชุมชนเป็นฐาน

6. การวิจัยปฏิบัติการแบบมีส่วนร่วม

การวิจัยปฏิบัติการแบบมีส่วนร่วม (Participatory Action Research: PAR) เริ่มเกิดขึ้นเมื่อประมาณกลางปี ค.ศ. 1970 (พันธ์ทิพย์ รามสูต. 2540:33) เป็นการวิจัยรูปแบบหนึ่งที่นิยมและสอดคล้องกับแนวคิดการพัฒนาในปัจจุบันที่เน้นการพัฒนาที่ยึดประชาชนเป็นศูนย์กลาง (People-Centered Development) เป็นรูปแบบการวิจัยที่เกิดขึ้นเพื่อแก้ปัญหาการพัฒนาที่ไม่ประสบผลสำเร็จ กล่าวคือ การพัฒนาชุมชนต่างๆ ที่ผ่านมา ส่วนมากมักเป็นการพัฒนาที่บุคคลภายนอกชุมไปเสนอโครงการแก้ปัญหาต่างๆ ให้กับชุมชน โดยที่ชุมชนเองอาจจะมองว่าเป็นหรือไม่เป็นปัญหาสำหรับพวกเขา แต่ชุมชนก็ไม่ได้มีส่วนร่วมในโครงการพัฒนาต่างๆ ผลจึงปรากฏว่า ผลการดำเนินงานไม่เป็นไปตามเป้าหมาย อาจก่อให้เกิดปัญหาใหม่ขึ้นมา และผลการพัฒนาไม่มีความยั่งยืน การวิจัยปฏิบัติการแบบมีส่วนร่วมจึงได้รับการพัฒนาขึ้นมา เพื่อแก้จุดอ่อนของการวิจัยแบบเดิมๆ ซึ่ง

นักวิชาการบางท่านได้กล่าวถึง การวิจัยปฏิบัติการแบบมีส่วนร่วมว่า เป็นการวิจัยที่ผสมผสานการวิจัยแบบมีส่วนร่วม (Participatory Research) กับการวิจัยเชิงปฏิบัติการ (Action Research) เข้าด้วยกัน (กรมการศึกษานอกโรงเรียน. 2538: 8) ถือเป็นการวิจัยเชิงคุณภาพ (Qualitative Research) อย่างหนึ่ง และยังเป็นการวิจัยและพัฒนา (Research & Development: R&D) เป็นการวิจัยที่สร้างองค์ความรู้ใหม่โดยเกิดจากการลงมือปฏิบัติควบคู่กับการวิจัยตลอดกระบวนการ และจะต้องคำนึงถึงการมีส่วนร่วมระหว่างนักวิจัย ผู้เชี่ยวชาญ ชุมชนประชาชนและองค์กรที่เกี่ยวข้องให้เป็นเครือข่ายแห่งความร่วมมือในทุกขั้นตอนของการวิจัย ซึ่ง PAR จะเป็นเครื่องมือที่สำคัญในการพัฒนาประเทศที่มาจากการพัฒนาประชาชนในระดับรากหญ้าของสังคมให้เข้มแข็งอย่างแท้จริง การวิจัยปฏิบัติการอย่างมีส่วนร่วมเป็นกระบวนการทางประชาธิปไตยอย่างหนึ่ง ที่บุคคลจำนวนหนึ่งนำความรู้ที่ได้จากการศึกษาวิจัยและการลงมือกระทำด้วยตนเองมาปรับปรุงแก้ไขหรือเปลี่ยนแปลงสังคมของตน (พันธ์ทิพย์ รามสูต. 2540: 31; สิทธิณัฐ ประพุทธนิติสาร. 2545: 20; อ้างอิงจาก Whyte. 1991: 20) เป็นรูปแบบของการวิจัยที่ประกอบด้วยกระบวนการค้นคว้าทางสังคม การให้การศึกษา และการกระทำ เพื่อให้กลุ่มผู้ถูกกดขี่หรือผู้ด้อยโอกาสในสังคม ได้มีส่วนร่วมในการสร้างความรู้ของสังคม ซึ่งกระบวนการทั้ง 3 ส่วนของการสร้างความรู้นี้ ไม่ได้เป็นเพียงแต่กระบวนการชุดใหม่ของวิธีการวิจัยเท่านั้นหากยังเป็นแนวทางที่จะเปลี่ยนรูปของบุคคลและสังคมอย่างเป็นระบบโดยเน้นที่การวิจัยปฏิบัติการอย่างมีส่วนร่วมมุ่งเน้นการพัฒนาความสำนึกอย่างมีวิจารณญาณของชาวบ้านในอันที่จะปรับปรุงสภาวะความเป็นอยู่และคุณภาพชีวิตของเขา ตลอดจนการเปลี่ยนแปลงโครงสร้างพื้นฐานและความสัมพันธ์ในสังคม (พันธ์ทิพย์ รามาสูต. 2540: 34; อ้างอิงจาก Maguire. 1987)

จากที่กล่าวมา พอสรุปได้ว่า การวิจัยปฏิบัติการอย่างมีส่วนร่วม เป็นการวิจัยเพื่อการพัฒนาที่รวมการวิจัยอย่างมีส่วนร่วมกับการวิจัยเชิงปฏิบัติการเข้าด้วยกัน และเป็นเครื่องมือในการจัดการกับปัญหาที่เกิดขึ้นในชุมชน โดยคณะนักวิจัย ชุมชน และแกนนำชาวบ้านมีส่วนร่วมในกระบวนการวิจัยทุกขั้นตอนตั้งแต่การศึกษาชุมชน การวิเคราะห์ปัญหา การหาแนวทางในการแก้ปัญหา ตลอดจนการดำเนินงานและติดตามประเมินผลเพื่อให้ผลของการวิจัยนำไปสู่การปฏิบัติได้จริงในการพัฒนา

จากนิยามจะเห็นได้ว่า การวิจัยปฏิบัติการแบบมีส่วนร่วมเป็นการวิจัยและพัฒนา โดยยึดถือบุคคลเป็นจุดศูนย์กลางในการพัฒนา ซึ่งสอดคล้องกับปรัชญาและแนวคิดในการพัฒนาตามที่นักวิชาการได้กล่าวไว้ดังนี้

ชอบ เข็มกลัด และ โกวิทย์ พวงงาม (2547: 23-26) ได้สรุปปรัชญาและแนวคิดสำคัญของการวิจัยปฏิบัติการอย่างมีส่วนร่วมไว้ต่อไปนี้

1) ความเชื่อในศักยภาพของมนุษย์ที่สามารถนำออกมาใช้ได้หากได้รับการพัฒนา ซึ่งการพัฒนานี้ไม่ได้มาจากการได้รับการศึกษาที่เป็นทางการ หากแต่เป็นการศึกษาที่เกิดจากการเรียนรู้ในการลงมือปฏิบัติการวิจัยร่วมกัน

2) ความเชื่อที่ว่า มนุษย์สามารถช่วยเหลือตนเอง จึงต้องมีการสนับสนุนให้ประชาชนพัฒนาตนเองโดยเปิดโอกาสให้เข้ามามีส่วนร่วมในการจัดการกับปัญหาของตนเอง ช่วยเหลือตนเองมากขึ้น

3) การมีส่วนร่วมของประชาชนเป็นหลักการสำคัญของการวิจัยปฏิบัติการแบบมีส่วนร่วม เพราะ การวิจัยปฏิบัติการแบบมีส่วนร่วมเกิดขึ้นได้ต้องอาศัยการมีส่วนร่วมจากทุกฝ่าย ทั้งจากชาวบ้าน นักวิจัย และชุมชน หากขาดฝ่ายใดฝ่ายหนึ่งย่อมไม่ใช่การวิจัยปฏิบัติการแบบมีส่วนร่วม นอกจากนั้น การมีส่วนร่วมมีความสำคัญมากในทุกขั้นตอนของกระบวนการวิจัย ตั้งแต่การศึกษาชุมชน วิเคราะห์ปัญหา วางแผน ปฏิบัติ ติดตามประเมินผล ตลอดจนการปรับปรุงแก้ไข มีความร่วมมือในลักษณะของหุ้นส่วนที่เน้นการทำงานอย่างเสมอภาคทุกกระบวนการ

4) แนวคิดเรื่องเครือข่ายทางสังคม ภายในชุมชนต่างประกอบด้วยเครือข่ายที่สำคัญในการเข้ามามีส่วนร่วมเพื่อการพัฒนาชุมชน เครือข่ายเป็นแนวคิดของความร่วมมือในการทำงานเป็นรูปแบบทางสังคมที่เปิดโอกาสให้เกิดการปฏิสัมพันธ์ระหว่างองค์กรเพื่อการแลกเปลี่ยน การสร้างเครือข่ายเป็นอันหนึ่งอันเดียวกันและการมีส่วนร่วมการทำงาน เครือข่ายประกอบด้วยบุคคล กลุ่มคน องค์กรที่มาประสานกันมีเป้าหมายร่วมกันและบุคคลเหล่านี้มีฐานะเท่าเทียมกัน ในการวิจัยปฏิบัติการแบบมีส่วนร่วมเครือข่ายเกิดจากทั้งชาวบ้าน นักวิจัย และองค์กรภาครัฐและเอกชนเข้ามาร่วมดำเนินการในทุกขั้นตอน

5) ต้องเกิดจากความต้องการของประชาชน เนื่องจากการวิจัยปฏิบัติการอย่างมีส่วนร่วมเป็นกระบวนการที่มีความต่อเนื่องตลอดเวลาไม่มีที่สิ้นสุด การวิจัยที่มาจากความต้องการที่แท้จริงจะส่งผลให้ประชาชนอยากที่จะมีส่วนร่วม และเรียนรู้ในการพัฒนาต่อไปอย่างยั่งยืน ซึ่งหากเป็นการริเริ่มจากคนภายนอกชุมชนเมื่อนานไปประชาชนอาจจะไม่เกิดความสนใจต่อกิจกรรมนั้น

6) ความเท่าเทียมกันของคนในสังคม การวิจัยปฏิบัติการแบบมีส่วนร่วมเป็นการส่งเสริมความเท่าเทียมกันในชุมชนโดยการที่ให้ชาวบ้านมีบทบาทกลายเป็นนักวิจัย ไม่ใช่เป็นเพียงผู้ถูกวิจัยเพียงฝ่ายเดียวดังที่ผ่านมา ส่งผลให้ชาวบ้านรู้สึกถึงคุณค่าแห่งความเป็นมนุษย์ในตนเอง ได้ปลดปล่อยทางความคิด ไม่ถูกกดขี่เป็นคนชายขอบหรือผู้ด้อยโอกาสอีกต่อไป กลับมีพลังในการพัฒนาตนเองมากขึ้น

นอกจากปรัชญาและแนวคิด นักวิชาการยังได้กล่าวถึงหลักการของการวิจัยปฏิบัติการไว้ดังนี้ (พันธุ์ทิพย์ รามสูต. 2540: 33-34 อ้างอิงจาก Tandon. 1988)

1) ให้ความสำคัญและเคารพต่อภูมิความรู้ของชาวบ้าน โดยยอมรับว่าความรู้พื้นบ้านตลอดจนกระบวนการสร้างความรู้ และกำเนิดความรู้ในวิธีอื่นที่แตกต่างไปจากของนักวิชาการยังเป็นสิ่งที่ปฏิบัติและยอมรับกันแพร่หลายในหมู่ชาวบ้าน คนยากจน เพื่อเป็นหนทางแก้ปัญหาในการดำรงชีวิตของเขา

2) ปรับปรุงความสามารถและศักยภาพของชาวบ้านด้วยการส่งเสริม ยกระดับและพัฒนาความเชื่อมั่นในตัวเองของเขา ให้สามารถวิเคราะห์และสังเคราะห์สถานการณ์ปัญหาของเขา ซึ่งเป็นการนำเอาศักยภาพเหล่านี้มาใช้ประโยชน์แทนที่จะเมินเฉย ละเลย หรือเหยียดหยามว่าเป็นสิ่งที่ไร้ค่าเช่นเคยปฏิบัติกันมา

3) ให้ความรู้ที่เหมาะสมกับชาวบ้านและคนยากจน โดยให้สามารถได้รับความรู้ที่เกิดขึ้นในระบบสังคมของเขา และสามารถที่จะทำความเข้าใจ แปลความหมาย ตลอดจนนำไปใช้ได้อย่างเหมาะสม

4) สนใจปริทัศน์ของชาวบ้าน โดยการวิจัยปฏิบัติการแบบมีส่วนร่วมจะช่วยเปิดเผยให้เห็นคำถามที่ตรงกับปัญหาของชาวบ้าน ซึ่งเป็นคำถามที่นักวิจัยรูปแบบเก่าไม่ใคร่นึกถึง และไม่เคยเป็นจุดเน้นในการค้นหาความรู้มาก่อน

5) ปลดปล่อยความคิด การวิจัยปฏิบัติการแบบมีส่วนร่วมจะช่วยให้ชาวบ้านและคนยากจนสามารถใช้ความคิดเห็นของตนอย่างเสรีในการมองสภาพการณ์และปัญหาของตนเอง สามารถใช้วิจารณญาณในการวิเคราะห์ ตรวจสอบสภาพเท็จจริงต่างๆ สามารถยืนหยัดต่อต้านพลังอิทธิพลจากภายนอกหรือจากอำนาจกดขี่ของผู้มีอำนาจ

จากปรัชญาและแนวคิดของการวิจัยปฏิบัติการแบบมีส่วนร่วม ช่วยสะท้อนให้เห็นถึงลักษณะของการวิจัยปฏิบัติการแบบมีส่วนร่วมได้ชัดเจนยิ่งขึ้น ว่าเป็นการวิจัยที่ทำกับคนในชุมชน ให้ชุมชนได้มีส่วนร่วม โดยมีเป้าหมายเพื่อพัฒนาชุมชน โดยคนในชุมชนเอง นอกจากนี้ลักษณะของการวิจัยปฏิบัติการแบบมีส่วนร่วมมีลักษณะเป็นการวิจัยทำเป็นเกลียววงจรสะท้อตนเอง (Spiral of self-reflective cycle) เริ่มตั้งแต่การวางแผนการเปลี่ยนแปลง (Planning a change) กระทำและสังเกตผลการเปลี่ยนแปลงที่เกิดตามมา (Acting and observing) และสะท้อนกระบวนการและผลการเปลี่ยนแปลง (Reflecting) แล้ววนกลับมาวางแผนใหม่ ปฏิบัติการ สังเกต และสะท้อนใหม่ ทำอย่างนี้ไปเรื่อยๆ ซึ่งเป็นลักษณะเดียวกันกับการวิจัยปฏิบัติการ แต่ลักษณะสำคัญที่ทำให้การวิจัยปฏิบัติการแบบมีส่วนร่วม แตกต่างจากการวิจัยปฏิบัติการ คือ ลักษณะสำคัญ 7 ประการดังต่อไปนี้ (Kemmis; & Mc Taggart. 2000: 595-600)

1) การวิจัยปฏิบัติการแบบมีส่วนร่วมเป็นกระบวนการทางสังคม ถูกออกแบบมาเพื่อต้องการศึกษาความสัมพันธ์ระหว่างปัจเจกบุคคลกับสังคม ปัจเจกบุคคลกับสังคมมีความสัมพันธ์ซึ่งกันและกัน จะไม่มีสังคมถ้าไม่มีปัจเจกบุคคล ปัจเจกบุคคลจะเกิดขึ้นไม่ได้ถ้าไม่มีสังคม คนเราจะกลายเป็นปัจเจกบุคคลได้ถ้าไม่มีสภาพแวดล้อมเข้ามาขัดเกลาก็เป็นปัจเจกไม่ได้ การที่จะขัดเกลาให้เขาเป็นปัจเจกบุคคล ถ้าไม่มีสังคมก็เป็นไปไม่ได้ PAR เป็นกระบวนการที่ทำภายใต้สภาพแวดล้อมของการวิจัย เน้นในเรื่องกระบวนการทางสังคม กระบวนการทางสังคมมันต้องมีการปฏิสัมพันธ์กัน พอลงไปทำในสังคมต้องมีคนมาอยู่รวมกัน

2) การวิจัยปฏิบัติการแบบมีส่วนร่วมเป็นการมีส่วนร่วม การวิจัยปฏิบัติการแบบมีส่วนร่วมเป็นการที่บุคคลมีส่วนร่วมในการตรวจสอบความรู้ (ความเข้าใจ ทักษะ และคุณค่า) และตีความ มันเป็นกระบวนการที่แต่ละบุคคลในกลุ่มพยายามจัดการวิถีทางที่ความรู้ของเขาขัดเกลาความเป็นเอกลักษณ์ และสะท้อนกรอบความรู้ในปัจจุบันอย่างวิพากษ์

3) การวิจัยปฏิบัติการแบบมีส่วนร่วมเป็นการปฏิบัติและการร่วมมือกัน การวิจัยปฏิบัติการแบบมีส่วนร่วมทำให้บุคคลมีส่วนในการตรวจสอบการปฏิบัติทางสังคมซึ่งเชื่อมพวกเขาเข้ากับคนอื่นๆ ในสังคม เป็นกระบวนการที่บุคคลค้นหาการปฏิบัติของพวกเขาในการสื่อสาร การผลิต และองค์กรทางสังคม และพยายามที่จะค้นหาปฏิสัมพันธ์ของพวกเขาโดยเปลี่ยนการกระทำที่เป็นส่วนประกอบ การที่คนหลายคนเข้ามาอยู่ร่วมกันเป็นกลุ่มเพื่อที่จะมาตรวจสอบว่าการกระทำของเขาร่วมกัน พยายามทำให้การปฏิสัมพันธ์ของเขาดีขึ้น ดีขึ้นโดยการเปลี่ยนแปลงการกระทำ การที่คนมาอยู่รวมกันต้องปฏิบัติต้องกระทำ เพราะการปฏิบัติเป็นสิ่งที่จะ

เชื่อมโยงเข้ามาอยู่ร่วมกัน การที่มาอยู่ร่วมกันจะต้องมีปฏิสัมพันธ์กัน จะทำอย่างไรจึงจะทำให้ปฏิสัมพันธ์ดีขึ้นโดยการเปลี่ยนการกระทำ

4) การวิจัยปฏิบัติการแบบมีส่วนร่วมเป็นการปลดปล่อย การวิจัยปฏิบัติการอย่างมีส่วนร่วมมีเป้าหมายที่จะช่วยเหลือบุคคลในการฟื้นฟู และปลดปล่อยตัวเองจากข้อบังคับที่ไม่มีเหตุผล ไม่ยุติธรรมและไม่พึงพอใจจากโครงสร้างทางสังคมซึ่งจำกัดการพัฒนาตนเอง PAR มุ่งหวังที่จะช่วยให้คนได้ตระหนักหรือปลดปล่อยตัวเองจากขีดจำกัด ข้อจำกัดต่างๆ ที่เป็นเรื่องของ การไร้เหตุผล ความไม่ยุติธรรม ความไม่พอใจการที่อยู่ภายใต้โครงสร้างทางสังคมที่จำกัด เป็นกระบวนการที่ทำให้บุคคลเข้ามาสำรวจว่าการปฏิบัติต่างๆ ที่เขาทำขึ้นมาในสังคม มันถูกหล่อหลอม ถูกกำหนดภายใต้โครงสร้างทางสังคม และให้พวกเขาพิจารณาว่า พวกเขาสามารถเข้าแก้ไข กระทำอย่างไรเพื่อปลดปล่อยตัวเองจากข้อจำกัดเหล่านั้น ถ้าทำไม่ได้จะทำอย่างไรให้มันดีที่สุดการที่ให้พวกเขามารวมกลุ่มกันเป็นโอกาสที่จะทำให้เขาตระหนักถึงว่าเขาถูกโครงสร้างทางสังคมมีอิทธิพลต่อเขา

5) การวิจัยปฏิบัติการแบบมีส่วนร่วมเป็นการวิพากษ์ มีจุดมุ่งหมายเพื่อช่วยคนเพื่อฟื้นฟู และปลดปล่อยตัวเองจากเงื่อนไขที่บีบบังคับผ่านทางการมีปฏิสัมพันธ์ ทางภาษา วิธีการทำงาน และพลังของความสัมพันธ์ทางสังคม มันเป็นกระบวนการซึ่งผู้คนจงใจที่จะแข่งขัน ความไม่มีเหตุผล ไม่มีผลผลิต ไม่ยุติธรรมและไม่พึงพอใจวิธีการตีความและอธิบายโลกของพวกเขา วิถีทางการทำงาน วิถีทางของความสัมพันธ์กับคนอื่น

6) การวิจัยปฏิบัติการแบบมีส่วนร่วมเป็นการย้อนกลับ เป้าหมายของการวิจัยปฏิบัติการแบบมีส่วนร่วมเพื่อช่วยบุคคลในการไต่สวนหาความจริงเพื่อนำไปสู่การเปลี่ยนแปลงและเปลี่ยนความจริงเพื่อไต่สวนมัน โดยเปลี่ยนแปลงการปฏิบัติผ่านวงจรของการวิพากษ์ตนเองและการสะท้อนกลับ ซึ่งออกแบบมาเพื่อช่วยให้บุคคลได้เรียนรู้มากขึ้น การเปลี่ยนแปลงจะต้องมาจากการเปลี่ยนแปลงในบุคคล และสะท้อนไปที่สังคม แล้ววนกลับมาที่บุคคล การเปลี่ยนแปลงที่แท้จริงจะต้องเกิดขึ้นทั้งสองอย่าง PAR จะสร้างทฤษฎีขึ้นมาจากการเรียนรู้จากการเปลี่ยนแปลงวิธีการที่เราปฏิบัติต่อคน ต่อสังคม ถ้าเราจะศึกษาเราก็ต้องเข้าไปปฏิบัติกระทำ มันก็จะสะท้อนทำให้สังคมเปลี่ยนแปลง พอสังคมเปลี่ยนแปลงมันก็จะย้อนกลับมาเปลี่ยนแปลงตัวเราเองการเปลี่ยนแปลงจะส่งผลซึ่งกันและกันระหว่างระดับบุคคล กับสังคม

7) การวิจัยปฏิบัติการแบบมีส่วนร่วมมีเป้าหมายเพื่อเปลี่ยนแปลงทั้งทฤษฎีและการปฏิบัติ และเปลี่ยนทฤษฎีและการปฏิบัติของคนอื่นๆ ซึ่งทัศนคติและการปฏิบัติของเขาอาจจะช่วยปรับแต่งเงื่อนไขของชีวิตและงานในบริบทท้องถิ่นใดๆ โดยวิธีนี้การวิจัยปฏิบัติการแบบมีส่วนร่วมมีจุดมุ่งหมายเพื่อเชื่อมต่อท้องถิ่นและระดับโลก PAR ใช้ทั้งทฤษฎีและการปฏิบัติควบคู่กันไปโดยไม่ได้มองว่าอะไรจะเหนือกว่าอะไร ทฤษฎีจะเกิดไม่ได้ถ้าไม่มีการปฏิบัติ การปฏิบัติจะเกิดไม่ได้ถ้าไม่มีทฤษฎี

จากหลักการข้างต้นจะเห็นได้ว่าการวิจัยปฏิบัติการอย่างมีส่วนร่วมมีความสำคัญในการพัฒนาคือความต้องการ ความคิดของประชาชนได้ถูกนำมาพิจารณาในการวิจัย ซึ่งแตกต่างจากการวิจัยแบบเดิมที่นักวิจัยซึ่งเป็นบุคคลภายนอกชุมชนเป็นผู้กำหนดขั้นตอนการวิจัยไว้ทุกอย่าง แล้วดำเนินการวิจัย ผลการวิจัยจึงไม่ถูกนำมาใช้เพราะไม่เหมาะสมกับปัญหาของชุมชน ประการต่อมาคือ การวิจัยเป็นกิจกรรมทางสังคมที่ใช้ทรัพยากรของสังคมในการศึกษา มีความมุ่งหมายที่จะรับใช้สังคม ควรคำนึงถึงประโยชน์สูงสุดที่สังคมจะได้รับ โดยทำ

เป็นการวิจัยเพื่อพัฒนา (Research for development) หรือการวิจัยพัฒนา (Research and development (R&D)) ซึ่งการวิจัยปฏิบัติการอย่างมีส่วนร่วม ได้ผลการวิจัยที่เป็นองค์ความรู้ใหม่ที่สามารถนำมาพัฒนาชุมชนได้อย่างแท้จริง ขั้นตอนในการนำการวิจัยปฏิบัติการไปใช้ นักวิชาการได้เสนอแนะไว้ว่า การทำวิจัยปฏิบัติการอย่างมีส่วนร่วมสามารถแบ่งออกเป็น 5 ขั้นตอนใหญ่ๆ ดังนี้ (ชอบ เข็มกลัด และ โกวิทย์ พวงงาม. 2547: 34-50)

1) ระยะก่อนทำวิจัย (Pre-Research Phase)

บางครั้งเรียกว่า “ขั้นตอนการเตรียมชุมชน” เพื่อให้ชุมชนมีความพร้อมในการเข้ามามีส่วนร่วมของการวิจัย กิจกรรมที่ทำในขั้นนี้ได้แก่

(1) การสร้างสัมพันธภาพ ในระยะเริ่มต้นนี้มีการพูดคุยอย่างไม่เป็นทางการกับชาวบ้านและผู้ที่มีส่วนเกี่ยวข้องกับชุมชน ซึ่งนักวิจัยแต่ละคนจะมีทักษะแตกต่างกันไป การสร้างสัมพันธภาพทำให้เกิดการยอมรับของชาวบ้าน มีความไว้วางใจในตัวผู้วิจัย หากความสัมพันธ์ในระยะแรกเป็นไปด้วยดี การดำเนินงานในขั้นต่อ ๆ ไปก็จะมีประสิทธิภาพมากขึ้น

(2) การสำรวจและศึกษาชุมชน คือ การสำรวจและศึกษาข้อมูลเบื้องต้นของชุมชน นับตั้งแต่ลักษณะทางกายภาพ แหล่งทรัพยากรของชุมชน ข้อมูลด้านประชากร สังคม เศรษฐกิจ การสื่อสาร และวัฒนธรรมซึ่งสามารถทำการศึกษารวบรวมได้ในทั้งเชิงปริมาณและเชิงคุณภาพ เพื่อเป็นประโยชน์ในการคัดเลือกชุมชนในกระบวนการขั้นต่อไป

(3) การคัดเลือกชุมชน การตัดเลือกชุมชนในการวิจัย PAR มักให้ความสำคัญกับชุมชนที่ด้อยโอกาสทางสังคมหรือด้อยโอกาสกว่าชุมชนอื่น เพื่อเป้าหมายในการยกระดับคุณภาพชีวิตและสร้างโอกาสให้เกิดความเท่าเทียมกันมากยิ่งขึ้น เพื่อให้ชาวบ้านเห็นคุณค่าในตนเองและร่วมมือกันพัฒนาชุมชนให้พัฒนาอย่างยั่งยืน

(4) การเข้าสู่ชุมชน ผู้วิจัยต้องเริ่มดำเนินการสร้างความสัมพันธ์กับชาวบ้านด้วยการแนะนำตนเอง ชี้แจงวัตถุประสงค์ของโครงการในรูปแบบที่ไม่เป็นทางการ รวมทั้งประชาสัมพันธ์โครงการให้ชุมชนได้รับรู้ เมื่อเข้าสู่ชุมชนนักวิจัยควรทำการพบปะกลุ่มองค์กรทั้งภาครัฐและเอกชน อาทิเช่น นายอำเภอ พัฒนากร กำนัน ผู้ใหญ่บ้าน เป็นต้น

(5) การเตรียมคน การเตรียมเครือข่าย การเตรียมคน คือ การเตรียมความพร้อมให้กับชาวบ้าน แกนนำ นักวิจัย และนักพัฒนา

การเตรียมความพร้อมให้กับชาวบ้าน คือ เตรียมชาวบ้านให้เข้าใจความรู้เกี่ยวกับ PAR โดยอาจจัดกิจกรรมกระตุ้นให้ชาวบ้านได้เห็นกระบวนการ PAR รวมทั้งให้ความรู้เกี่ยวกับแนวคิดและหลักการจะทำให้ชาวบ้านเข้าใจและมองภาพของ PAR ได้มากยิ่งขึ้น นอกจากนั้นควรเตรียมชาวบ้านให้เป็นกลุ่มหรือเป็นทีมในการวิจัย จะทำให้ชาวบ้านมองเห็นศักดิ์ศรีและคุณค่าในตนเองยิ่งขึ้น

การเตรียมนักพัฒนา นักพัฒนาเปรียบเสมือนผู้ประสานงาน ต้องมีความรอบรู้เกี่ยวกับชุมชนและวัฒนธรรม รวมทั้งปัญหาในการพัฒนาชุมชนเป็นอย่างดี ซึ่งได้แก่ ผู้นำชุมชน สมาชิกคนสำคัญของชุมชน และหน่วยงานที่ให้การสนับสนุน ซึ่งเป็นทั้งผู้สร้างและผนึกกำลังในชุมชนให้เป็นหนึ่งเดียว และเป็นผู้ขอ

ความช่วยเหลือจากหน่วยงานภายนอกสนับสนุนช่วยเหลือในกระบวนการวิจัย เช่น การช่วยในการฝึกอบรม หรือจัดหาวัสดุ อุปกรณ์ต่าง ๆ

การเตรียมนักวิจัย นักวิจัยต้องเตรียมตัวเองให้มีความรู้ที่เกี่ยวข้องกับการพัฒนาและเรียนรู้หลักในการสร้างสัมพันธภาพ รับฟังความคิดเห็นของชาวบ้าน ตลอดจนเข้าใจบทบาทหน้าที่ของตน คือ การเป็นผู้กระตุ้นให้ชาวบ้านเกิดแนวคิดในการพัฒนาทั้งตนเองและชุมชน และคอยสนับสนุนกิจกรรมต่างๆ

การเตรียมเครือข่าย เครือข่ายมีทั้งภายในและภายนอกชุมชน การเตรียมเครือข่ายคือ การให้เครือข่ายได้รับรู้และตระหนักถึงสภาพปัญหาร่วมกันที่ต้องเร่งหาทางแก้ไข โดยอาศัยการมีส่วนร่วมจากทุกฝ่าย เตรียมให้เครือข่ายได้เข้าใจถึงหลักการของ PAR เพื่อที่จะดำเนินกิจกรรมต่างๆ อย่างเข้าใจ และรู้ถึงหน้าที่ของตนเองที่จะร่วมแก้ปัญหา เตรียมเครือข่ายที่จะทำให้การสนับสนุนทั้งด้านความคิด กิจกรรม และเงินทุน

2) ระยะของการทำวิจัย (Research Phase)

(1) การศึกษาชุมชน ขั้นนี้เป็นการศึกษาปัญหาและความต้องการของชุมชนควบคู่ไปกับการให้ความรู้แก่ชุมชน เน้นกระบวนการเรียนรู้ด้วยการฝึกปฏิบัติ อภิปรายปัญหาและแลกเปลี่ยนความคิดเห็นกับชาวบ้าน ซึ่งสามารถนำเทคนิค PAR และ A-I-C ในการระดมความคิดเห็นของทั้งระดับบุคคลและระดับกลุ่มมาประเมินปัญหาและความต้องการของชุมชน พร้อมกับประเมินความเป็นไปได้ด้านทรัพยากรที่มีอยู่ทั้งภายในและนอกชุมชน

(2) การวิเคราะห์ปัญหาของชุมชน ในขั้นตอนนี้อาจทำควบคู่กับการศึกษาชุมชนก็ได้ นักวิจัยต้องให้มีการระดมความคิดและวิเคราะห์ปัญหา และเรียงลำดับความสำคัญของปัญหาต่างๆ

(3) การพิจารณาความเหมาะสมและความเป็นไปได้ของโครงการ ชาวบ้านและนักวิจัยจำเป็นต้องพิจารณาร่วมกันว่าปัญหาใดเร่งด่วน และจะแก้ไขด้วยวิธีใดจึงจะเหมาะสม การพิจารณาความเหมาะสมของโครงการอาจมีเกณฑ์ในการพิจารณาหลายๆ เกณฑ์

3) ระยะการจัดทำแผน (Planning Phase)

ในระยะนี้เป็นกระบวนการตัดสินใจร่วมกัน เพื่อคัดเลือกโครงการและกิจกรรมที่จะต้องดำเนินการ เป็นโครงการที่ประชาชนในชุมชนได้เข้ามามีส่วนร่วมในทุกขั้นตอน ระบุกิจกรรม/ขั้นตอนการดำเนินงานต่างๆ ให้ชัดเจน กำหนดหน้าที่ความรับผิดขอบของสมาชิกแต่ละคนในการดำเนินกิจกรรม ในขั้นตอนของการวางแผนนี้ ความร่วมมือหรือการมีส่วนร่วมเป็นสิ่งที่สำคัญ เพราะจะทำให้ชาวบ้านรู้สึกว่าเป็นกิจกรรมของตนเอง ส่งผลให้การดำเนินงานประสบผลสำเร็จ

4) ระยะการนำแผนไปปฏิบัติ (Implementation Phase)

ในการปฏิบัติตามแผนที่กำหนดไว้ ควรจะต้องมีแกนนำหรือกลุ่มในชุมชนเป็นกลุ่มทำงาน ซึ่งเป็นกลุ่มที่สมาชิกในชุมชนให้การยอมรับ หากไม่มีกลุ่มในชุมชนอาจตั้งกลุ่มขึ้นมาใหม่เพื่อให้สอดคล้องกับลักษณะของกิจกรรม ในขั้นนี้การกระจายหน้าที่ความรับผิดชอบต่างๆ ระหว่างสมาชิกของกลุ่ม และการมอบหมายให้ตรงกับศักยภาพและความสามารถของบุคคลถือเป็นสิ่งสำคัญ

5) ระยะติดตามและประเมินผลการปฏิบัติงาน (Monitoring and Evaluation Phase)

การติดตามและประเมินผลโครงการเป็นกิจกรรมที่จำเป็นและขาดไม่ได้ ซึ่งการติดตามผล หมายถึง การตรวจสอบของชาวบ้านหรือองค์กรชาวบ้านว่า งานหรือกิจกรรมที่ได้เริ่มทำไปนั้นสามารถดำเนินการไปได้อย่างต่อเนื่อง/เหมาะสมหรือไม่ เป็นไปตามแผนที่กำหนดไว้หรือไม่ มีอะไรที่จะต้องแก้ไข มีปัญหาอุปสรรคอะไรเพื่อที่จะได้มีการแก้ไขหรือปรับเปลี่ยนวิธีการให้เหมาะสมได้ทันการ สำหรับกลไกในการติดตามประเมินผลอาจทำเป็นรูปของแบบฟอร์มเพื่อใช้ในการตรวจสอบงาน หรือเป็นการติดตามประเมินผลโดยจัดกลุ่มอภิปรายกระบวนการดำเนินงานก็ได้

7. กระบวนการ A-I-C

เทคนิค A-I-C เป็นเทคนิคในการระดมความคิด การวางแผน และทำงานร่วมกัน A-I-C ย่อมาจากคำเหล่านี้ คือ A ย่อมาจากคำว่า Appreciation, I ย่อมาจากคำว่า Influence และ C ย่อมาจากคำว่า Control ซึ่งเป็นการพัฒนาแนวคิดมาจากสถาบัน Organizing for Development and International Institute (ODII.) โดยการก่อตั้งของ ดร. วิลเลียม อี สมิท (Dr. William E. Smith) และ มิสทูริด ซาโต (Ms.Turid Sato) ซึ่งกระบวนการเหล่านี้ได้นำเข้ามาทดลองและเผยแพร่ในประเทศไทย (สิทธิณัฐ ประพุทธนิติสาร. 2545: 49)

7.1 ความหมายของ A-I-C

A (Appreciation) หมายถึง รับรู้ เห็นคุณค่า เข้าใจ เห็นใจและชื่นชมยกย่อง ดังนั้นก็คือการทำให้ทุกคนยอมรับและชื่นชมคนอื่นโดยไม่รู้สึกหรือแสดงการต่อต้านหรือวิพากษ์ วิจารณ์ ซึ่งในกระบวนการขั้นนี้ เน้นการแสดงความคิดเห็นแลกเปลี่ยนอย่างเท่าเทียมกัน ซึ่งจะทำให้ทุกคนมีโอกาสใช้ทั้งข้อเท็จจริง เหตุผล ผลความรู้สึก ตลอดจนการแสดงออกในลักษณะที่เป็นจริง เมื่อทุกคนได้แสดงออกและได้รับการยอมรับ จะมีความรู้สึกดี อบอุ่น และเกิด “พลังร่วม” ขึ้นระหว่างผู้มาร่วมประชุมด้วยกัน

I (Influence) หมายถึง ปฏิสัมพันธ์ การส่งผลกระทบ ก็คือการใช้ความคิดริเริ่มสร้างสรรค์ของแต่ละคนที่มีอยู่ มาช่วยกันกำหนดยุทธศาสตร์ที่จะบรรลุวิสัยทัศน์ร่วม (Shared Vision) หรืออุดมการณ์ร่วม (Shared Ideal) ของกลุ่ม และเมื่อทุกคนได้แสดงความคิดเห็นแล้ว จะนำวิธีการที่เสนอแนะทั้งหมดมาจัดหมวดหมู่ แยกแยะพิจารณาร่วมกัน จนกระทั่งได้วิธีการสำคัญที่กลุ่มเห็นพ้องต้องกันว่าจะนำไปสู่ความสำเร็จที่กลุ่มต้องการ

C (Control) หมายถึง การจัดการ ควบคุม คือ การนำวิธีการสำคัญมากำหนดเป็นแผนปฏิบัติหรือแผนการดำเนินงาน (Action Plan) อย่างละเอียดว่าทำอะไร อย่างไร เป้าหมาย ผู้รับผิดชอบคือใคร ผู้ที่เกี่ยวข้องกับการทำงาน จะต้องใช้งบประมาณเท่าไร

7.2 ขั้นตอนของการดำเนินการเทคนิค A-I-C

วิธีการระดมความคิดในกระบวนการ A-I-C จะทำการแบ่งผู้ที่เข้าร่วมประชุมเป็นกลุ่มย่อย กลุ่มละ 8-10 คน แล้วดำเนินการระดมความคิดซึ่งในกระบวนการ A-I-C จะแบ่งออกได้ 3 ขั้นตอนหลัก ประกอบด้วย

ขั้นตอนที่ 1 ขั้นตอน A (Appreciation)

ขั้นตอนการสร้างความรู้ความเข้าใจสภาพของหมู่บ้านและการสร้างภาพหมู่บ้านพัฒนา ซึ่งเป็นการสร้างการรับรู้ การเรียนรู้ และแลกเปลี่ยนข้อมูล ข้อเท็จจริง มุมมอง ความคิดเห็นจากประสบการณ์ของแต่ละคน โดยเน้นการยอมรับและความเข้าใจบุคคลต่างๆ ที่อยู่ในกลุ่ม เปิดโอกาสให้ทุกคนแสดงความคิดเห็นและรับฟังอย่างเท่าเทียมกัน เป็นประชาธิปไตย จุดเด่นของขั้นตอนนี้อยู่ที่การสร้างบรรยากาศที่เป็นมิตร เปิดโอกาสให้แสดงความคิดเห็นโดยไม่มีการวิพากษ์วิจารณ์ มีการค้นหาศักยภาพของชุมชน และมีการมองถึงการพัฒนาในทางบวกมากกว่าการค้นหาปัญหา จากนั้นให้ผู้แทนกลุ่มผลประโยชน์ต่างๆ ในหมู่บ้าน มีโอกาสให้ข้อคิด หลักการและเหตุผลที่นำไปสู่เป้าหมายของหมู่บ้านพัฒนาที่พึงประสงค์ในอนาคต ซึ่งเป็นการวางแนวทางการพัฒนาที่เน้นความสำเร็จ โดยอาศัยจินตนาการ ผลสัมฤทธิ์ของขั้นตอนนี้คือ การสร้างวิสัยทัศน์ร่วมในการพัฒนาหมู่บ้าน ให้เป็นหมู่บ้านพึงประสงค์ในอนาคตที่ทุกคนสร้างฝันร่วมกัน ดังนั้นการระดมความคิดในช่วง Appreciation สามารถแบ่งการประชุมเชิงปฏิบัติการออกเป็นสองภาค คือ

ภาคแรก หรือ A1 เป็นการวิเคราะห์สภาพของชุมชน/หมู่บ้าน

ภาคที่สอง หรือ A2 เป็นการสร้างภาพหมู่บ้านที่พึงปรารถนา เป็นการสร้างจากจินตนาการ

การประชุมทั้งสองภาคนี้ใช้วิธีวาดภาพเป็นเครื่องมือในการสื่อสารแสดงความคิดเห็น ซึ่งการวาดภาพนี้สามารถสื่อความหมายได้รวดเร็ว เป็นเครื่องมือที่กระตุ้นให้เกิดการพูดคุย หากมองอีกด้านหนึ่งเป็นเครื่องมือที่เหมาะสมสำหรับช่วงเริ่มกิจกรรมที่คนยังไม่กล้าพูดคุยแสดงความคิดเห็น ช่วยให้เกิดบรรยากาศในการแลกเปลี่ยนที่เท่าเทียม โดยเฉพาะกลุ่มที่มีความเหลื่อมล้ำทางด้านเศรษฐกิจ สังคม และการเมือง อีกทั้งวิธีการวาดภาพยังช่วยจำกัด/จัดสรรเวลาในการดำเนินการประชุมเป็นอย่างดี

ขั้นตอนที่สอง ขั้นตอน I (Influence) เป็นขั้นตอนการสร้างแนวทางพัฒนาหมู่บ้าน คือ การนำความคิดและพลังสร้างสรรค์ที่มีอยู่ในตัวของแต่ละคนมาช่วยกันกำหนดวิธีการ โครงการ หรือกิจกรรมในการพัฒนาที่จะช่วยให้บรรลุวิสัยทัศน์ร่วมของหมู่บ้าน ซึ่งหมายถึงภาพของหมู่บ้าน ชุมชนที่พึงประสงค์ หรือที่จินตนาการไว้ในอนาคต ซึ่งการระดมความคิดในขั้นตอนนี้จะต่อเนื่องจากขั้นตอน A ซึ่งได้มองภาพของชุมชนที่พึงปรารถนาโดยสมาชิกทุกคนร่วมกันคิดวิธีการที่จะบรรลุเป้าหมายที่เป็นความสำเร็จ การระดมความคิดในขั้นตอนนี้ เปิดโอกาสให้สมาชิกทุกคนได้แสดงความคิดเห็นและกำหนดวิธีการที่จะนำไปสู่ความสำเร็จตามที่ทุกคนคิดอย่างมีส่วนร่วม ในการกำหนดโครงการและกิจกรรมนี้ เน้นการวิเคราะห์พิจารณา ซึ่งผู้ที่เกี่ยวข้องกับโครงการหรือกิจกรรมจำเป็นต้องหาข้อมูลมาสนับสนุน โดยสมาชิกผู้เข้าร่วมประชุมจะช่วยกันคิดวิเคราะห์ร่วมกันว่าโครงการหรือกิจกรรมใดบ้างที่มีความเหมาะสม และโครงการหรือกิจกรรมเป็นที่ยอมรับของสมาชิกผู้เข้าร่วมประชุม และผู้ที่เกี่ยวข้องในชุมชนมากที่สุดโดยวิธีการจะแบ่งได้เป็นสองภาค คือ

I1 การคิดค้นวิธีการ โครงการหรือกิจกรรมในการพัฒนาหมู่บ้าน

I2 การคัดเลือกและจัดลำดับความสำคัญของโครงการ หรือกิจกรรม

ทั้งนี้การระดมความคิดในขั้นตอนนี้ไม่ใช้วิธีการวาดภาพ แต่บางกรณีอาจใช้การเขียนกระดานหรือแผ่นการ์ด

ขั้นตอนที่สาม ขั้นตอน C (Control) เป็นขั้นตอนในการกำหนดแนวทางในการปฏิบัติ เป็นขั้นตอนที่ต่อเนื่องจากขั้น I โดยนำเอาวิธีการ โครงการหรือกิจกรรมที่ได้ตกลงเป็นที่ยอมรับร่วมกันมากำหนดเป็นแผนปฏิบัติอย่างละเอียดว่าโครงการหรือกิจกรรมนั้นจะดำเนินการอย่างไร มีหลักการและเหตุผลอย่างไร มีวิธีการอย่างไรเพื่อที่จะให้สำเร็จตามเป้าหมาย ค่าใช้จ่ายในการดำเนินการ จะดำเนินที่ไหน เมื่อไร มีเป้าหมายอย่างไร และชุมชนจะได้รับผลประโยชน์อย่างไร การระดมความคิดขั้นตอนนี้สมาชิกผู้ร่วมประชุมหรือชาวบ้านที่เป็นผู้เกี่ยวข้องโดยตรงที่จะดำเนินงานในการพัฒนาหมู่บ้าน จะเป็นผู้ร่วมกำหนดวางแผนทั้งหมด เป็นการสร้างข้อผูกพันเพื่อให้กลุ่มผู้ร่วมประชุมและเกี่ยวข้อง เกิดการปฏิบัติที่เป็นรูปธรรมอันนำไปสู่การบรรลุเป้าหมายที่วางไว้โดยเป็นความคิดที่มาจากคนในชุมชนและการควบคุมของชุมชน

7.3 ปัจจัยที่นำไปสู่ความสำเร็จในเทคนิค A-I-C

1) การจัดประชุมต้องเน้นความเป็นกระบวนการ จะดำเนินการข้ามขั้นตอนหรือสลับขั้นตอนไม่ได้ โดยมุ่งเน้นการระดมความคิด การสร้างความยอมรับซึ่งกันและกัน ให้ความสำคัญกับการตัดสินใจในการกำหนดอนาคตร่วมกัน เน้นการสร้างพลังความคิด การวิเคราะห์ การเสนอทางเลือกในการพัฒนา ความเอื้ออาทร การสร้างบรรยากาศที่เป็นมิตรอันเป็นพลังเชิงสร้างสรรค์

2) จะต้องมีการศึกษาและการเตรียมชุมชน

(1) การศึกษาชุมชน เพื่อให้เข้าใจสภาพการณ์ของชุมชน ความสัมพันธ์ของกลุ่มต่างๆ ศักยภาพและความสามารถของชุมชน เพื่อให้ได้ข้อมูลที่เพียงพอและเป็นข้อเท็จจริงในการกำหนดอนาคต ทางเลือก และกลวิธีที่เหมาะสมในการแก้ไขปัญหาและประสานความร่วมมือ

(2) การเตรียมชุมชน เพื่อทำให้กลุ่มต่างๆ ภายในชุมชนและประชาชนเข้าใจแล้วส่งผู้แทนที่มีอำนาจในการตัดสินใจเข้ากลุ่ม เข้าร่วมประชุมและพิจารณา โดยต้องกระจายให้กลุ่มต่างๆ ในชุมชนได้เข้ามามีส่วนร่วมในการแก้ไขปัญหา

(3) วิทยากรหรือผู้จัดการประชุม ต้องเข้าใจขั้นตอนของเทคนิค A-I-C มีความรู้ ไหวพริบในการแก้ไขปัญหาสถานการณ์เฉพาะหน้า สามารถไกล่เกลี่ยหรือมีวิธีการในการจัดการกับความขัดแย้งที่เหมาะสม

7.4 จุดแข็งของกระบวนการ A-I-C

1) ปรัชญาและหลักการของ A-I-C มีความประนีประนอมสูงมาก มีความเชื่อในพลังสร้างสรรค์ของคนในชุมชน มีความเชื่อว่าการสร้างวิสัยทัศน์ที่ดีผ่านขั้นตอนของ A จะทำให้ผู้ที่เข้าร่วมกระบวนการมีความซาบซึ้งในคุณค่า มีความรักซึ่งกันและกัน มีจุดมุ่งหมายไปสู่การสร้างสิ่งที่ดีกว่าสำหรับผู้ร่วมกระบวนการ ซึ่งหากบริบท เงื่อนไข และสถานการณ์ชุมชนมีความสมานฉันท์ระดับหนึ่ง มีเงื่อนไขที่พร้อมระดับหนึ่งในการช่วยให้ผู้เข้าร่วมกระบวนการดำเนินตั้งแต่ต้นจนจบ และสถานการณ์แวดล้อมไม่ว่าจะเป็นคนอื่น กลุ่มอื่น พวกอื่น ในชุมชน หรือเป็นหน่วยงานอื่น องค์กรอื่นนอกชุมชน ล้วนแต่พร้อมที่จะช่วยเหลือกลุ่มผู้คนที่เข้าร่วมกระบวนการ A-I-C รวมตลอดถึงปัญหาที่เกิดขึ้นในชุมชนก็ดี เกิดกับกลุ่มผู้คนที่เข้าร่วมกระบวนการล้วนเป็นปัญหาที่ไม่มี

ความสลับซับซ้อน ไม่มีความขัดแย้ง ไม่มีการขัดผลประโยชน์อย่างรุนแรง ไม่มีฝ่ายหนึ่งได้อีกฝ่ายหนึ่งเสีย เป็นปัญหาที่ไม่มีประวัติความเป็นมาและความเป็นไปในอนาคตอย่างมีพลวัต กระบวนการ A-I-C จะเป็นกระบวนการที่มีศักยภาพสูงมาก

ในแง่นี้กระบวนการ A-I-C จะช่วยให้กลุ่มในชุมชนที่มีความเข้มแข็งมีภารกิจที่ชัดเจน เช่น กลุ่มธุรกิจชุมชนที่เข้มแข็งต้องการเพิ่มศักยภาพในการดำเนินธุรกิจของกลุ่มให้ดีขึ้น หรือในองค์กรที่จัดตั้งมาอย่างดี ไม่ว่าจะเป็นองค์กรในชุมชน ในโรงเรียน ในวัด/โบสถ์ รวมไปถึงองค์กรในเมืองให้สามารถมีวิสัยทัศน์ สร้างความรักผูกพันซึ่งกันและกัน แล้วนำไปกำหนดยุทธศาสตร์ วางแผนที่จะมีพันธกิจ มีกิจกรรม มีแผนที่มีประสิทธิภาพสูงตามขั้นตอนของ I-Influence รวมไปถึงการช่วยกันจัดการควบคุมตามแผนปฏิบัติ หรือแผนดำเนินงานตามขั้นตอนของ C-Control โดยทุกคนมีส่วนร่วมด้วยความเต็มใจ ด้วยความรัก สมัครสมานสามัคคีกัน ผลของการปฏิบัติตามประบวนการ A-I-C ย่อมทำให้กลุ่มเข้มแข็ง ทำให้องค์กรที่มีศักยภาพเป็นทุนเดิมอยู่แล้วมีความเข้มแข็ง มีศักยภาพสูงขึ้น

2) เทคนิค A-I-C ถือว่าใช้กระบวนการที่ใช้วิธีการที่เรียบง่าย เป็นที่เข้าใจโดยทั่วกันในกลุ่มผู้ที่เข้ามาร่วมกระบวนการ ผู้ที่เป็นวิทยากรก็สามารถดำเนินกระบวนการได้อย่างราบรื่น เช่น ใช้การวาดภาพในการสร้างจินตนาการ ใช้การระดมความคิดแบบเปิดกว้าง ซึ่งทำให้มีบรรยากาศที่เอื้อต่อการมีส่วนร่วมและการเป็นประชาธิปไตย ความสัมพันธ์ของทุกฝ่ายที่มาร่วมกระบวนการเป็นไปอย่างราบรื่น

7.5 ข้อจำกัดของกระบวนการ A-I-C

1) ข้อจำกัดของเทคนิค A-I-C ไม่ได้อยู่ที่ตัวเทคนิคและกระบวนการ แต่อยู่ที่บริบท/เงื่อนไขสถานการณ์ในชุมชนมากกว่า ถ้าปัญหาในชุมชนมันใหญ่โตสลับซับซ้อน มีพลวัตสูงจนเกินไป จนทำให้คนในชุมชนท้อแท้ สิ้นหวัง ถ้าผู้คน/กลุ่มต่างๆ ในชุมชนไม่ได้มีสมานฉันท์ ถ้าเงื่อนไขภายในชุมชนและภายนอกมีส่วนน้อยที่เป็นผลทางบวก แต่มีส่วนที่เป็นผลลบเป็นอุปสรรคเต็มไปหมด ไม่ว่าจะเป็นเรื่องส่วนตัว เรื่องกลุ่ม เรื่องอำนาจและผลประโยชน์ในชุมชน หรือไม่ว่าจะเป็นเรื่องของหน่วยงาน โครงสร้างของระบบการเมือง การจัดการของรัฐ เรื่องของข้อจำกัดเกี่ยวกับปัจจัยการผลิต เรื่องของปัญหาบริโภคนิยม เรื่องของหนี้สิน ความเสียเปรียบในทางตลาด แม้แต่เรื่องของการได้ประโยชน์-เสียประโยชน์ของคนในชุมชนที่เชื่อมโยงกับอำนาจของรัฐและของทุนจากภายนอกกับผู้ที่ไม่สามารถเข้าถึงอำนาจรัฐและอำนาจทุนได้ A-I-C จึงเป็นเสมือนกิจกรรมอบรมอย่างหนึ่งที่อาจจะประสบความสำเร็จในช่วงประชุม แต่ความลึกซึ้งของการวิเคราะห์วิสัยทัศน์ การแปลวิสัยทัศน์สู่ยุทธศาสตร์ พันธกิจ แผน และนำไปสู่การควบคุมจัดการตามแผนอาจมีไม่มากเท่าที่ควร และปัญหาสำคัญคือหลังประชุมเสร็จแล้ว จะเกิดผลต่อเนื่องจนเกิดการเปลี่ยนแปลงตามผลของ A-I-C ได้หรือไม่ เป็นเรื่องที่จะคิดอย่างจริงจังสำหรับผู้ที่จะนำเทคนิค A-I-C ไปใช้

2) การกำหนดความสัมพันธ์ บทบาทของวิทยากร กับผู้เข้าร่วมกระบวนการในการหาข้อมูลข้อเท็จจริง ซึ่งถือว่าเป็นกระบวนการเรียนรู้ส่วนหนึ่งที่ทำให้วิสัยทัศน์ ยุทธศาสตร์ แผน และการปฏิบัติตามแผนมีความละเอียดอ่อนและสามารถเกิดผล แต่หลังกระบวนการอาจมีปัญหาหากเงื่อนไขที่เป็นลบมีมาก หรือหากปัญหาที่กลุ่ม/ชุมชนเผชิญมีความรุนแรงมาก ผู้คนที่เข้าร่วมประชุมอาจพูดถึงวิสัยทัศน์ เพื่อจะได้ลืมปัญหาก็ได้

และเมื่อพูดถึงสิ่งที่ต้องการ การหาข้อมูลก็ดี การจัดทำโครงการก็ดี หรือการปฏิบัติการก็จะไม่เป็นจริงไม่เข้มข้นเท่าที่ควร หรือกล่าวอีกแง่มุมหนึ่งคือ จะทำอย่างไรถึงจะให้กระบวนการ A-I-C เป็นกิจกรรมของชาวบ้านแบบต่อเนื่องและที่สำคัญเกิดการกระทำในทุกวงการของกระบวนการเป็นเรื่องที่จะต้องพัฒนาให้เข้ากับบริบทของสังคมไทย

โดยสรุป กระบวนการ A-I-C เป็นเทคนิคที่นำมาใช้ในการพัฒนาชุมชน มีขั้นตอนหลักๆ 3 ขั้นตอนคือ ขั้นตอนการสร้างความรู้ความเข้าใจในสภาพของหมู่บ้านและการสร้างภาพหมู่บ้านพัฒนา (Appreciation) ขั้นตอนที่สองคือ การสร้างแนวทางพัฒนาหมู่บ้าน (Influence) ขั้นตอนที่สามเป็นขั้นตอนกำหนดแนวทางการปฏิบัติ (Control) จุดแข็งของเทคนิค A-I-C คือ เป็นเทคนิคที่มีความประนีประนอมสูง เหมาะสำหรับชุมชนหรือองค์กรที่มีศักยภาพเป็นทุนเดิมอยู่แล้ว เป็นเทคนิคที่เรียบง่าย ผู้นำไปใช้สามารถดำเนินการได้อย่างราบรื่น จุดอ่อนของเทคนิค A-I-C คือ ไม่เหมาะสมกับชุมชนหรือองค์กรที่ไม่มีความสมานฉันท์อยู่เลย มีปัญหามาก มีความเป็นพลวัตสูงการนำเทคนิค A-I-C ไปใช้อาจไม่ประสบความสำเร็จ

8. กรอบแนวคิดในการวิจัย

การวิจัยเพื่อพัฒนารูปแบบการจัดการเรียนรู้โดยใช้ชมชุนเป็นฐานเพื่อสร้างความสนใจและทักษะในอาชีพท้องถิ่นให้แก่นักเรียน มีลักษณะเป็นการวิจัยและพัฒนา คือ ต้องมีหาคำตอบว่า จะทำอย่างไร จึงจะทำให้นักเรียนมีความสนใจและมีทักษะในอาชีพท้องถิ่น เมื่อรู้คำตอบแล้วก็ต้องนำไปพัฒนารูปแบบการจัดการเรียนรู้ขึ้นมาใหม่ และในการทำวิจัยผู้วิจัยได้ทำอย่างต่อเนื่องกัน ไม่ได้แยกทำทีละอย่าง เพื่อให้การวิจัยบรรลุจุดมุ่งหมายดังกล่าว ผู้วิจัยควรมีแนวคิดอย่างน้อยเกี่ยวกับทฤษฎี หรือหลักการการพัฒนารูปแบบการจัดการเรียนรู้ที่ใช้ชุมชนเป็นฐาน และวิธีการสร้างความสนใจและทักษะ แล้วนำแนวคิดนั้นมาประกอบกันเป็นกรอบสำหรับนำไปดำเนินการวิจัย ซึ่งจากการศึกษาทบทวนวรรณกรรมที่เกี่ยวข้อง ผู้วิจัยประมวลทฤษฎีหรือหลักการมาเขียนเป็นกรอบในการวิจัยครั้งนี้ดังต่อไปนี้

หลักในการพัฒนารูปแบบการเรียนรู้ เกี่ยวข้องกับความรู้ความเข้าใจในเรื่องรูปแบบการจัดการเรียนรู้โดยใช้ชุมชนเป็นฐานว่าควรจะประกอบไปด้วยอะไรบ้าง แต่ละองค์ประกอบมีความสัมพันธ์กันอย่างไร จากการศึกษาทบทวนทฤษฎีหรือหลักการ พบว่ารูปแบบการจัดการเรียนรู้เป็นกระบวนการใช้ชุมชนให้เป็นประโยชน์ในการพัฒนานักเรียนให้มีคุณลักษณะตามที่ต้องการ โดยการนำนักศึกษาไปฝึกฝนหรือเรียนรู้อยู่ในชุมชน ซึ่งมีขั้นตอนการดำเนินการ 4 ขั้นตอนได้แก่ 1) การเตรียมการ 2) ปฏิบัติการให้บริการโดยใช้ความรู้และทักษะที่ได้เรียนมา 3) การสะท้อน เป็นการบอกว่ามีอะไรเกิดขึ้น และ 4) สาธิตและเฉลิมฉลอง (Introduction to Community-based Learning. 2013: Online) แต่ในการวิจัยครั้งนี้ ผู้วิจัยได้ประยุกต์เอาชุมชนเข้ามาร่วมจัดการเรียนรู้ร่วมกับทางโรงเรียน ตามแนวคิดการมีส่วนร่วมในการจัดการศึกษา ซึ่งชุมชนสามารถเข้ามามีส่วนร่วมได้หลายลักษณะ เช่น การสร้างหลักสูตร การเป็นวิทยากร สนับสนุนปัจจัย เป็นต้น และนำแนวคิดเกี่ยวกับส่วนประกอบของการจัดการเรียนรู้ที่ใช้ชุมชนเป็นฐาน (Community-Based Instruction) ตามแนวคิดของแบคเลย์ แซนดี และลินดา (Beakley; Sandy; & Lynda. 2003: 46) ซึ่งประกอบไปด้วยสิ่งที่ต้องดำเนินการสรุป

ได้ 6 อย่างได้แก่ 1) การติดต่อประสานงานกับชุมชนและผู้เกี่ยวข้อง 2) การศึกษาข้อมูลของชุมชน 3) การจัดทำแผนงานการสอนเป็นรายบุคคล 4) การพัฒนาหลักสูตรและแผนการจัดการเรียนรู้ 5) การเตรียมแผนงาน 6) การสอนและการประเมินผล เมื่อนำแนวคิดทั้งสองส่วนมาผนวกเข้าด้วยกัน ได้กระบวนการจัดการเรียนรู้ 3 ขั้นตอน ดังนี้

1. การเตรียมการ ประกอบด้วย การศึกษาชุมชน พัฒนาหลักสูตรและแผนการจัดกิจกรรม
2. การปฏิบัติการ ได้แก่ นำชุมชนเข้ามาจัดกิจกรรมการเรียนรู้เรียนรู้ร่วมกับทางโรงเรียน
3. การประเมินผล ประกอบด้วยการประเมินผลการจัดการเรียนรู้ และสะท้อนผล

ขั้นตอนต่อไปคือการนำรูปแบบดังกล่าวไปดำเนินการ มีกระบวนการที่สำคัญ 2 กระบวนการในการวิจัยครั้งนี้ คือ กระบวนการพัฒนาหลักสูตร ซึ่งเป็นหลักสูตรท้องถิ่น และกระบวนการจัดการเรียนรู้ ในกระบวนการพัฒนาหลักสูตรท้องถิ่น ได้นำแนวคิดของเป็นแนวร่วมระหว่างชุมชนกับโรงเรียน (Community-based School Curriculum) (สำลี ทองธิว. 2543) มาเป็นแนวทางการพัฒนาหลักสูตรท้องถิ่น เพราะเห็นว่าสอดคล้องกับแนวทางการจัดการเรียนรู้ที่ใช้ชุมชนเป็นฐาน ส่วนในกระบวนการจัดการเรียนรู้ได้ยึดหลักการมีส่วนร่วมอย่างแท้จริงของผู้ร่วมวิจัย คือ มีส่วนร่วมในการวางแผน การจัดกิจกรรมการเรียนรู้ และการประเมินผลการเรียนรู้ ฉะนั้นบทบาทหน้าที่ของบุคคลที่เกี่ยวข้องกับการวิจัยย่อมแตกต่างกันในแต่ละขั้นตอนตามแนวคิดในเรื่องนั้นๆ

ในการจัดกิจกรรมการเรียนรู้ ได้ยึดหลักของทฤษฎีการเรียนรู้ Social constructivism ของวิก็อทสกี้ ซึ่งอธิบายให้ทราบว่า ผู้เรียนเกิดการเรียนรู้ได้อย่างไรในบริบทของการเรียนรู้โดยใช้ชุมชนเป็นฐาน โดยวิก็อทสกี้ได้ย้ำความสำคัญของบทบาทพื้นฐานของวัฒนธรรมในเรื่องของการสร้างความรู้ เป็นทฤษฎีที่ให้เหตุผลว่าวัฒนธรรมช่วยเสริมสร้างเด็กทั้งในเรื่องแนวความคิดและยังเป็นเครื่องมือที่ช่วยในการคิดเรื่องต่างๆ หรืออีกในแง่หนึ่งคือ การพัฒนากระบวนการคิดนั้นจะเกิดขึ้นก็ต่อเมื่อเด็กได้รับข้อมูลจากสิ่งต่างๆ ในวัฒนธรรมที่อยู่รอบๆ ตัว แล้วประเมินข้อมูลที่ได้รับ ไม่ว่าจะเป็นข้อมูลที่ได้รับโดยตรงหรือโดยอ้อม ความรู้ก็จะค่อยๆ ถูกสร้างขึ้นเมื่อเด็กมีความเข้าใจสภาพแวดล้อมของพวกเขามากขึ้น หลักของการจัดการเรียนรู้ตามความเชื่อของทฤษฎีนี้จึงเน้นว่าการมีปฏิสัมพันธ์ทางสังคมมีความสำคัญต่อการเรียนรู้ และการจัดสิ่งแวดล้อม กิจกรรมที่คล้ายกับชีวิตจริงทำให้ผู้เรียนเกิดการเรียนรู้อย่างมีความหมาย ตามแนวคิดของทฤษฎีนี้ได้เสนอว่า รูปแบบการจัดการเรียนรู้ที่สอดคล้องกับทฤษฎี คือ การเรียนรู้ที่ให้ผู้เรียนได้เรียนรู้ร่วมกับผู้อื่น ฉะนั้น ในส่วนของการจัดการเรียนรู้ภาคเนื้อหาจึงได้นำรูปแบบการจัดการเรียนรู้ของไดร์เวอร์ และเบลล์ (Driver; & Bell. 1986) มาใช้เพราะมีขั้นตอนที่ให้นักเรียนได้แลกเปลี่ยนเรียนรู้ร่วมกัน ส่วนการเรียนภาคปฏิบัติ ได้คำนึงถึงวงจรของการพัฒนาทักษะ ซึ่งประกอบด้วยความสนใจ ความรู้ และการฝึกฝน โดยเริ่มต้นจากความสนใจและการรับรู้ แล้วจึงมีการศึกษาหาความรู้เพิ่มเติมสร้างเป็นองค์ความรู้หรือความรู้ความเข้าใจในเรื่องดังกล่าว จากนั้นเมื่อผ่านกระบวนการศึกษาและมีการทดลองและฝึกฝน ทำให้ได้รับประสบการณ์ใหม่เกิดขึ้น ซึ่งอาจนำการเรียนรู้ใหม่นั้นไปปรับปรุงแก้ไขวิธีการปฏิบัติ และสร้างเป็นองค์ความรู้ใหม่กลับมาทดลองใช้และฝึกฝนต่อไป (วิลาสินี อโนมะศิริ และยรรยง อัมพวา. 2548: 97-102) ฉะนั้นในการสอนภาคปฏิบัติจึงได้นำเป็นวิธีการสอนแบบสาธิตมาใช้ เพราะเป็นวิธีการที่เปิดโอกาสให้นักเรียน

ได้ฝึกฝนทักษะการปฏิบัติจนเกิดทักษะ นอกจากนี้ยังต้องจัดกิจกรรมต่างๆ เสริมการเรียนรู้ในหลักสูตร เพื่อเติมเต็มให้หลักสูตรให้สมบูรณ์ยิ่งขึ้น จากที่กล่าวมาสามารถสรุปเป็นแผนภาพแสดงกรอบแนวคิดในการวิจัยได้ดังนี้

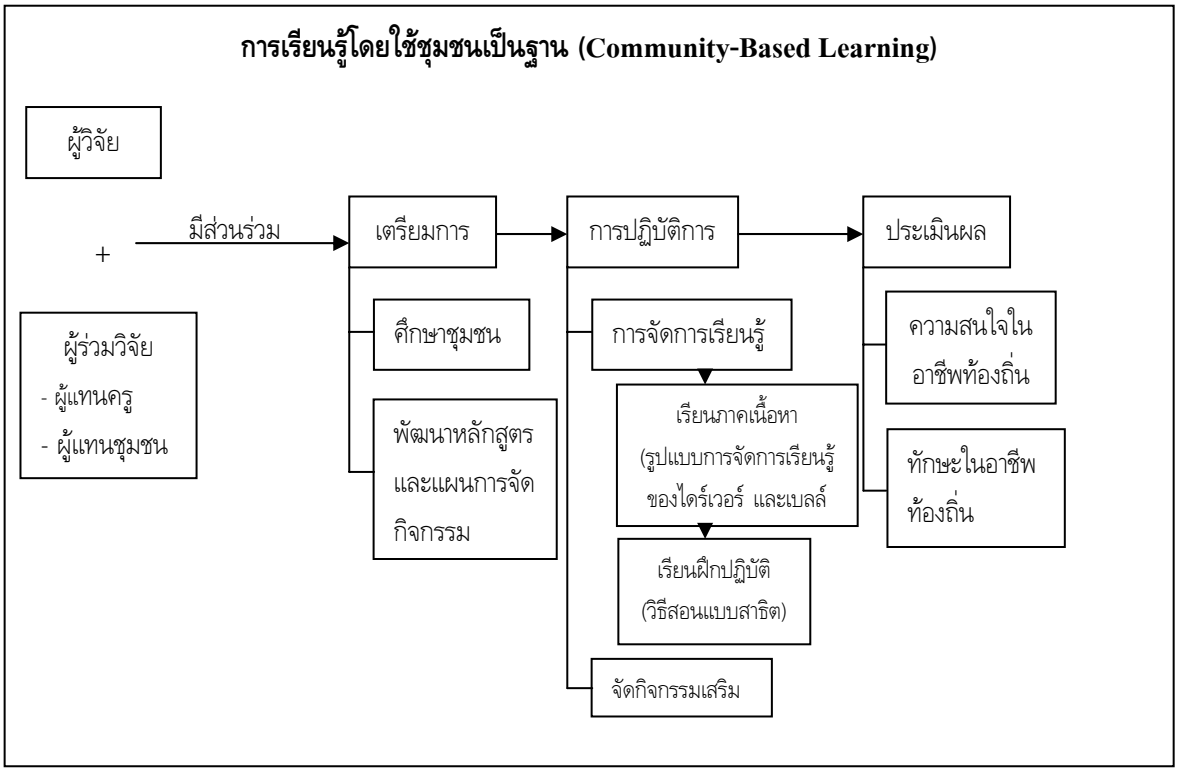

ภาพประกอบ 2 กรอบแนวคิดในการวิจัย

บทที่ 3
วิธีดำเนินการวิจัย

การวิจัยเรื่อง การพัฒนารูปแบบการจัดการเรียนรู้โดยใช้ชุมชนเป็นฐานเพื่อสร้างความสนใจและทักษะในอาชีพท้องถิ่นของนักเรียนโรงเรียนบ้านพะแนงวิทยา มีจุดมุ่งหมาย 1) พัฒนาหลักสูตรท้องถิ่นในกลุ่มสาระการเรียนรู้การงานอาชีพและเทคโนโลยีโดยใช้ชุมชนเป็นฐาน 2) ศึกษาผลการเปลี่ยนแปลงความสนใจ และทักษะในอาชีพท้องถิ่นจากการจัดการเรียนรู้โดยใช้ชุมชนเป็นฐาน 3) พัฒนารูปแบบการจัดการเรียนรู้โดยใช้ชุมชนเป็นฐานในกลุ่มสาระการเรียนรู้การงานอาชีพและเทคโนโลยี กระบวนการดำเนินการวิจัยแบ่งเป็น 5 ขั้นตอน ดังนี้

1. เลือกกลุ่มเป้าหมาย
2. เลือกรูปแบบการวิจัย
3. ดำเนินการวิจัย
4. เก็บรวบรวมข้อมูล
5. วิเคราะห์ข้อมูล

เลือกกลุ่มเป้าหมาย

การวิจัยครั้งนี้ผู้วิจัยได้เลือกกลุ่มเป้าหมายโดยคำนึงถึงจุดมุ่งหมายของการวิจัย และความน่าจะเป็นที่จะทำให้การวิจัยบรรลุจุดมุ่งหมาย เพราะในการดำเนินการวิจัยเชิงปฏิบัติการแบบมีส่วนร่วม การได้รับความร่วมมือจากผู้ร่วมวิจัยถือเป็นกุญแจสำคัญที่จะทำให้การวิจัยสำเร็จ เงื่อนไขด้านการให้ความร่วมมือจึงเป็นสิ่งสำคัญประการแรกที่ผู้วิจัยยึดถือเป็นเกณฑ์ นอกจากนี้ผู้วิจัยยังคำนึงถึงเงื่อนไขอื่นๆ ที่เอื้อต่อการทำให้การวิจัยบรรลุจุดมุ่งหมาย ได้แก่ 1) เป็นพื้นที่ที่ชุมชนและโรงเรียนมีความสัมพันธ์กันเป็นอย่างดี แต่ชุมชนมีส่วนร่วมในการจัดกิจกรรมการเรียนการสอนน้อย 2) ผู้บริหารโรงเรียน และคณะครูยินดีเข้าร่วมโครงการวิจัย 3) ชุมชนมีความพร้อมในการเข้ามามีส่วนร่วมจัดการศึกษา และ 4) นักเรียนที่เรียนจบชั้นมัธยมศึกษาปีที่ 3 แล้วไม่ได้เรียนต่อ แต่ไม่มีความรู้ด้านอาชีพเพียงพอที่จะนำไปประกอบอาชีพได้ ซึ่งจากการศึกษาพื้นที่พบว่า โรงเรียนบ้านพะแนงวิทยา และหมู่บ้านพะแนง มีคุณลักษณะตามเกณฑ์ที่ผู้วิจัยกำหนดไว้ จึงได้กำหนดกลุ่มเป้าหมายไว้ 3 กลุ่มใหญ่ในหมู่บ้านพะแนง และโรงเรียนบ้านพะแนงวิทยา ดังนี้

1. กลุ่มบุคลากรในโรงเรียน ประกอบด้วย ผู้อำนวยการโรงเรียน ครูผู้สอนกลุ่มสาระการเรียนรู้การงานอาชีพและเทคโนโลยี ชั้นมัธยมศึกษาปีที่ 3 และครูที่สอนช่วงชั้นที่ 3 จำนวน 5 คน

2. กลุ่มคนในชุมชน ประกอบไปด้วยผู้ปกครองนักเรียน จำนวน 5 คน โดยเป็นผู้ปกครองนักเรียนชั้นมัธยมศึกษาปีที่ 3 คณะกรรมการสถานศึกษา จำนวน 5 คน ปราชญ์ชาวบ้าน จำนวน 5 คน เกณฑ์ในการคัดเลือก คือ เป็นคนที่อาศัยอยู่ในหมู่บ้านพะแนงไม่น้อยกว่า 10 ปี และสมัครใจเข้าร่วมวิจัย

3. กลุ่มนักเรียน ประกอบด้วยผู้แทนนักเรียนชั้นมัธยมศึกษาปีที่ 3 ในปีการศึกษา 2553 ที่เข้าร่วมกระบวนการวิจัยในขั้นระดมพลังอย่างสร้างสรรค์ด้วยเทคนิค A-I-C 5 คน โดยเลือกจาก หัวหน้าชั้น และคณะกรรมการชั้น และนักเรียนชั้นมัธยมศึกษาปีที่ 3 ปีการศึกษา 2554 ที่เข้าร่วมกระบวนการวิจัย 23 คน

เลือกรูปแบบการวิจัย

การวิจัยในครั้งนี้ ใช้รูปแบบการวิจัยเชิงปฏิบัติการแบบมีส่วนร่วม ซึ่งเป็นลักษณะงานวิจัยที่เน้นการปฏิบัติจริงในชุมชน เพื่อแก้ปัญหาใดปัญหาหนึ่งซึ่งผู้วิจัยและผู้ร่วมวิจัยสนใจร่วมกัน โดยอาศัยความร่วมมือของผู้วิจัยกับผู้ร่วมวิจัยในการปฏิบัติการวิจัยตามวิธีการอย่างใดอย่างหนึ่งที่ผู้วิจัยและผู้ร่วมวิจัยเห็นว่าเป็นวิธีการที่สามารถนำมาแก้ไขปัญหาที่สนใจร่วมกันได้ กระบวนการวิจัยจึงประกอบด้วย 3 ระยะใหญ่ๆ ได้แก่ 1) ระยะก่อนดำเนินการวิจัย ประกอบด้วยขั้นตอนสำคัญ 2 ขั้นตอนคือ (1) การคัดเลือกชุมชน และ (2) การสร้างความสัมพันธ์กับชุมชน 2) ระยะดำเนินการวิจัย ประกอบด้วย (1) การศึกษาและวิเคราะห์ปัญหาร่วมกับชุมชน (2) พิจารณากำหนดปัญหา (3) ออกแบบการวิจัยและการเก็บรวบรวมข้อมูล (4) วิเคราะห์ข้อมูลเพื่อหาข้อสรุป (5) การนำเสนอผลการวิจัย และ 3) ระยะหลังดำเนินการวิจัย ประกอบด้วย (1) การวางแผนการดำเนินงานร่วมกับชุมชน (2) การปฏิบัติตามแผนของโครงการ (3) การติดตามและประเมินผลการปฏิบัติงาน (สิริรัตน์ วิภาสศิลป์. 2548: 159) และมีการดำเนินการเป็นวงรอบ ซึ่งในแต่ละวงรอบประกอบไปด้วยการวางแผน การปฏิบัติ การสังเกต และการสะท้อนผล ส่วนจะดำเนินการกี่วงรอบขึ้นอยู่ที่ว่าการวิจัยบรรลุเป้าหมายหรือยัง

ในการวิจัยเชิงปฏิบัติการแบบมีส่วนร่วม นอกจากจะมีลักษณะดังที่กล่าวมาแล้ว ยังเป็นการวิจัยที่มีลักษณะเป็นการวิจัย และพัฒนา คือมีการวิจัยเพื่อหาคำตอบให้แก่ปัญหาการวิจัย เมื่อได้คำตอบแล้วก็นำแนวทางหรือวิธีแก้ปัญหาไปดำเนินการพัฒนา

จากคุณลักษณะของงานวิจัยเชิงปฏิบัติการแบบมีส่วนร่วมดังกล่าว จึงเป็นรูปแบบการวิจัยที่เหมาะต่อการนำมาใช้ในการวิจัยครั้งนี้ เพราะเป็นวิธีที่สามารถใช้หาคำตอบให้แก่จุดมุ่งหมายการวิจัย 3 ประการที่กล่าวมาข้างต้น เนื่องจาก 1) ในการหาคำตอบให้แก่จุดมุ่งหมายการวิจัยข้อ 1 ผู้วิจัยจำเป็นต้องเก็บรวบรวมข้อมูลในเชิงคุณภาพเป็นหลัก เพื่อแสดงให้เห็นถึงกระบวนการพัฒนาหลักสูตรท้องถิ่นและหลักสูตรท้องถิ่นที่พัฒนาขึ้น 2) ในการหาคำตอบให้แก่จุดมุ่งหมายการวิจัยข้อ 2 เน้นที่การข้อมูลเชิงปริมาณเป็นหลัก เพราะมีความเป็นปรนัยมากกว่าข้อมูลเชิงคุณภาพ และ 3) ในการหาคำตอบให้แก่จุดมุ่งหมายข้อ 3 จำเป็นต้องวิเคราะห์และสังเคราะห์ข้อมูลเชิงคุณภาพร่วมกับข้อมูลเชิงปริมาณ ฉะนั้นข้อมูลที่จำเป็นที่ต้องเก็บรวบรวมจึงมีทั้งข้อมูลเชิงปริมาณและข้อมูลเชิงคุณภาพตามวิทยวิธีการวิจัยแบบผสม

ดำเนินการวิจัยตามขั้นตอนการวิจัยเชิงปฏิบัติแบบมีส่วนร่วม

1. ระยะก่อนดำเนินการวิจัย

1.1 ศึกษาข้อมูลของพื้นที่ที่จะทำวิจัย

ผู้วิจัยได้ลงไปในพื้นที่ที่คาดว่าจะทำวิจัย เพื่อศึกษาข้อมูลด้านต่างๆ ของพื้นที่ประกอบการตัดสินใจเลือกเป็นพื้นที่ทำวิจัย

1.1.1 ศึกษาข้อมูลเบื้องต้นของโรงเรียนบ้านพะแนงวิทยา ด้วยการไปสนทนากับผู้อำนวยการโรงเรียน และครูหัวหน้าฝ่ายวิชาการ เพื่อหาข้อมูลต่างๆ โดยเฉพาะปัญหาด้านการเรียนการสอนกลุ่มสาระการเรียนรู้การงานอาชีพและเทคโนโลยี ปัญหาเกี่ยวกับนักเรียนที่เรียนจบชั้นมัธยมศึกษาปีที่ 3 และด้านความสัมพันธ์ของโรงเรียนกับคนในชุมชน เพื่อพิจารณาว่าเหมาะสมที่จะเลือกเป็นพื้นที่ทำการวิจัยหรือไม่ โดยพิจารณาตามเกณฑ์ที่กล่าวมาแล้ว ซึ่งก็พบว่าผู้บริหารโรงเรียนบ้านพะแนงวิทยา และคณะครูยินดีเข้าร่วมโครงการวิจัย โรงเรียนไม่ได้สอนวิชาชีพใดๆ เพิ่มเติมให้แก่นักเรียน และนักเรียนที่เรียนจบชั้นมัธยมศึกษาปีที่ 3 ประมาณร้อยละ 20 ของแต่ละปีการศึกษาไม่ได้เรียนต่อ

1.1.2 ศึกษาข้อมูลเบื้องต้นของหมู่บ้านพะแนง ด้วยการไปสนทนาพูดคุยกับชาวบ้านที่ผู้วิจัยคิดว่าสามารถเป็นผู้แทนของคนในหมู่บ้านได้ (Key informant) เช่น ผู้ใหญ่บ้าน สมาชิกองค์การบริหารส่วนตำบล (ส.อบต.) ปราชญ์ชาวบ้าน ผู้ปกครองนักเรียน แกนนำผู้ประกอบอาชีพต่างๆ ในหมู่บ้าน เพื่อหาข้อมูลมาประกอบการตัดสินใจคัดเลือกเป็นพื้นที่ทำการวิจัย โดยมีเกณฑ์การคัดเลือกดังที่กล่าวมาแล้ว ผู้วิจัยพบว่าหมู่บ้านพะแนงมีปราชญ์ชาวบ้านที่โดดเด่นทางด้านการทอผ้าลายลูกแก้ว คนในหมู่บ้านให้ความร่วมมือเป็นอย่างดีกับทางโรงเรียน และพบว่านักเรียนที่ไปเรียนต่อประมาณร้อยละ 20 ออกกลางคัน เมื่อพิจารณาข้อมูลของทางโรงเรียนประกอบกับทางชุมชนจึงได้เลือกโรงเรียนบ้านพะแนงวิทยาและหมู่บ้านพะแนงเป็นพื้นที่ทำการวิจัย

1.1.3 ผู้วิจัยติดต่อผู้อำนวยการโรงเรียนบ้านพะแนงวิทยา เพื่อชี้แจงรายละเอียดโครงการวิจัยและประสานขอความร่วมมือในการดำเนินการวิจัย ซึ่งผู้อำนวยการโรงเรียนก็ยินดีเข้าร่วมโครงการวิจัย และให้โอกาสผู้วิจัยได้พบปะชี้แจงทำความเข้าใจกับคณะครูโรงเรียนบ้านพะแนงวิทยา และท่านผู้อำนวยการโรงเรียนก็ได้อำนวยความสะดวก และประสานงานให้ครูในโรงเรียนเข้าร่วมการวิจัยด้วย

1.1.4 หลังจากผู้วิจัยตัดสินใจคัดเลือกหมู่บ้านพะแนงและโรงเรียนบ้านพะแนงวิทยาเป็นพื้นที่ทำวิจัยแล้ว ผู้วิจัยได้ลงไปในพื้นที่เพื่อศึกษาข้อมูลของหมู่บ้านพะแนงอย่างละเอียดอีกครั้ง เพื่อให้มีความเข้าใจหมู่บ้านพะแนงอย่างชัดเจนเกี่ยวกับบริบทด้านต่างๆ เช่น ที่ตั้งและสภาพภูมิศาสตร์ด้านเศรษฐกิจ สังคม วัฒนธรรม การเมืองการปกครอง เทคโนโลยี สถานการณ์การมีงานทำและรายได้ของชาวบ้าน ปัญหาของนักเรียนที่เรียนจบชั้นมัธยมศึกษาปีที่ 3 และความต้องการของคนในชุมชนเกี่ยวกับการจัดการเรียนการสอนของโรงเรียน โดยผู้วิจัยได้สุ่มถามบุคคลต่างๆ ในชุมชน ไม่ได้เน้นเฉพาะบุคคลสำคัญ เพื่อตรวจสอบความสอดคล้องของข้อมูล

1.1.5 ชี้แจงโครงการวิจัยให้คนในหมู่บ้านเข้าใจ โดยผู้วิจัยขออนุญาตเข้าร่วมประชุมในโอกาสที่ชาวบ้านทำการประชาคมหมู่บ้านเพื่อทำแผนชุมชนประจำปี ณ ศาลาประชาคมหมู่บ้านพะแนง

1.2 เตรียมความพร้อมให้แก่ผู้ร่วมวิจัย

โดยผู้วิจัยจัดกิจกรรมดังนี้

1.2.1 จัดประชุมเชิงปฏิบัติการกลุ่มบุคคลเป้าหมายที่สมัครใจเข้าร่วมวิจัย เป็นเวลา 1 วัน มีวัตถุประสงค์ เพื่อจัดกิจกรรมเสริมสร้างความตระหนักในศักยภาพของตนเองให้แก่ผู้แทนฝ่ายต่างๆ ในชุมชนที่เกี่ยวข้องกับการจัดการศึกษาของโรงเรียน และสร้างการยอมรับศักยภาพในการจัดการศึกษาของชุมชนให้แก่ผู้บริหาร และผู้แทนครูในโรงเรียน มีผู้มาร่วมประชุม ได้แก่ ผู้อำนวยการโรงเรียน ผู้แทนครู 3 คน ผู้แทนผู้ปกครองชั้นมัธยมศึกษาปีที่ 3 หรือบิดามารดา 2 คน ผู้แทนแกนนำผู้ประกอบอาชีพหรือปราชญ์ชาวบ้านในหมู่บ้าน 3 คน สมาชิกองค์การบริหารส่วนตำบล 1 คน กรรมการสถานศึกษา 3 คน รวม 13 คน

1.2.2 จัดประชุมเชิงปฏิบัติการเตรียมความพร้อมก่อนทำวิจัยเป็นเวลา 1 วัน มีวัตถุประสงค์ เพื่อเตรียมตัวให้ผู้ร่วมวิจัยเข้าใจกระบวนการวิจัยปฏิบัติการแบบมีส่วนร่วม และยินดีเข้าร่วมการดำเนินการวิจัย มีผู้เข้าประชุมประกอบด้วยผู้ที่ผ่านการร่วมประชุมในขั้นตอนที่ 1 มาแล้ว และอีกส่วนหนึ่งเป็นผู้ที่สนใจเข้าร่วมประชุม ได้แก่ 1) ผู้อำนวยการโรงเรียนบ้านพะแนงวิทยา 2) ผู้แทนครูโรงเรียนบ้านพะแนงวิทยา 4 คน 3) ผู้แทนคณะกรรมการสถานศึกษา 5 คน 4) แกนนำผู้ประกอบอาชีพหรือปราชญ์ชาวบ้าน 5 คน 5) ผู้ปกครองนักเรียน 5 คน และ 6) นักเรียน 5 คน รวม 25 คน

2. ระยะดำเนินการวิจัย

ระยะดำเนินการวิจัย ผู้วิจัยได้ดำเนินการวิจัยตามรูปแบบการวิจัยเชิงปฏิบัติการแบบมีส่วนร่วม 3 วงรอบ ในแต่ละวงรอบประกอบไปด้วย การวางแผน การปฏิบัติตามแผน การสังเกต และการสะท้อนผล ดังต่อไปนี้

2.1 การวิจัยวงรอบที่ 1

2.1.1 การวางแผน (Planning: P)

1) จัดประชุมระดมพลังอย่างสร้างสรรค์

(1) วัตถุประสงค์ของการจัดประชุม เพื่อระดมความคิดในการวางแผนสร้างความสนใจและทักษะในอาชีพท้องถิ่นให้แก่นักเรียน

(2) ผู้ร่วมวิจัยที่เข้าประชุมมี 25 คน ได้แก่ 1) ผู้อำนวยการโรงเรียนบ้านพะแนงวิทยา 2) ผู้แทนครูโรงเรียนบ้านพะแนงวิทยา 4 คน 3) ผู้แทนคณะกรรมการสถานศึกษา 5 คน 4) แกนนำผู้ประกอบอาชีพหรือปราชญ์ชาวบ้าน 5 คน 5) ผู้ปกครองนักเรียน 5 คน และ 6) นักเรียนชั้นมัธยมศึกษาปีที่ 3 ในปีการศึกษา 2553 5 คน

(3) วิธีการจัดประชุมใช้เทคนิค A-I-C ซึ่งประกอบไปด้วยขั้นตอนต่างๆ ดังนี้

ขั้นที่ 1 การสร้างความรู้ (Appreciation: A) เป็นการวิเคราะห์สภาพการณ์ในปัจจุบันและกำหนดอนาคต เกี่ยวกับสภาพของการทำมาหากิน และสภาพความเป็นอยู่ของผู้คนในหมู่บ้านพะแนง จากอดีตจนถึงปัจจุบัน และจินตนาการถึงสภาพการดำรงชีวิตในอนาคต ขั้นนี้แบ่งเป็น 2 ภาค

ภาคแรก (A1) วิเคราะห์สภาพการณ์ในปัจจุบัน การจัดกิจกรรมในขั้นนี้ ผู้ร่วมวิจัยแบ่งกลุ่ม สมาชิกในกลุ่มช่วยกันวาดแผนภาพความคิด (Mind map) เกี่ยวกับสภาพการทำมาหากิน และสภาพความเป็นอยู่ของผู้คนในหมู่บ้านพะแนง วาดภาพของกลุ่ม ผู้แทนกลุ่มนำเสนอผลงานของกลุ่ม แล้วผู้วิจัยสรุปสภาพการทำมาหากิน และสภาพความเป็นอยู่ของคนในหมู่บ้านพะแนง

ภาคสอง (A2) สร้างสภาพที่พึงปรารถนาจากจินตนาการ การจัดกิจกรรมในขั้นนี้ ผู้ร่วมวิจัยคิดถึงภาพอนาคตเกี่ยวกับการทำมาหากิน และความเป็นอยู่ที่พึงปรารถนาหรือต้องการมี ต้องการเป็น โดยแต่ละกลุ่มวาดแผนภาพความคิดเกี่ยวกับสภาพการทำมาหากินและความเป็นอยู่ของคนในหมู่บ้านที่ต้องการ ผู้แทนกลุ่มนำเสนอผลงานกลุ่ม แล้วผู้วิจัยนำภาพของทุกกลุ่มมารวมเป็นภาพเดียวกัน สรุปเป็นความต้องการของผู้ร่วมวิจัย

ขั้นที่ 2 การสร้างแนวทางการพัฒนา (Influence: I) เป็นขั้นที่ผู้ร่วมวิจัยได้ร่วมกันหาแนวทางการสร้างความรู้และทักษะอาชีพให้แก่นักเรียน ขั้นนี้แบ่งเป็น 2 ตอน

ขั้นตอน I1 คิดโครงการหรือกิจกรรมที่จะทำให้นักเรียนมีความรู้และทักษะด้านอาชีพ ขั้นตอนนี้ ผู้วิจัยให้ผู้ร่วมวิจัยแต่ละคนคิดวิธีการ แผนงาน โครงการหรือกิจกรรมต่างๆ เพื่อพัฒนานักเรียนให้มีความรู้และทักษะอาชีพ โดยแบ่งกลุ่มระดมความคิด

ขั้นตอน I2 เป็นการจำแนกประเภทกิจกรรมและการจัดลำดับความสำคัญ เพื่อพัฒนานักเรียนให้มีความรู้และทักษะด้านอาชีพทอผ้าลายลูกแก้วและทำอุปกรณ์ทอผ้า โดยผู้เข้าประชุมได้เสนอโครงการหรือกิจกรรมต่างๆ เพื่อนำมาใช้ในการพัฒนานักเรียน

ขั้นที่ 3 การสร้างแนวทางปฏิบัติ (Control: C) ขั้นตอนนี้ ผู้ร่วมวิจัยได้กำหนดรายละเอียดของกิจกรรมที่กำหนดไว้ในขั้นที่ 2 และกำหนดผู้รับผิดชอบในแต่ละกิจกรรม

2) จัดประชุมปฏิบัติการเตรียมความพร้อมในการพัฒนาหลักสูตรและการจัดการเรียนรู้ตามรูปแบบการสอนให้นักเรียนสร้างความรู้เอง

(1) วัตถุประสงค์ของการประชุม เพื่อให้ผู้ร่วมวิจัยมีความรู้ความเข้าใจเกี่ยวกับกระบวนการพัฒนาหลักสูตรท้องถิ่น และเทคนิคการจัดการเรียนรู้ตามรูปแบบการสอนให้ผู้เรียนสร้างความรู้ด้วยตนเอง

(2) ผู้เข้าประชุมประกอบด้วยผู้วิจัย และผู้ร่วมวิจัยที่เป็นผู้แทนครู 5 คน รวม 6 คน

2.1.2 การปฏิบัติและสังเกต (Act & Observe: A & O)

1) ผู้ร่วมวิจัยได้ร่วมกันสร้างหลักสูตร มีขั้นตอนดังนี้

(1) ผู้ร่วมวิจัยร่วมกันกำหนดโครงร่างหลักสูตรเบื้องต้น

(2) ถอดความรู้เรื่องการทอผ้าลายลูกแก้วและการทำอุปกรณ์ทอผ้า

(3) วิพากษ์โครงร่างหลักสูตรโดยผู้เชี่ยวชาญ และผู้ร่วมวิจัย

(4) จัดทำแผนการจัดการเรียนรู้ สื่อ และเครื่องมือวัดผล

(5) วิพากษ์หลักสูตรโดยผู้ร่วมวิจัย

(6) ทดลองใช้และปรับปรุงหลักสูตร โดยนำแผนการจัดการเรียนรู้ไปทดลองสอนนักเรียนชั้นมัธยมศึกษาปีที่ 3 โรงเรียนบ้านพะแนงวิทยาในภาคเรียนที่ 2 ปีการศึกษา 2553 จำนวน 40 คน ทดลองสอนเฉพาะแผนที่สอนภาคเนื้อหา และทดลองใช้เครื่องมือวัดและประเมินผลการเรียนตามหลักสูตรกับนักเรียนชั้นดังกล่าว

2.1.3 การสะท้อนผล (Reflex : R)

ผู้ร่วมวิจัยและผู้วิจัยร่วมกันสะท้อนความคิดเห็นเกี่ยวกับการนำหลักสูตร และเครื่องมือวัดและประเมินผลการเรียนไปใช้ รวบรวมข้อบกพร่องเพื่อนำไปใช้เป็นข้อมูลในการปรับปรุงในวงรอบต่อไป

2.2 การวิจัยวงรอบที่ 2

2.2.1 การวางแผน (Planning: P)

1) ปรับปรุงแผนการจัดการเรียนรู้ แบบสอบถาม และแบบทดสอบ ได้แผนการจัดการเรียนรู้ แบบสอบถาม และแบบทดสอบพร้อมใช้

2) จัดทำรายละเอียดโครงการที่จะดำเนินการในวงรอบนี้

2.2.2 การปฏิบัติและสังเกต (Act & Observe: A&O)

1) จัดการเรียนรู้ตามแผนการจัดการเรียนรู้ โดยผู้วิจัยที่เป็นผู้แทนครูเป็นผู้สอนภาคเนื้อหา และได้เชิญผู้ร่วมวิจัยที่เป็นปราชญ์ชาวบ้านมาร่วมกิจกรรมในบางกิจกรรมตามแผนที่ได้กำหนดไว้ ส่วนการสอนในแผนที่เป็นการฝึกปฏิบัติ ผู้วิจัยที่เป็นปราชญ์ชาวบ้านทำหน้าที่เป็นผู้สอน ผู้ร่วมวิจัยที่เป็นครูทำหน้าที่เป็นผู้ช่วย

2) ดำเนินงานโครงการ 2 โครงการ

2.2.3 การสะท้อนผล (Reflex: R)

ก่อนสอบปลายภาค ผู้วิจัยได้เชิญผู้ร่วมวิจัยมาร่วมกันประเมินผลการจัดกิจกรรมการเรียนรู้ และผลการจัดโครงการที่ได้ดำเนินการไปในวงรอบนี้ ซึ่งพบปัญหาและอุปสรรคที่จะนำไปปรับปรุงในวงรอบต่อไป

2.3 การวิจัยวงรอบที่ 3

2.3.1 การวางแผน (Planning: P)

1) ประชุมวางแผนปรับปรุงการจัดการเรียนรู้ในวงรอบที่ 3

2) จัดทำรายละเอียดโครงการหรือกิจกรรมเพิ่มเติม

2.3.2 การปฏิบัติและสังเกต (Act & Observe: A&O)

1) จัดกิจกรรมการเรียนรู้หน่วยการเรียนรู้ที่เหลือ

2) ดำเนินงานโครงการตามที่ได้วางแผนไว้อีก 3 โครงการ

2.3.3 การสะท้อนผล (Reflex: R)

1) ประเมินผลความสนใจ และทักษะในอาชีพท้องถิ่น

2) ประเมินผลการจัดโครงการ

สรุปเวลาในการวิจัยทั้ง 3 วงรอบ เริ่มตั้งแต่เดือนพฤษภาคม 2553 ถึงวันที่ 10 มีนาคม 2555 รวม 2 ปี แบ่งเป็นวงรอบที่ 1 ใช้เวลา 1 ปี วงรอบที่ 2 ใช้เวลา 6 เดือน วงรอบที่ 3 ใช้เวลา 6 เดือน สรุปขั้นตอนการดำเนินการในการวิจัยในครั้งนี้ ดังตาราง 1

ตาราง 1 สรุปขั้นตอนดำเนินการวิจัย

ขั้นตอน/กิจกรรม	วัตถุประสงค์	วิธีการดำเนินการ
<u>ระยะก่อนดำเนินการวิจัย</u> ศึกษาข้อมูลเบื้องต้นของโรงเรียนบ้านพะแนงวิทยา และหมู่บ้านพะแนง	เพื่อพิจารณาเลือกเป็นพื้นที่ในการดำเนินการวิจัย	ผู้วิจัยลงไปศึกษาเพื่อหาข้อมูลที่โรงเรียนบ้านพะแนงวิทยา และหมู่บ้านพะแนง
ติดต่อประสานงานกับผู้อำนวยการและครูโรงเรียนบ้านพะแนงวิทยา	1. เพื่อชี้แจงวัตถุประสงค์และรายละเอียดโครงการวิจัย 2. ขอความร่วมมือในการทำวิจัย	1. เข้าพบผู้อำนวยการโรงเรียน เข้าร่วมประชุมกับคณะครูโรงเรียนบ้านพะแนงวิทยา 2. ผู้อำนวยการออกคำสั่งแต่งตั้งคณะครูเป็นผู้ร่วมวิจัย
ศึกษาข้อมูลหมู่บ้านพะแนงอย่างละเอียด	1. เพื่อทำความเข้าใจคนในหมู่บ้าน และบริบทของหมู่บ้าน 2. นำมาเขียนในรายงาน 3. ประชาสัมพันธ์โครงการวิจัย และขอความร่วมมือในการวิจัย	1. ผู้วิจัยลงไปศึกษาหาข้อมูลในหมู่บ้านพะแนง 2. เข้าร่วมประชาคมหมู่บ้าน

ตาราง 1 (ต่อ)

ขั้นตอน/กิจกรรม	วัตถุประสงค์	วิธีการดำเนินการ
การเตรียมความพร้อมให้แก่ผู้ร่วมวิจัย	1. เพื่อสร้างความตระหนักและการยอมรับศักยภาพของชุมชน 2. เพื่อให้ผู้ร่วมวิจัยเข้าใจโครงการวิจัย	1. จัดประชุมระดมความคิดผู้ร่วมวิจัยเป็นเวลา 1 วัน 2. จัดประชุมเตรียมผู้ร่วมวิจัยเป็นเวลา 1 วัน
<u>ระยะดำเนินการวิจัย</u> **การวิจัยวงรอบที่ 1** **การวางแผน** 1) จัดประชุมระดมพลังอย่างสร้างสรรค์ 2) เตรียมความพร้อมในการพัฒนาหลักสูตรท้องถิ่นและการจัดการเรียนรู้ตามรูปแบบการสอนให้นักเรียนสร้างความรู้เอง (Constructivism)	1. เพื่อให้ผู้ร่วมวิจัยร่วมกันวิเคราะห์สภาพปัจจุบันเกี่ยวกับความเป็นอยู่ การทำมาหากิน และจินตนาการสภาพที่ต้องการในอนาคต 2. เพื่อหาแนวทางพัฒนานักเรียนให้มีความสนใจและทักษะในอาชีพท้องถิ่น 3. เพื่อให้ผู้ร่วมวิจัยมีความรู้เกี่ยวกับการพัฒนาหลักสูตรท้องถิ่นและวิธีจัดการเรียนรู้ตามรูปแบบการสอนให้นักเรียนสร้างความรู้เอง	1. จัดประชุมระดมความคิดใช้เทคนิค A-I-C 2. จัดประชุมเชิงปฏิบัติการการจัดการเรียนรู้ตามรูปแบบการสอนให้นักเรียนสร้างความรู้เอง

ตาราง 1 (ต่อ)

ขั้นตอน/กิจกรรม	วัตถุประสงค์	วิธีการดำเนินการ
การปฏิบัติและสังเกต		
1. สร้างหลักสูตรท้องถิ่น	1. เพื่อให้มีหลักสูตรท้องถิ่นสำหรับใช้ในการจัดการเรียนรู้	1. ผู้ร่วมวิจัยสร้างหลักสูตรท้องถิ่นขั้นตอนต่างๆ เช่น ถอดความรู้อาชีพที่เลือกมาสร้างเป็นหลักสูตรจากปราชญ์ชาวบ้าน ทำโครงร่างหลักสูตร วิพากษ์หลักสูตร ตรวจสอบ ปรับปรุงหลักสูตรตามคำแนะนำของผู้เชี่ยวชาญ ทดลองใช้หลักสูตร
การสะท้อนผล		
ผู้ร่วมวิจัยสรุปผลการทดลองใช้หลักสูตรและการทดลองแบบสอบถาม แบบสังเกต		ผู้ร่วมวิจัยและผู้วิจัยปรึกษาหารือกัน
การวิจัยวงรอบที่ 2		
การวางแผน		
1. ปรับปรุงหลักสูตร/แผนการจัดการเรียนรู้ในส่วนที่บกพร่อง 2. ปรับปรุงแบบสอบถาม แบบทดสอบ และแบบสังเกต 3. ทำรายละเอียดโครงการหรือกิจกรรม	1. เพื่อให้หลักสูตรมีความเหมาะสมยิ่งขึ้น 2. เพื่อให้มีเครื่องมือที่เหมาะสม 3. เพื่อเตรียมโครงการหรือกิจกรรมให้พร้อมต่อการนำไปดำเนินการ	1. ผู้วิจัยและผู้วิจัยร่วมปรึกษาหารือและแก้ไขปรับปรุงหลักสูตร แผนการจัดการเรียนรู้ แบบสังเกต แบบทดสอบ และแบบสอบถาม
การปฏิบัติและสังเกต		
1. ผู้ร่วมวิจัยนำแผนการจัดการเรียนรู้ไปใช้สอนนักเรียน 2. ดำเนินการโครงการเสริมการเรียนในหลักสูตร 2 โครงการ	เพื่อให้นักเรียนมีความสนใจและมีทักษะในการทำงานในอาชีพที่นักเรียนเลือกเรียน	1. ผู้ร่วมวิจัยที่เป็นผู้แทนครูเป็นผู้สอนภาคเนื้อหา ส่วนผู้ร่วมวิจัยที่เป็นปราชญ์ชาวบ้านสอนภาคปฏิบัติ 2. ผู้ร่วมวิจัยจัดโครงการหรือกิจกรรมเสริมการเรียนรู้ 2 โครงการ

ตาราง 1 (ต่อ)

ขั้นตอน/กิจกรรม	วัตถุประสงค์	วิธีการดำเนินการ
การสะท้อนผล		
ผู้ร่วมวิจัยประเมินผลการจัดกิจกรรมการเรียนรู้และการจัดโครงการหรือกิจกรรมเสริมการเรียน	เพื่อประเมินและสรุปผลการจัดการเรียนรู้	ผู้ร่วมวิจัยร่วมปรึกษาหารือและหาวิธีแก้ไขอุปสรรคและปัญหา
การวิจัยวงรอบที่ 3		
การวางแผน		
1. ผู้ร่วมวิจัยนำปัญหาและข้อบกพร่องที่พบมาหาวิธีการแก้ไขให้ดีขึ้น 2. เตรียมโครงการหรือกิจกรรมที่จะดำเนินการในรอบนี้	เพื่อปรับปรุงความสนใจและทักษะการทำงานของนักเรียน	1. เปลี่ยนสถานที่ฝึกปฏิบัติจากชุมชนมาอยู่ที่โรงเรียน 2. เพิ่มจำนวนผู้สอนทำอุปกรณ์ทอผ้า และเปลี่ยนผู้สอนทอผ้า 3. ปรับกิจกรรมสอนภาคปฏิบัติ
การปฏิบัติและสังเกต		
1. นำกิจกรรมการสอนที่ปรับใหม่ไปปฏิบัติ 2. จัดโครงการ 3 โครงการที่ยังจัดไม่ได้จัด		1. จัดกิจกรรมการเรียนรู้ในหน่วยที่ยังไม่ได้สอน 2. ปรับกิจกรรมการเรียนการสอนภาคปฏิบัติใหม่
การสะท้อนผล		
ประเมินผลการจัดกิจกรรมการเรียนและผลการดำเนินโครงการ	เพื่อประเมินผลการความสนใจและทักษะในอาชีพของนักเรียน	ผู้ร่วมวิจัยสรุปผลร่วมกัน

การเก็บรวบรวมข้อมูล

ข้อมูลที่ผู้วิจัยเก็บรวบรวม มี 2 ประเภท คือ ข้อมูลเชิงปริมาณ และข้อมูลเชิงคุณภาพ ข้อมูลเชิงปริมาณ ได้แก่ ความสนใจในอาชีพ และทักษะในอาชีพ (ความรู้ ความชำนาญ และเจตคติ) ข้อมูลเชิงคุณภาพ ได้แก่ ทักษะการทำงาน ข้อมูลเกี่ยวกับบริบทของพื้นที่ที่ทำวิจัย ความคิดเห็น ความรู้สึกการแสดงออก และท่าทีของบุคคลที่เกี่ยวข้องกับการวิจัย ดังนั้นในการเก็บรวบรวมข้อมูลจึงใช้เครื่องมือหลายอย่าง ได้แก่ แบบสอบถาม แบบสังเกต แบบทดสอบ และใช้อุปกรณ์ เช่น กล้องถ่ายรูป เครื่องบันทึกเสียง เป็นต้น โดยมีผู้ที่เกี่ยวข้องกับการเก็บรวบรวมข้อมูล ได้แก่ ผู้ร่วมวิจัย ผู้วิจัย และนักเรียนกลุ่มเป้าหมาย รายละเอียดในการเก็บรวบรวมข้อมูล มีดังนี้

1. การเก็บข้อมูลเชิงปริมาณ

1.1 เครื่องมือที่ใช้ในการเก็บข้อมูล ได้แก่ แบบสอบถามความสนใจในอาชีพทอผ้าลายลูกแก้ว แบบสอบถามความสนใจในอาชีพทำอุปกรณ์ทอผ้า แบบทดสอบความรู้ในอาชีพทอผ้าลายลูกแก้ว แบบทดสอบความรู้ในอาชีพทำอุปกรณ์ทอผ้า แบบสอบถามเจตคติต่ออาชีพทอผ้าลายลูกแก้ว แบบสอบถามเจตคติต่ออาชีพทำอุปกรณ์ทอผ้า แบบสังเกตความชำนาญในการปฏิบัติงานทอผ้าลายลูกแก้ว แบบสังเกตความชำนาญในการปฏิบัติงานทำอุปกรณ์ทอผ้า

1.2 วิธีการสร้างและหาคุณภาพเครื่องมือ ผู้วิจัยและผู้ร่วมวิจัยที่เป็นผู้แทนครูได้วางแผนร่วมกันในการสร้างเครื่องมือ วิธีการสร้างเริ่มจากผู้วิจัยเสนอสิ่งที่ต้องการวัดในการวิจัยครั้งนี้ให้ผู้ร่วมวิจัยรับทราบ ซึ่งได้แก่ ความสนใจในอาชีพ ความรู้ในเนื้อหาที่เรียน ทักษะการปฏิบัติงาน และเจตคติต่ออาชีพ จากนั้นจึงนำหลักสูตรที่สร้างไว้มาพิจารณาร่วมกันว่า จะสามารถวัดสิ่งที่กล่าวมาได้อย่างไร สรุปมติได้ว่าควรมีการวัดดังนี้ 1) การทำกิจกรรมในชั้นเรียน 2) การสังเกตความชำนาญในการปฏิบัติงานในระหว่างเรียน และ 3) ทดสอบหลังเรียน

1.2.1 กิจกรรมต่างๆ ในชั้นเรียน ให้ผู้ร่วมวิจัยที่เป็นผู้สอนเป็นผู้เก็บรวบรวมข้อมูลคะแนนการทำกิจกรรมของนักเรียนจากแผนการเรียนรู้ต่างๆ ซึ่งได้แก่ คะแนนทำใบงานต่างๆ

1.2.2 แบบสอบถามความสนใจในอาชีพ มี 2 ฉบับ คือ แบบสอบถามความสนใจในอาชีพทอผ้าลายลูกแก้ว และแบบสอบถามความสนใจในอาชีพทำอุปกรณ์ทอผ้า แต่ละฉบับมีลักษณะเป็นแบบสอบถามแบบมาตรประมาณค่า 5 ระดับ ได้แก่ ชอบมากที่สุด ชอบ เฉยๆ ไม่ชอบ ไม่ชอบมากที่สุด จำนวน 15 ข้อ วิธีการสร้างเริ่มจากผู้ร่วมวิจัยและผู้วิจัยช่วยกันเขียนข้อกระทงที่คิดว่าน่าจะเป็นตัวบ่งชี้ว่านักเรียนมีความสนใจในอาชีพหรือไม่ โดยเขียนให้สอดคล้องกับนิยามปฏิบัติการ ได้แบบสอบถามฉบับละ 20 ข้อ แล้วนำไปให้ผู้เชี่ยวชาญด้านการสร้างเครื่องมือการวิจัย จำนวน 5 คน ตรวจสอบ จากนั้นนำแบบสอบถามมาให้ผู้เชี่ยวชาญด้านการทอผ้าลายลูกแก้ว และด้านการทำอุปกรณ์ทอผ้า ด้านละ 3 คน พิจารณาว่า ข้อกระทงในแบบสอบถามมีความเหมาะสมหรือไม่ จากนั้นจึงนำมาปรับปรุงแล้ว และเลือกข้อที่มีค่า IOC ที่มีค่ามากกว่า .50 นำแบบสอบถามมาปรับปรุงตามคำแนะนำของผู้เชี่ยวชาญ นำแบบสอบถามไปทดลองใช้กับนักเรียนชั้นมัธยมศึกษาปีที่ 3 โรงเรียนบ้านพะแนงวิทยา ในภาคเรียนที่ 2 ปีการศึกษา 2553 จำนวน 40 คน จำแนกนักเรียนทำแบบสอบถามความสนใจตามกลุ่มที่ได้ทดลองใช้แผนการจัดการเรียนรู้ เป็นกลุ่มเรียนทอผ้าลายลูกแก้ว 14 คน และกลุ่มเรียนทำอุปกรณ์ทอผ้า 26 คน นำแบบสอบถามมาหาค่าความเชื่อมั่นทั้งฉบับ โดยหาค่าสัมประสิทธิ์แอลฟา ได้ผลดังนี้ (1)

แบบสอบถามความสนใจในอาชีพทอผ้าลายลูกแก้ว มีค่าความเชื่อมั่นเท่ากับ 0.93 (2) แบบสอบถามความสนใจในอาชีพทำอุปกรณ์ทอผ้า มีค่าความเชื่อมั่นเท่ากับ 0.92

1.2.3 แบบทดสอบความรู้ก่อนเรียนและหลังเรียน มี 2 ฉบับ แยกตามหลักสูตร

การสร้างแบบทดสอบความรู้ก่อนเรียนและหลังเรียน (ฉบับเดียวกัน) ผู้ร่วมวิจัยและผู้วิจัยได้ร่วมกันสร้างแบบทดสอบฉบับละ 25 ข้อตามจุดประสงค์การเรียนรู้ จากนั้นจึงนำแบบทดสอบไปให้ผู้เชี่ยวชาญด้านการสร้างเครื่องมือตรวจสอบความตรงเชิงเนื้อหา และความเหมาะสมของข้อคำถาม ซึ่งผู้เชี่ยวชาญประกอบด้วย (1) อ.ดร.มนัส บุญประกอบ (2) ผศ.ดร.วิลาสลักษณ์ ชัววัลลี (3) รศ.นวลเสน่ห์ วงศ์เชิดธรรม (4) อ.ดร.จรัล อุ่นฐิติวัฒน์ และ (5) รศ.ดร.สมคิด พรมจุ้ย นำแบบทดสอบมาปรับปรุงแล้วนำแบบทดสอบไปให้ผู้เชี่ยวชาญด้านเนื้อหาตรวจสอบอีกครั้ง ในการเลือกผู้เชี่ยวชาญ ผู้ร่วมวิจัยเห็นว่าควรเป็นผู้ที่มีความรู้ในเนื้อหานั้นๆ เป็นอย่างดี ผู้เชี่ยวชาญ มีดังนี้ 1) ผู้เชี่ยวชาญด้านการทอผ้าลายลูกแก้ว ประกอบด้วย (1) นายอภิวัฒน์ พิลา ตำแหน่งครูศูนย์พัฒนาเด็กเล็กบ้านพะแนง (2) อ.ดร.จักรพันธ์ โสมะเกษตริน ตำแหน่ง อาจารย์ มหาวิทยาลัยราชภัฏศรีสะเกษ (3) นางอัมพร เกษกุล ตำแหน่งครูสอนที่สถาบันพัฒนาฝีมือแรงงานจังหวัดศรีสะเกษ 2) ผู้เชี่ยวชาญด้านการทำอุปกรณ์ทอผ้า ประกอบด้วย (1) นายศิริวัฒน์ โลบุญ ตำแหน่งครูสอนที่วิทยาลัยเทคนิคศรีสะเกษ (2) นายประจักษ์ ศรีสุวรรณ ตำแหน่งครูฝึกฝีมือแรงงานศูนย์พัฒนาฝีมือแรงงานจังหวัดศรีสะเกษ และ (3) อ.ดร.จักรพันธ์ โสมะเกษตริน จากนั้นจึงนำแบบทดสอบมาปรับปรุงแก้ไขตามข้อสังเกตของผู้เชี่ยวชาญ แล้วนำไปทดลองใช้กับนักเรียนชั้นมัธยมศึกษาปีที่ 3 โรงเรียนบ้านพะแนงวิทยา จำนวน 40 คน ซึ่งเป็นกลุ่มที่ผู้ร่วมวิจัยทดลองใช้แผนการจัดการเรียนรู้ แยกเป็นทำแบบทดสอบอาชีพทอผ้าลายลูกแก้ว 14 คน และทำแบบทดสอบอาชีพทำอุปกรณ์ทอผ้า 26 คน ผลนำคะแนนมาวิเคราะห์ด้วยโปรแกรมวิเคราะห์ข้อมูล B-index เพื่อหาค่าอำนาจจำแนก ค่าความยากง่าย และค่าความเชื่อมั่นทั้งฉบับได้ผลดังนี้ (1) แบบทดสอบอาชีพทอผ้าลายลูกแก้ว มีค่าความเชื่อมั่นทั้งฉบับ 0.87 (2) แบบทดสอบอาชีพทำอุปกรณ์ทอผ้า มีค่าความเชื่อมั่นทั้งฉบับ 0.75 แล้วเลือกข้อสอบที่มีค่า B-index (ค่าอำนาจจำแนก) และค่าความยากง่ายเหมาะสมไว้ฉบับละ 20 ข้อ

1.2.4 แบบสังเกตความชำนาญในการปฏิบัติงาน เป็นแบบประเมินทักษะการปฏิบัติงานทอผ้าลายลูกแก้ว และแบบประเมินทักษะการปฏิบัติงานทำอุปกรณ์ทอผ้า แบบประเมินดังกล่าวมีลักษะเป็นแบบประเมินทักษะปฏิบัติงานเฉพาะเรื่อง เช่น ในหลักสูตรทอผ้าลายลูกแก้ว มีแบบประเมินทักษะการกวักด้าย แบบประเมินทักษะการปั่นหลอด แบบประเมินทักษะการค้นหูก แบบประเมินทักษะการสืบหูก และแบบประเมินทักษะการทอ ในหลักสูตรทำอุปกรณ์ทอผ้า ได้แก่ แบบประเมินทักษะการทำกระสวย แบบประเมินการทำกี่ แบบประเมินการทำอัก แบบประเมินการทำหลา แบบประเมินการทำหลักเฝือ แบบประเมินการทำกง แบบประเมินการทำฟืม มีวิธีการสร้างได้แก่ กำหนดประเด็นการประเมินที่สำคัญในเรื่องนั้นๆ แล้วจึงนำมาจัดทำรายละเอียด เขียนคำอธิบายคุณลักษณะในแต่ละระดับคะแนนให้ลดหลั่นกันลงไป เกณฑ์ประเมินมี 3 ระดับ ได้แก่ ดี (12-15 คะแนน) พอใช้ (9-11 คะแนน) และปรับปรุง (ต่ำกว่า 9 คะแนน)

1.2.5 แบบสอบถามเจตคติต่ออาชีพ มี 2 ฉบับ แต่ละฉบับมีลักษณะเป็นแบบสอบถามแบบมาตรประมาณค่า 5 ระดับ ได้แก่ เห็นด้วยอย่างยิ่ง เห็นด้วย ไม่แน่ใจ ไม่เห็นด้วย และไม่เห็นด้วยอย่างยิ่ง จำนวน 12 ข้อ ข้อกระทงมีทั้งด้านบวก และด้านลบ วิธีการสร้างเริ่มจาก ศึกษานิยาม ทฤษฎีเกี่ยวเจตคติต่ออาชีพ เขียนเป็นนิยามปฏิบัติการเจตคติต่ออาชีพ เขียนข้อคำถาม จำนวน 20 ข้อ นำแบบสอบถามไปให้ผู้เชี่ยวชาญ จำนวน 5 คน ตรวจสอบการใช้ภาษา และความสอดคล้อง และเลือกข้อที่มีค่า IOC ที่มีค่ามากกว่า .50 นำแบบสอบถามมาปรับปรุงตามคำแนะนำของผู้เชี่ยวชาญ นำแบบสอบถามไปทดลองใช้กับนักเรียนชั้นมัธยมศึกษาปีที่ 3 โรงเรียนบ้านพะแนงวิทยา ในภาคเรียนที่ 2 ปีการศึกษา 2553 จำนวน 40 คน จำแนกนักเรียนทำแบบสอบถามเจตคติตามกลุ่มที่ได้ทดลองใช้แผนการจัดการเรียนรู้ กลุ่มเรียนทอผ้าลายลูกแก้ว 14 คน และกลุ่มเรียนทำอุปกรณ์ทอผ้า 26 คน นำแบบสอบถามมาหาค่าความเชื่อมั่นทั้งฉบับโดยหาค่าสัมประสิทธิ์แอลฟา ได้ผลดังนี้ (1) แบบสอบถามเจตคติต่ออาชีพทอผ้าลายลูกแก้ว มีค่าความเชื่อมั่นเท่ากับ 0.82 (2) แบบสอบถามเจตคติต่ออาชีพทำอุปกรณ์ทอผ้า มีค่าความเชื่อมั่นเท่ากับ 0.79

1.3 วิธีการเก็บรวบรวมข้อมูล ผู้ร่วมวิจัยเป็นผู้นำเครื่องมือต่างๆ ไปใช้ในการเก็บข้อมูล โดยก่อนเรียนให้นักเรียนกลุ่มที่เรียนทอผ้าลายลูกแก้ว และกลุ่มที่เรียนทำอุปกรณ์ทอผ้า ทำแบบทดสอบก่อนเรียน แบบสอบถามเจตคติต่ออาชีพ และแบบสอบถามความสนใจในอาชีพ แยกกัน หลังเรียนให้นักเรียนทำแบบทดสอบ แบบสอบถามเจตคติ และแบบสอบถามความสนใจในอาชีพฉบับเดิมแยกกันอีกครั้ง ในระหว่างเรียนเก็บคะแนนจากผลการทำกิจกรรมในห้องเรียน สังเกตทักษะการปฏิบัติงานในระหว่างเรียนโดยใช้แบบสังเกตความชำนาญในการปฏิบัติงานทอผ้า และแบบประเมินความชำนาญทำอุปกรณ์ทอผ้า

2. การเก็บข้อมูลเชิงคุณภาพ

การเก็บข้อมูลเชิงคุณภาพ ผู้วิจัยเป็นผู้เก็บรวบรวมข้อมูลด้วยตนเองตลอดระยะเวลาของการดำเนินการวิจัย วิธีการเก็บได้แก่ การสัมภาษณ์ผู้เกี่ยวข้องกับการวิจัย การสังเกตพฤติกรรมของบุคคล เช่น สังเกตพฤติกรรมนักเรียนขณะทำกิจกรรมการเรียนรู้ทั้งในและนอกห้องเรียน พฤติกรรมการฝึกปฏิบัติงานและขณะร่วมกิจกรรมในโครงการต่างๆ สังเกตพฤติกรรมของผู้ร่วมวิจัย การมีส่วนร่วม ความคิดเห็น ความรู้สึกต่างๆ เป็นต้น รวมทั้งบริบททั่วๆ ไปที่เกี่ยวข้องกับการวิจัย และบันทึกการสัมภาษณ์โดยใช้เครื่องบันทึกเสียงเป็นหลัก

2.1 การสัมภาษณ์ ในการวิจัยครั้งนี้ใช้วิธีการสัมภาษณ์ผู้เกี่ยวข้องเพื่อเก็บข้อมูลด้านต่างๆ ได้แก่

2.1.1 ข้อมูลทั่วไปเกี่ยวกับพื้นที่ที่ทำวิจัย เช่น ข้อมูลเกี่ยวกับบริบทด้านต่างๆ ข้อมูลเกี่ยวกับปัญหาการจัดการเรียนการสอนของโรงเรียน เป็นต้น โดยสัมภาษณ์คนในหมู่บ้าน และบุคลากรในโรงเรียน ใช้วิธีการสัมภาษณ์แบบปลายเปิด ตามประเด็นที่ผู้วิจัยได้เตรียมไว้ล่วงหน้า

2.1.2 ข้อมูลเกี่ยวกับความคิดเห็น ความรู้สึกของผู้ร่วมวิจัยจากการเข้าร่วมกิจกรรมต่างๆ เช่น การประชุม การจัดโครงการต่างๆ ใช้วิธีการสัมภาษณ์แบบปลายเปิด ตามประเด็นที่ผู้วิจัยได้เตรียมไว้ล่วงหน้า ตัวอย่างประเด็นการสัมภาษณ์ เช่น สิ่งที่ท่านได้รับจากการเข้าร่วมประชุมวันนี้คืออะไร ท่านมีความคิดเห็นเกี่ยวกับโครงการนี้อย่างไร ท่านคิดว่าชาวบ้านพะแนงมีความสามารถในการจัดการเรียนรู้ร่วมกับทางโรงเรียนได้เพียงใด ท่านคิดว่าโครงการนี้มีประโยชน์ต่อนักเรียนอย่างไร เป็นต้น

2.1.3 ข้อมูลเกี่ยวกับความสนใจ และทักษะในการปฏิบัติงานของนักเรียน ผู้วิจัยสัมภาษณ์ผู้ร่วมวิจัยที่ทำหน้าที่สอนทั้งภาคเนื้อหา และภาคปฏิบัติใช้วิธีการสัมภาษณ์แบบปลายเปิด ตามประเด็นที่ผู้วิจัยได้เตรียมไว้ล่วงหน้า เช่น ปัจจัยที่มีผลต่อการมีทักษะด้านต่างๆ ของนักเรียน ทักษะและความสนใจของนักเรียนโดยสรุปเป็นอย่างไร ขั้นตอนการปฏิบัติงานขั้นตอนไหนที่นักเรียนทำได้ดี ขั้นตอนไหนที่ยังบกพร่อง มีแนวทางในการปรับปรุงอย่างไร เป็นต้น

2.2 การสังเกตพฤติกรรมของผู้ร่วมวิจัย ได้แก่

2.2.1 สังเกตพฤติกรรมของนักเรียนขณะทำกิจกรรมต่างๆ เช่น ขณะเรียนในห้องเรียน ฝึกปฏิบัติงาน เข้าร่วมโครงการต่างๆ โดยมีประเด็นหลักคือ พฤติกรรมเกี่ยวกับความสนใจในการทำกิจกรรมต่างๆ และทักษะการปฏิบัติ เช่น ความชำนาญในการปฏิบัติงาน

2.2.2 สังเกตพฤติกรรมของผู้ร่วมวิจัยจากการทำกิจกรรมต่างๆ เช่น การเข้าร่วมประชุม การเข้าร่วมโครงการต่าง โดยมีประเด็นหลักคือ การมีส่วนร่วมในการทำกิจกรรม

การวิเคราะห์ข้อมูล

1. การวิเคราะห์ข้อมูลเชิงปริมาณ

1.1 คะแนนความสนใจในอาชีพทอผ้าลายลูกแก้ว และทำอุปกรณ์ทอผ้า นำคะแนนที่ได้มาหาค่าเฉลี่ย ค่าเบี่ยงเบนมาตรฐาน และแปลผลโดยเปรียบเทียบกับเกณฑ์ซึ่งผู้ร่วมวิจัยและผู้วิจัยได้กำหนดเกณฑ์ไว้ดังนี้

คะแนนเฉลี่ย	แปลผล
1.00-1.80	ไม่สนใจมาก
1.81-2.60	ไม่สนใจ
2.61-3.40	เฉยๆ
3.41-4.20	สนใจ
4.21-5.00	สนใจมาก

โดยกำหนดเกณฑ์มาตรฐานไว้ที่ค่าเฉลี่ย 3.41-4.20

1.2 คะแนนความรู้ในอาชีพทอผ้าลายลูกแก้ว และทำอุปกรณ์ทอผ้า นำคะแนนที่ได้มาหาค่าเฉลี่ยและค่าเบี่ยงเบนมาตรฐาน และเปรียบเทียบระหว่างก่อนเรียนกับหลังเรียน โดยกำหนดเกณฑ์มาตรฐานไว้ที่ค่าเฉลี่ยร้อยละ 75

1.3 คะแนนเจตคติต่ออาชีพทอผ้าลายลูกแก้ว และทำอุปกรณ์ทอผ้า นำคะแนนที่ได้มาหาค่าเฉลี่ย ค่าเบี่ยงเบนมาตรฐาน และแปลผลโดยเปรียบเทียบกับเกณฑ์ซึ่งผู้ร่วมวิจัยและผู้วิจัยได้กำหนดเกณฑ์ไว้ดังนี้

คะแนนเฉลี่ย	แปลผล
1.00-1.80	มีเจตคติที่ไม่ดีมาก
1.81-2.60	มีเจตคติที่ไม่ดี
2.61-3.40	เฉยๆ
3.41-4.20	มีเจตคติที่ดี
4.21-5.00	มีเจตคติที่ดีมาก

โดยกำหนดเกณฑ์มาตรฐานไว้ที่ค่าเฉลี่ย 3.41-4.20

1.4 คะแนนความชำนาญในการปฏิบัติงานทอผ้าลายลูกแก้วและทำอุปกรณ์ทอผ้า นำคะแนนที่ได้มาหาค่าเฉลี่ย ค่าเบี่ยงเบนมาตรฐาน และเปรียบเทียบกับเกณฑ์ ดังนี้

ต่ำกว่า 9 คะแนน หมายถึง ชำนาญน้อย

9-11 คะแนน หมายถึง ชำนาญปานกลาง

12-15 คะแนน หมายถึง ชำนาญมาก

โดยกำหนดเกณฑ์มาตรฐานไว้ที่ 9-11 คะแนน

1.5 สรุปคะแนนทักษะในอาชีพท้องถิ่น โดยนำคะแนนเฉลี่ยความรู้ในอาชีพ คะแนนเฉลี่ยเจตคติ และคะแนนเฉลี่ยความชำนาญปฏิบัติงาน มารวมกัน หาค่าร้อยละ และเปรียบเทียบกับเกณฑ์ (สำนักงานรับรองมาตรฐานและประเมินคุณภาพการศึกษา. 2547?) ดังนี้

ร้อยละ 0-49 หมายถึง มีทักษะการทำงานอยู่ในระดับที่ควรปรับปรุง

ร้อยละ 50-74 หมายถึง มีทักษะการทำงานอยู่ในระดับพอใช้

ร้อยละ 75-100 หมายถึง มีทักษะการทำงานอยู่ในระดับดี

2. การวิเคราะห์ข้อมูลเชิงคุณภาพ

ผู้วิจัยได้ดำเนินการวิเคราะห์ข้อมูลตามระเบียบวิธีวิจัยเชิงคุณภาพ โดยใช้กระบวนการวิเคราะห์ข้อมูลเชิงคุณภาพ (สุภางค์ จันทวานิช. 2552) มีขั้นตอนดังนี้

ขั้นที่หนึ่ง การใช้แนวคิดทฤษฎีและการสร้างกรอบแนวคิดสำหรับการวิเคราะห์ ในการวิจัยเชิงคุณภาพใช้วิธีการสร้างความรู้ที่ได้จากการวิจัยตามวิธีการแบบอุปนัย ซึ่งเป็นการนำข้อมูลเชิงรูปธรรมหรือข้อเท็จจริงที่รวบรวมได้จากการวิจัยมาสรุปเป็นความรู้ ความคิดสู่ข้อสรุปที่เป็นแนวคิดทฤษฎี ผู้วิจัยจึงต้องมีความรู้เกี่ยวกับทฤษฎีต่างๆ ที่เกี่ยวข้องกับปัญหาที่ทำการวิจัย เพื่อใช้เป็นกรอบกว้างๆ ในการวิเคราะห์ข้อมูล และช่วยในการวางแผนในการเก็บรวบรวมข้อมูล ช่วยให้ผู้วิจัยเกิดแง่มุมในการมองปัญหา และนำทฤษฎีมาใช้ในการพิจารณาว่าข้อสรุปที่สร้างขึ้นสอดคล้องกับแนวคิดทฤษฎีใด ตัวอย่างแนวคิดทฤษฎีที่ผู้วิจัยใช้ในการวิเคราะห์ข้อมูล เช่น หลักการสร้างความสนใจ แนวคิดเกี่ยวกับการสอนทักษะ หลักการพัฒนาหลักสูตรท้องถิ่น เป็นต้น

ขั้นที่สองการตรวจสอบข้อมูล เพื่อให้มั่นใจได้ในความเชื่อถือได้ของข้อมูล ข้อมูลมีความครบถ้วนหรือยัง ข้อมูลอยู่ในระดับที่จำนำมาวิเคราะห์ได้หรือไม่ และตอบปัญหาการวิจัยได้หรือยัง

1. การตรวจสอบเพื่อหาความน่าเชื่อถือได้ของข้อมูล ในการวิจัยครั้งนี้ใช้วิธีการตรวจสอบโดยนำข้อมูลที่รวบรวมมาได้ไปให้บุคคลที่อยู่ในปรากฏการณ์ คือ ผู้ร่วมวิจัย เป็นผู้ยืนยันความถูกต้องของข้อมูล เช่น ข้อมูลเกี่ยวกับบริบทของชุมชน ข้อมูลเกี่ยวกับความคิดเห็นของผู้ให้สัมภาษณ์ในด้านต่างๆ เช่น ความสนใจของนักเรียน ทักษะของนักเรียน เป็นต้น และใช้วิธีการตรวจสอบสามเส้า ด้วยการเก็บข้อมูลจากผู้ให้ข้อมูลหลายๆ คน ประกอบกับใช้ข้อมูลที่ได้จากการสังเกต และสัมภาษณ์มาพิจารณาหาความสอดคล้องของข้อมูล

2. การตรวจสอบเพื่อดูความครบถ้วนของข้อมูล ผู้วิจัยจะพิจารณาว่าข้อมูลที่เก็บมาได้ด้วยการสังเกต การสัมภาษณ์มีเนื้อหาสาระเพียงพอที่จะตอบปัญหาการวิจัยหรือยัง โดยมีการตรวจสอบข้อมูลตลอดในช่วงของการทำการวิจัย

ขั้นที่สาม การจดบันทึกและการทำดัชนีข้อมูล มีวิธีการดำเนินการได้แก่

1. จัดเตรียมข้อมูลทางกายภาพ โดยข้อมูลที่ได้จากการสัมภาษณ์ ผู้วิจัยนำมาถอดเทป และพิมพ์ข้อมูลออกมา ส่วนข้อมูลที่ได้จากการสังเกต นำมาบันทึกโดยเขียนบรรยายเรียบเรียงใหม่ให้สมบูรณ์

2. ทำดัชนีข้อมูล เป็นการเลือกคำบางคำมาใช้เพื่อจัดหมวดหมู่ โดยก่อนการวิจัยผู้วิจัยมีรายการคำหรือข้อความดัชนีที่ได้จากการศึกษาแนวคิดทฤษฎีอยู่แล้ว เมื่อผู้วิจัยรวบรวมข้อมูลได้ จะนำข้อมูลมาจัดทำดัชนี แต่ก็มีการปรับปรุงดัชนีตามข้อมูลที่ได้อยู่เสมอ โดยเขียนดัชนีไว้หน้าข้อความ ซึ่งในการทำดัชนีจะทำไปพร้อมๆ กับการเก็บข้อมูลตลอดระยะเวลาของการวิจัย

ขั้นที่สี่ สร้างข้อสรุปชั่วคราว และกำจัดข้อมูล หลังจากที่ผู้วิจัยทำดัชนีข้อมูลแล้ว ผู้วิจัยได้นำดัชนีมาจัดเป็นกลุ่มของแนวคิด ประมวล เชื่อมโยงดัชนีเข้าด้วยกัน แล้วเขียนเป็นประโยคหรือข้อความเชิงแนวคิดทฤษฎีเกี่ยวกับลักษณะของดัชนีหรือข้อมูลที่ศึกษา โดยเขียนเป็นประโยคซึ่งผู้วิจัยเห็นว่าเป็นลักษณะหรือความเชื่อมโยงของข้อมูล เมื่อได้ข้อสรุปชั่วคราวแล้วผู้วิจัยก็จะกำจัดข้อมูลที่เห็นว่าไม่เกี่ยวข้องออกไป

ขั้นที่ห้า การสร้างบทสรุป ในขั้นนี้ผู้วิจัยนำข้อสรุปย่อยๆ มาเชื่อมโยงกันเพื่อให้เป็นบทสรุปซึ่งจะตอบปัญหาของการวิจัย โดยการโยงความสัมพันธ์ของข้อสรุปย่อยๆ เข้าด้วยกัน แล้วจึงนำไปเขียนเป็นรายงานการวิจัย

3. การวิเคราะห์ข้อมูลเชิงปริมาณร่วมกับการวิเคราะห์ข้อมูลเชิงคุณภาพ

เนื่องจากในการวิจัยครั้งนี้ ผู้วิจัยจำเป็นต้องใช้ข้อมูลทั้งเชิงปริมาณ และเชิงคุณภาพในการตอบจุดมุ่งหมายในการวิจัย ซึ่งแต่ละข้อจะให้ความสำคัญกับข้อมูลเชิงปริมาณ และเชิงคุณภาพไม่เท่ากัน ขึ้นอยู่กับจุดมุ่งหมายข้อนั้นๆ เช่น จุดมุ่งหมายข้อใดที่เน้นความสำคัญของข้อมูลเชิงปริมาณ ก็จะใช้ข้อมูลเชิงคุณภาพในการสนับสนุนข้อมูลเชิงปริมาณ โดยจะพิจารณาว่าข้อมูลทั้ง 2 อย่าง สอดคล้องหรือขัดแย้งกันอย่างไร แล้วจึงสรุปว่าข้อค้นพบจากการวิจัยคืออะไร ซึ่งการใช้ข้อมูลทั้ง 2 อย่างร่วมกันจะทำให้ข้อสรุปมีความชัดเจน และถูกต้องมากยิ่งขึ้น

บทที่ 4
ผลการวิเคราะห์ข้อมูล

การวิจัยเรื่อง การพัฒนารูปแบบการจัดการเรียนรู้โดยใช้ชุมชนเป็นฐาน เพื่อสร้างความสนใจและทักษะในอาชีพท้องถิ่นของนักเรียนโรงเรียนบ้านพะแนงวิทยา เป็นการวิจัยเชิงปฏิบัติการแบบมีส่วนร่วม ซึ่งมีลักษณะเป็นการวิจัยที่เน้นการลงมือปฏิบัติการจริงในชุมชนหรือพื้นที่ที่เป็นแหล่งในการศึกษา และอาศัยการร่วมมือปฏิบัติงานวิจัยของผู้ร่วมวิจัยกับผู้วิจัย ข้อมูลที่จำเป็นต้องนำเสนอจึงมีหลากหลาย มิใช่นำเสนอเพียงข้อมูลที่วัดได้ด้วยการใช้เครื่องมือวัดชนิดต่างๆ เท่านั้น แต่ยังต้องนำเสนอข้อมูลอื่นๆ ที่เกี่ยวข้อง เพื่อให้ข้อมูลที่เพียงพอและชัดเจนสำหรับการตอบปัญหาการวิจัย ในการนำเสนอผลการวิเคราะห์ข้อมูลในงานวิจัยนี้ ผู้วิจัยจึงนำเสนอข้อมูลใน 2 ลักษณะตามประเภทของข้อมูล คือ ข้อมูลเชิงคุณภาพ และข้อมูลเชิงปริมาณ ข้อมูลเชิงคุณภาพประกอบไปด้วยข้อมูลที่มีอยู่แล้วในพื้นที่ที่เป็นแหล่งเก็บข้อมูล โดยผู้วิจัยหรือกระบวนการทำวิจัยมิได้เป็นผู้มีส่วนในการสร้างข้อมูลเหล่านั้นขึ้นมา ได้แก่ บริบทของชุมชนบ้านพะแนง อันเกี่ยวข้องกับประวัติและความเป็นมาของหมู่บ้านพะแนง สภาพทางด้านเศรษฐกิจ สังคมวัฒนธรรม การเมืองการปกครอง และเทคโนโลยี สถานการณ์การมีงานทำและรายได้ของคนในหมู่บ้าน และข้อมูลเชิงคุณภาพที่เกิดขึ้นจากกระบวนการทำวิจัย เช่น ความตระหนักในศักยภาพตนเองในด้านการจัดการศึกษาของผู้ร่วมวิจัย กระบวนการพัฒนาหลักสูตรท้องถิ่น การมีส่วนร่วมในกระบวนการวิจัย ความสนใจและทักษะในอาชีพท้องถิ่นของนักเรียน ส่วนข้อมูลเชิงปริมาณ เป็นข้อมูลที่สามารถวัดได้โดยอาศัยเครื่องมือต่างๆ ได้แก่ ความสนใจในอาชีพท้องถิ่น ทักษะในอาชีพท้องถิ่นของนักเรียน ซึ่งประกอบด้วย ความรู้ ความชำนาญ และเจตคติ ดังนั้น การนำเสนอผลการวิเคราะห์ข้อมูลจึงนำเสนอเป็น 4 ตอน ได้แก่ 1) บริบทของหมู่บ้านพะแนง 2) ขั้นตอนการพัฒนาหลักสูตรท้องถิ่นในกลุ่มสาระการเรียนรู้การงานอาชีพและเทคโนโลยีโดยใช้ชุมชนเป็นฐาน 3) ผลการเปลี่ยนแปลงความสนใจ และทักษะในอาชีพท้องถิ่นจากการจัดการเรียนรู้โดยใช้ชุมชนเป็นฐาน และ 4) รูปแบบการจัดการเรียนรู้โดยใช้ชุมชนเป็นฐานในกลุ่มสาระการเรียนรู้การงานอาชีพและเทคโนโลยี ในแต่ละตอนจะประกอบไปด้วยข้อมูลเชิงปริมาณและข้อมูลเชิงคุณภาพที่เกี่ยวข้องกัน ผลการวิเคราะห์ข้อมูลมีรายละเอียดต่อไปนี้

ตอนที่ 1 บริบทของหมู่บ้านพะแนง

บ้านพะแนง เป็นหมู่บ้านชนบทแห่งหนึ่งในภาคตะวันออกเฉียงเหนือ ตั้งอยู่ที่ หมู่ที่ 2 ตำบลจาน อำเภอกันทรารมย์ จังหวัดศรีสะเกษ ก่อตั้งขึ้นเมื่อปี พ.ศ. 2330 ประชาชนส่วนใหญ่เป็นคนเผ่าส่วย หรือกุย ซึ่งเป็นเผ่าหนึ่งในสี่เผ่าหลักของประชาชนที่อาศัยอยู่ในจังหวัดศรีสะเกษ (ส่วย เขมร ลาว และเยอ) แรกเริ่มของการตั้งหมู่บ้านมีชาวส่วยประมาณ 10 ครัวเรือนได้ย้ายมาจากบ้านละเอาะ (หมู่บ้านแห่งหนึ่ง ปัจจุบันตั้งอยู่ที่อำเภอน้ำเกลี้ยง จังหวัดศรีสะเกษ) และบ้านตะดอบ (หมู่บ้านแห่งหนึ่ง ปัจจุบันตั้งอยู่ที่อำเภอเมือง จังหวัดศรีสะเกษ) บริเวณที่ตั้งหมูบ้านนั้นในอดีตมีต้นไม้ชนิดหนึ่ง เรียกตามภาษาถิ่นอีสานว่า “ต้นหัวลิง” ขึ้นอยู่หนาแน่น ซึ่งต้นหัวลิงนี้ ภาษา

ส่วยเรียกว่า “ต้นพะแนง” จึงเรียกหมู่บ้านนี้ว่า “หมู่บ้านพะแนง” ตั้งแต่นั้นเป็นต้นมา (สำนักงานจังหวัดศรีสะเกษ; และคนอื่นๆ. 2549: 182)

ที่ตั้งและสภาพภูมิศาสตร์

ที่ตั้งบ้านพะแนงอยู่ห่างจากอำเภอกันทรารมย์ ประมาณ 27 กิโลเมตร และห่างจากจังหวัด ศรีสะเกษ ประมาณ 35 กิโลเมตร การเดินทางมายังหมู่บ้านพะแนง สามารถเดินทางได้โดยทางรถยนต์ โดยผ่านถนนทางหลวงชนบท ถนนแยกเข้าสู่หมู่บ้านเป็นถนนลูกรัง ประมาณ 2 กิโลเมตร มีพื้นที่ทั้งหมด 1,753 ไร่ มีอาณาเขตติดต่อกับพื้นที่ต่างๆ ดังนี้

ทิศเหนือ ติดกับ บ้านโนนสมบูรณ์ หมู่ที่ 12

ทิศใต้ ติดกับ บ้านติ้ว หมู่ที่ 9

ทิศตะวันออก ติดกับ ลำห้วยทา

ทิศตะวันตก ติดกับ บ้านอาลัย หมู่ที่ 6 และหมู่ที่ 15

ลักษณะพื้นที่ของหมู่บ้าน ประกอบไปด้วย พื้นที่สำหรับตั้งบ้านเรือน และล้อมรอบหมู่บ้านด้วยพื้นที่นาสำหรับประกอบอาชีพทำการเกษตร พื้นที่ส่วนใหญ่ของหมู่บ้านเป็นที่ราบลุ่ม ถ้าฝนไม่แห้งน้ำจะท่วมขังพื้นที่นาอย่างทั่วถึง เหมาะสำหรับการทำนามาก แต่ดินส่วนใหญ่เป็นดินร่วนปนทราย ดินจึงไม่สมบูรณ์นักเมื่อเทียบกับพื้นที่นาในเขตที่ราบลุ่มในเขตภาคกลาง ห่างจากหมู่บ้านไปทางทิศตะวันออก ประมาณ 1 กิโลเมตร มีแม่น้ำเรียกว่า “ลำห้วยทา” ไหลผ่าน มีฝายกันลำห้วยทา 1 แห่ง และด้านทิศตะวันตกเฉียงใต้ของหมู่บ้าน มีบึง 1 แห่ง ในปีใดที่ฝนตกสม่ำเสมอ จะมีน้ำไหลลงห้วยทาเป็นปริมาณมาก ถ้าปีใดฝนตกชุกมากน้ำจากลำห้วยทาก็จะเอ่อล้นตลิ่งขึ้นมาท่วมเรือกสวนไร่นาบางส่วนของชาวบ้านที่อยู่ติดริมห้วย ในหน้าแล้ง โดยเฉพาะอย่างยิ่งปีใดที่มีปริมาณฝนตกน้อย น้ำในลำห้วยทาและฝายก็จะน้อยตามไปด้วย ชาวบ้านได้อาศัยแหล่งน้ำดังกล่าวเป็นแหล่งหาอาหารจำพวก กบ เขียด ปู ปลา และหาอาหารป่าพวก เห็ด หน่อไม้ สัตว์ป่า จากป่าสองฝั่งของลำห้วยทามาประกอบเป็นอาหารได้อีกด้วย ในอดีตสองฝั่งของลำห้วยทาจะมีป่าไม้ขึ้นอยู่อย่างหนาแน่น มีต้นไม้ขนาดใหญ่อยู่มาก โดยเฉพาะบริเวณที่ชาวบ้านเรียกว่า “กุดนางแพง” (กุด เป็นภาษาไทยถิ่นอีสาน หมายถึง บึง) จะมีต้นยางนาขนาดใหญ่ขึ้นอยู่เป็นจำนวนมาก ที่แห่งนี้ชาวบ้านพะแนงถือว่าเป็นพื้นที่ต้องห้าม เชื่อกันว่าถ้าใครไปตัดไม้หรือทำอะไรไม่ดีไว้ที่กุดนางแพงจะมีอันเป็นไป เช่น เจ็บป่วยหรือตายได้ แต่ถึงกระนั้นก็ยังมีคนไปลักลอบตัดไม้ขนาดใหญ่ออกไป ทำให้ปัจจุบันนี้มีต้นไม้ใหญ่ๆ เหลือเพียงไม่กี่ต้น ความสมบูรณ์ ความชุ่มชื้นของกุดนางแพงก็ลดลงไปอย่างมาก หมู่บ้านพะแนงในอดีต จึงเป็นพื้นที่ที่มีความอุดมสมบูรณ์ ดังสิ่งที่ชาวบ้านพะแนงเรียกว่าวิสัยทัศน์ของหมู่บ้านว่า “กุดนาแพงดงใหญ่ มีฝายห้วยทา ปูปลามากชุม รวมกลุ่มพัฒนา อนุรักษ์ภาษาท้องถิ่น อยู่กินอย่างพอเพียง สำเนียงสองภาษา”

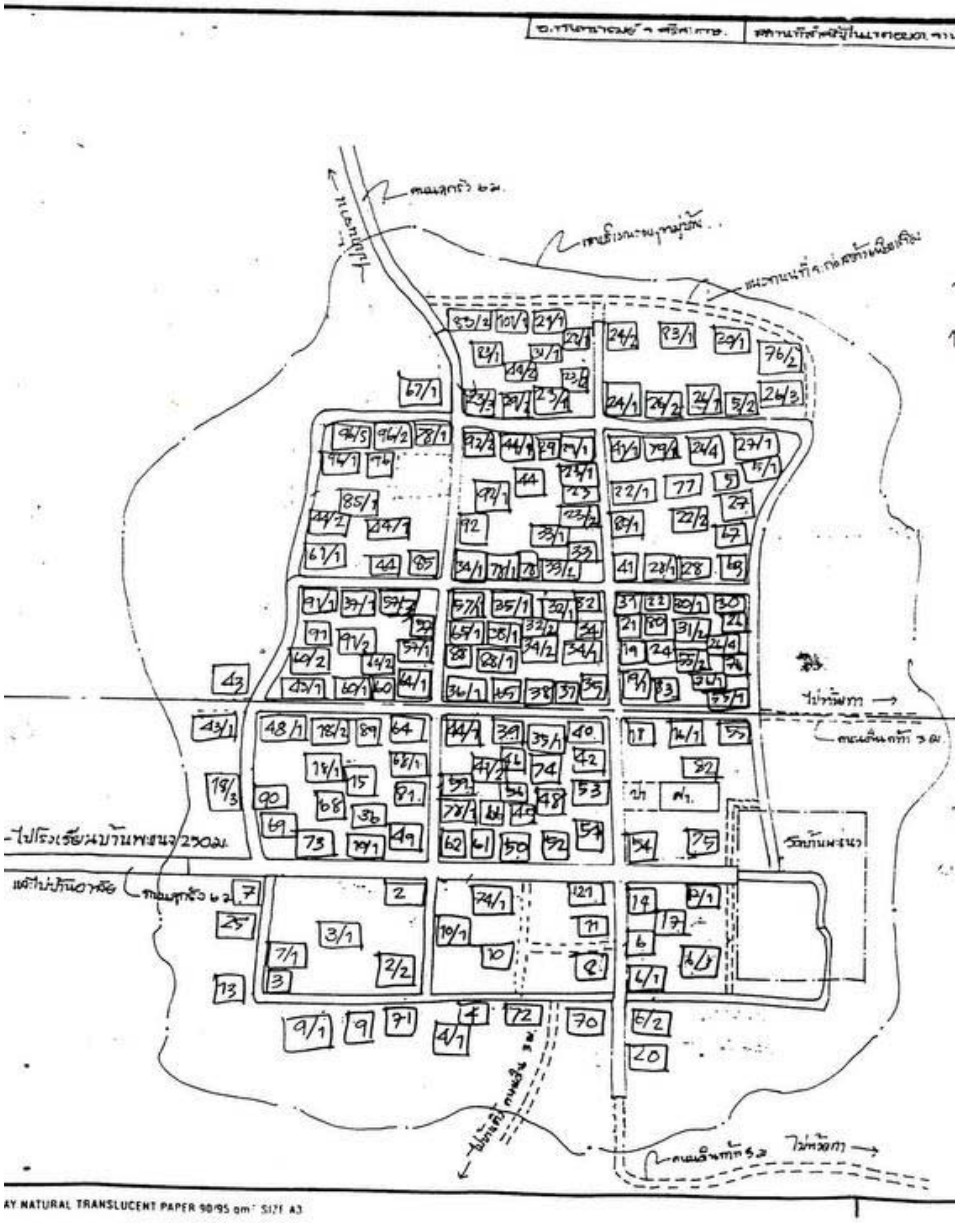

ภาพประกอบ 3 แสดงจุดที่ตั้งครัวเรือนบ้านพะแนง หมู่ที่ 2

ที่มา: แผนชุมชนบ้านพะแนง (2555?)

สังคมวัฒนธรรม

ลักษณะทางสังคมวัฒนธรรมส่วนใหญ่ของบ้านพะแนงดูไม่แตกต่างหมู่บ้านชนบทอื่นๆ ในภาคตะวันออกเฉียงเหนือนัก แต่มีในบางเรื่องที่แตกต่างกัน ได้แก่ ภาษาพูด เนื่องจากพื้นเพชาวบ้านพะแนงเป็นคนเผ่าส่วยหรือกุย มีภาษาพูดเป็นของตนเอง แต่ชาวบ้านพะแนงก็สามารถพูดภาษาไทยถิ่นอีสาน (ภาษาลาว) ได้ด้วย คนส่วนใหญ่จบการศึกษาภาคบังคับ (ป.4 หรือ ป.6) นับถือศาสนาพุทธ สถาบันที่สำคัญประจำหมู่บ้าน ได้แก่ วัดบ้านพะแนง มีพระภิกษุอยู่ 3 รูป มีโรงเรียน 1 แห่ง คือ โรงเรียนบ้านพะแนงวิทยา เปิดสอนตั้งแต่ชั้นอนุบาลถึงชั้นมัธยมศึกษาปีที่ 3 และมีศูนย์พัฒนาเด็กเล็กก่อนเกณฑ์ 1 แห่ง

ด้านความเชื่อ ค่านิยม แบบแผนดำเนินชีวิตและประเพณี การดำเนินชีวิตของประชาชนในหมู่บ้านพะแนงอยู่ภายใต้อิทธิพลของความเชื่อในสิ่งเหนือธรรมชาติ ซึ่งมีอิทธิพลต่อการกระทำ การประกอบอาชีพ และความเชื่อเกี่ยวกับสุขภาพ มีตัวอย่างสัญลักษณ์ทางวัตถุ พิธีกรรม หรือการกระทำที่สะท้อนให้เห็นความเชื่อบางประการ เช่น ก่อนจะลงมือทำนาและหลังการเก็บเกี่ยว ต้องมีการบูชาผีไร่ผีนาที่เรียกว่า “ผีตาแฮก” เพื่อให้การทำนาเป็นไปอย่างสะดวก ไม่มีอุปสรรคเกิดขึ้นในระหว่างทำนา ถ้าไม่ทำการบูชาผีตาแฮกจะทำให้การทำนาไม่ราบรื่น มีอุปสรรคเกิดขึ้นอย่างใดอย่างหนึ่ง จากคำบอกเล่าของคนในหมู่บ้านเกี่ยวกับพฤติกรรมการบูชาผีตาแฮกของคนในหมู่บ้านพะแนง เช่น ในช่วงเดือนหก ก่อนจะทำนา บางคนจะไถรอบๆ แปลงนาให้เป็นรอยไถ แล้วนำไก่ต้ม ไข่ต้ม และสุรา (เหล้าขาว) ไปวางไว้ที่ปลายนา ก่อนปักดำบางคนจะนำตาแหลว (เป็นเครื่องรางสานด้วยไม้ไผ่) ไปปักไว้ที่แปลงนาบริเวณใดบริเวณหนึ่ง แล้วนำต้นกล้าไปปักดำไว้ใต้ตาแหลว เมื่อถึงคราวเก็บเกี่ยวข้าว จะเก็บเกี่ยวรวงข้าวที่ปักไว้ใต้ตาแหลวก่อน จากนั้นจึงนำรวงข้าวนั้นไปผูกไว้ในยุ้งข้าวโดยไม่นำมารับประทาน หลายคนมีความเชื่อว่าเมื่อเจ็บป่วย หรือมีอาการไม่สบาย เป็นเพราะผลจากการกระทำของแถนหรือผีฟ้า ถ้ารับแถนหรือผีฟ้าลงมาสิงสถิตอยู่ในร่างกายอาการเจ็บป่วยก็จะหาย ดังนั้นจึงจัดให้มีพิธีกรรมบูชาแถนอย่างต่อเนื่องอย่างน้อย 3 ปี ชาวบ้านพะแนงยังเชื่อว่า ผีปู่ตาเป็นผู้ที่มีอิทธิพลต่อการอยู่เย็นเป็นสุขของคนในหมู่บ้าน สามารถดลบันดาลให้คนที่ไปบนบานประสบความสำเร็จในสิ่งที่ปรารถนา ดังนั้นจะต้องมีการบูชา เซ่นไหว้ผีปู่ตาทุกปี โดยจัดพิธีเซ่นไหว้ในวันพุธแรกของเดือนสาม ถ้าวันนั้นตรงกับวันพระจะเลื่อนเป็นวันถัดไป และจัดทำบ้องไฟจุดถวายในเดือนหก เป็นต้น ส่วนประเพณีที่จัดขึ้นในหมู่บ้านเกี่ยวกับการทำบุญทั้งสิบสองเดือนของคนอีสานที่เรียกว่า “ฮีตสิบสองคองสิบสี่” คือเป็นการทำบุญโดยผ่านพิธีกรรมต่างๆ ซึ่งแต่ละเดือนจะมีพิธีกรรมต่างกันไป เช่น เดือนอ้าย บุญเข้ากรรม เดือนยี่ บุญคูณข้าว เดือนสามบุญข้าวจี่ เป็นต้น อย่างไรก็ตาม ประเพณีที่ชาวบ้านพะแนงยังคงปฏิบัติจริงสืบทอดกันอยู่ในปัจจุบันนี้มีไม่ครบทุกเดือน ได้แก่ เดือนสามบุญข้าวจี่ เดือนสี่บุญผะเหวด เดือนห้าบุญสงกรานต์ เดือนหกบุญบ้องไฟน้อยถวายปู่ตา และผีตาแฮก เดือนแปด บุญเข้าพรรษา เดือนสิบบุญข้าวสาก เดือนสิบเอ็ดบุญออกพรรษา และบุญกฐิน

ด้านภาษา ชุมชนบ้านพะแนงเป็นคนเผ่าส่วย มีภาษาประจำเผ่าเรียกว่า ภาษาส่วย ซึ่งมีสำเนียงและความหมายเฉพาะที่เป็นเอกลักษณ์ของตน คนที่ไม่เป็นคนเผ่าส่วยหรือเรียนรู้ภาษาส่วยมาก่อนไม่สามารถจะเข้าใจได้ง่ายเหมือนภาษาถิ่นบางภาษา เช่น ภาษาไทยถิ่นอีสานของกลุ่มคนเผ่าลาว นอกจากนี้ภาษาส่วยยังไม่มีตัวอักษรที่ใช้ในการถ่ายทอดเสียงและความหมายเหมือนกับภาษาอื่นๆ แต่สามารถถ่ายทอดโดยใช้ตัวอักษรภาษาไทย

ตัวอย่างคำภาษาส่วยที่สามารถเขียนโดยใช้อักษรภาษาไทย เช่น “เอว” หมายถึง แม่ “นุ” หมายถึง พ่อ “อาย” หมายถึง พี่ชาย “เอย” หมายถึง พี่สาว “แซม” หมายถึง น้อง “นุเทา” หายถึง ปู่ หรือ ตา “เอวเทา” หมายถึง ย่า หรือ ยาย “โทร” หมายถึง บ้าน เป็นต้น อย่างไรก็ตาม ผู้คนในหมู่บ้านพะแนงไม่ได้ติดต่อสื่อสารกันด้วยภาษาส่วยเท่านั้น การติดต่อสื่อสารกันด้วยภาษาส่วยจะพบในกลุ่มคนที่มีอายุตั้งแต่ 30 ปีขึ้นไป ส่วนกลุ่มคนที่มีอายุน้อยกว่านั้น ส่วนใหญ่จะพูดภาษาไทยถิ่นอีสานที่มีสำเนียงเฉพาะของชุมชนบ้านพะแนง มีเพียงบางคนเท่านั้นที่พูดภาษาส่วยได้ สาเหตุที่คนที่มีอายุน้อยๆ พูดภาษาส่วยไม่เป็น ปราชญ์ชาวบ้านคนหนึ่งในหมู่บ้านพะแนงได้ชี้แจงว่า เนื่องจากเมื่อไปโรงเรียนครูที่โรงเรียนประจำหมู่บ้านห้ามพูดภาษาส่วย เพราะนักเรียนที่พูดภาษาส่วยมักฟังครูพูดไม่เข้าใจ ครูจึงให้นักเรียนพูดภาษาไทยถิ่นอีสาน (ภาษาลาว) และภาษาไทยกลาง เด็กรุ่นใหม่จึงพูดภาษาส่วยไม่ได้ตั้งแต่นั้นเป็นต้นมา

ด้านอาหารการกิน คนบ้านพะแนงเกือบทั้งหมดมีข้าวเหนียวเป็นอาหารหลัก ประกอบกับส้มตำ ลาบ แจ่ว น้ำตก ก้อย และไก่ย่าง อาหารดังกล่าวนี้ในปัจจุบันเป็นที่นิยมของกลุ่มคนในทุกๆ ภาค แต่อย่างไรก็ตามต้นกำเนิดจริงๆ ของอาหารลักษณะนี้เป็นของชาวอีสานที่รับประทานเป็นประจำ ในขณะที่กลุ่มคนในภาคอื่นๆ จะรับประทานเป็นบางมื้อเท่านั้น นอกจากนี้ยังมีอาหารที่หาได้ตามฤดูกาล เช่น ก่อนเข้าหน้าฝน ฝนเริ่มตกบ่อยขึ้น สามารถเก็บเห็ด และหน่อไม้ตามป่าบริเวณห้วยทามาแกงเป็นอาหาร พอเข้าหน้าฝนก็สามารถหา กบ เขียด อึ่ง ปู ปลา กุ้ง พอเข้าหน้าแล้ง สามารถหาแมงจิ๊นูน (แมลงมีปีกชนิดหนึ่ง) ไข่มดแดง หนู นก งู รวมทั้งผักป่ามาประกอบเป็นอาหารที่มีรสชาติเฉพาะ เป็นที่นิยมรับประทานของชาวบ้าน

ด้านหัตถกรรม หัตถกรรมที่เป็นลักษณะเด่นของชาวบ้านพะแนง ได้แก่ การทอผ้าลายลูกแก้ว เพื่อใช้ในชีวิตประจำวัน เช่น ตัดเป็นเสื้อประจำเผ่า หรือทอขาย นอกจากนี้ยังมีการทอผ้าชนิดอื่นๆ เช่น ผ้าขาวม้า ผ้าลายขิด ผ้ามัดหมี่ ผ้าโสร่ง ในอดีตการทอผ้านิยมทำในช่วงที่ว่างเว้นจากการเก็บเกี่ยว แต่ในปัจจุบันรูปการทำนาเปลี่ยนไปจากเดิม การทำนาใช้เวลาน้อยลง จึงสามารถทอผ้าได้ตลอดทั้งปี

เศรษฐกิจ

ลักษณะเศรษฐกิจของชาวบ้านพะแนงในปัจจุบัน ขึ้นอยู่กับภาคเศรษฐกิจเป็นสำคัญคือ ภาคการเกษตร และภาคการขายแรงงานและ/หรือทำงานต่างจังหวัด ดังนี้

ภาคการเกษตร นับตั้งแต่อดีตจนถึงปัจจุบันการเกษตรถือว่าเป็นภาคเศรษฐกิจที่มีความสำคัญต่อการดำรงอยู่ของหมู่บ้านตลอดมา การเกษตรได้ทำให้ชุมชนบ้านพะแนงขยายเป็นชุมชนใหญ่ขึ้น นับตั้งแต่ตั้งหมู่บ้านมีครัวเรือนเพียงแค่ 10 ครัวเรือน ปัจจุบันมีครัวเรือนถึง 154 ครัวเรือน การขยายตัวของชุมชนทำให้มีความต้องการในการใช้พื้นที่เพื่อการเกษตรและที่อยู่อาศัยมากขึ้น พื้นที่รอบๆ หมู่บ้านในอดีตเต็มไปด้วยป่า แต่ปัจจุบันพื้นที่ป่ากลายเป็นเรือกสวนไร่นาเป็นส่วนใหญ่ เหลือพื้นที่ป่าเพียงไม่กี่เปอร์เซ็นต์ ประชาชนในหมู่บ้านพะแนงได้ใช้พื้นที่ส่วนใหญ่เพื่อการทำนา เพราะการทำนาสำหรับคนภาคอีสานนั้น หมายถึง ความมั่นคงต่อการดำรงชีพเลี้ยงครอบครัวในปีหนึ่งๆ มากกว่าจะมุ่งผลิตข้าวเพื่อขายดังเช่นการทำนาของคนในภาคกลาง ในอดีตผลผลิตที่ได้จะเก็บไว้เพื่อการบริโภคเป็นส่วนใหญ่ ส่วนที่เกินจึงนำไปขาย การทำนาของคนบ้านพะแนงจะเหมือนกับคนหมู่บ้านอื่นๆ ส่วนใหญ่ในภาคตะวันออกเฉียงเหนือ ปัจจุบันวิธีการทำนาได้เปลี่ยนไปจากเดิมอย่างสิ้นเชิง การทำนาต้อง

อาศัยปัจจัยการผลิตและต้นทุนมากขึ้น นับตั้งแต่การไถนา ปัจจุบันไม่ได้ใช้ควายไถนาแล้ว คนส่วนใหญ่ไถนาโดยการใช้รถไถนาขนาดเล็ก และส่วนใหญ่จะว่าจ้างรถไถเพราะไม่มีรถไว้ใช้งานเอง มีบางครัวเรือนใช้รถไถนาเดินตาม การปลูกข้าวไม่ได้ใช้วิธีการปักดำเหมือนในอดีต แต่ทำนาด้วยวิธีการหว่านแบบแห้ง คือ หว่านเมล็ดพันธุ์ข้าวลงบนพื้นดินที่แห้งๆ ที่ไถเตรียมดินไว้แล้วโดยไม่มีโคลนตม ก่อนหว่านเมล็ดข้าวจะมีการฉีดยากำจัดวัชพืชหรือยาฆ่าหญ้า เพื่อให้ต้นข้าวงอกขึ้นได้ เมื่อมีฝนตกลงมา มีน้ำท่วมขังแปลงนา ก็จะนำปุ๋ยเคมีไปหว่าน เมื่อต้นข้าวโตขึ้นก็จะมีการฉีดยาฆ่าหญ้าอีกรอบ และใส่ปุ๋ยเคมีเป็นครั้งที่ 2 (สำหรับบางครอบครัวที่มีเงินซื้อปุ๋ย) พอถึงเวลาเก็บเกี่ยวก็จะว่าจ้างรถเกี่ยวข้าว ชาวบ้านเรียกว่า “รถดูดข้าว” ไปเกี่ยวข้าว การเกี่ยวโดยใช้เคียวเกี่ยวเหมือนวิธีการทำนาแบบโบราณมีน้อย ข้าวที่เกี่ยวได้ก็จะบรรจุลงในกระสอบ ข้าวส่วนใหญ่นำไปขาย บางครอบครัวชั่งน้ำหนักขายตั้งแต่ตอนใช้รถเกี่ยว ไม่ได้นำไปเก็บไว้ที่ยุ้งเลย การทำนาจึงเป็นแหล่งรายได้หลักของคนบ้านพะแนงในแต่ละปี ถึงแม้เมื่อมองในแง่เศรษฐศาสตร์แล้วดูไม่คุ้มทุน เพราะส่วนใหญ่เมื่อขายข้าวข้าวแทบไม่ได้กำไร หรือบางครอบครัวขาดทุนเสียด้วยซ้ำ แต่คนส่วนใหญ่ก็ยังยินดีที่จะทำนา เพราะเขาถือว่าเมื่อมีที่นาแล้ว ก็ต้องทำนา เมื่อมีข้าวไว้บริโภคถึงแม้จะไม่มีเงินทองก็สามารถมีชีวิตอยู่ได้

นอกเหนือจากการทำนาแล้ว ได้ทำการเกษตรอื่นๆ ด้วย บางครัวเรือนมีที่สำหรับทำไร่ก็จะทำไร่ เช่น ปลูกยางพารา ปลูกไม้ยูคาลิปตัส และปลูกพืชผักอายุสั้นจำหน่ายหลังเก็บเกี่ยว เช่นปลูกพริก แตงโม ข้าวโพด เป็นต้น

ภาคการขายแรงงาน ปัจจุบันคนในหมู่บ้านพะแนง โดยเฉพาะคนวัยทำงาน นิยมอพยพไปทำงานต่างจังหวัด บางส่วนไปรับจ้างขายแรงงานโดยเฉพาะในกรุงเทพฯ ตามที่ผู้นำหมู่บ้านพะแนงคนหนึ่งได้ให้ข้อมูลว่าสมาชิกครอบครัวจากแทบทุกครัวเรือนออกไปรับจ้างหรือทำงานที่ต่างจังหวัด และอาศัยอยู่ที่ที่ไปทำงาน ไม่กลับบ้าน จะกลับบ้านเฉพาะวันหยุดเทศกาล เช่น วันขึ้นปีใหม่ สงกรานต์ เข้าพรรษา เป็นต้น ผู้หญิงส่วนใหญ่ไปทำงานในโรงงาน ส่วนผู้ชายไปรับจ้างทั่วไป เช่น งานก่อสร้าง ทำให้คนที่อาศัยอยู่ในหมู่บ้านเป็นเด็กและคนชราเป็นส่วนใหญ่ คนที่ออกไปขายแรงงานเหล่านี้ส่งเงินกลับมาให้ญาติพี่น้องที่อยู่ทางบ้าน ญาติพี่น้องที่อยู่ทางบ้านได้อาศัยเงินที่ได้จากสมาชิกในครอบครัวที่ออกไปขายแรงงานมาเป็นค่าใช้จ่ายในการดำรงชีวิตประจำวัน เช่น ซื้ออาหาร เครื่องนุ่งห่ม ยารักษาโรค ค่าช่วยเหลือเพื่อนบ้านที่ถึงแก่กรรม เป็นต้น รวมทั้งซื้อปัจจัยในการทำนา เช่น ค่าจ้างรถไถนา ซื้อปุ๋ย ซื้อยาฆ่าแมลง จ้างแรงงานทำนา เป็นต้น จึงกล่าวได้ว่า การออกไปทำงานต่างจังหวัดเป็นช่องทางการประกอบอาชีพที่สำคัญไม่แพ้การทำนา ซึ่งทำให้คนในหมู่บ้านพะแนงสามารถดำรงชีวิตอยู่ได้

จากบริบทในด้านเศรษฐกิจของหมู่บ้านพะแนงที่กล่าวมา จะเห็นได้ว่า เศรษฐกิจของหมู่บ้านพึ่งพิงอยู่กับภาคการเกษตร และภาคการขายแรงงานเป็นหลัก แต่ในภาคการเกษตรเท่านั้นที่ผู้ประกอบอาชีพได้ประกอบอาชีพอยู่ในท้องถิ่น และพบความจริงว่ากลุ่มคนที่ยังคงทำการเกษตรอยู่ในหมู่บ้านโดยประกอบอาชีพทำนาเป็นอาชีพหลักเป็นกลุ่มคนรุ่นพ่อ แม่ ปู่ ย่า ตา ยาย ที่มีอายุมากแล้ว การทำนาก็ทำได้เพียงปีละครั้ง รายได้ที่ได้จากการขายข้าวก็เป็นจำนวนเงินเล็กน้อย เมื่อหักลบกลบหนี้ต้นทุนต่างๆ โดยไม่ได้คิดค่าแรง บางรายขาดทุนด้วยซ้ำ เงินที่ได้จากการขายข้าวไม่เพียงพอสำหรับการนำมาใช้จ่ายเพื่อการดำรงชีวิตของครอบครัวให้อยู่ได้ตลอดปี หลายครัวเรือนจึงหารายได้อื่นๆ มาจุนเจือครอบครัว บางครัวเรือนหารายได้เสริมจากการทำงาน เช่น ปลูกพืชผักจำหน่ายหลังฤดูเก็บ

เกี่ยว เช่น พริก แตงโม ข้าวโพด ซึ่งก็ทำได้เพียงปีละครั้งเท่านั้น บางคนที่มีความรู้ความสามารถเกี่ยวกับอาชีพ เช่น ช่างไม้ ช่างปูนก็จะรับจ้างก่อสร้างอาคารบ้านเรือน คนที่มีความสามารถในการทอผ้าก็ทอผ้าไว้ใช้ และจำหน่าย ส่วนคนที่ไม่มีความสามารถในอาชีพอื่นๆ คนแก่ หรือคนที่สุขภาพไม่แข็งแรง ก็จะกลายเป็นคนว่างงาน สถานการณ์การมีงานทำของประชาชนในหมู่บ้านพะแนง สรุปได้ดังนี้คือ ทำนาเป็นอาชีพหลัก 98 ครัวเรือน คิดเป็นร้อยละ 67 อาชีพเสริม ได้แก่ ปลูกพืชผักอายุสั้นจำหน่าย 20 ครัวเรือน ช่างก่อสร้าง 20 คน ทำขนมจีนจำหน่าย 1 ครัวเรือน ทอผ้า 25 คน เลี้ยงสัตว์ 6 ครัวเรือน ค้าขาย 19 ครัวเรือน ว่างงานตามฤดูกาล 300 คน รายได้โดยเฉลี่ยประมาณปีละ 30,000 บาท ต่อครัวเรือน ดังนั้นโดยภาพรวมจึงพบว่า ครัวเรือนในหมู่บ้านพะแนงแทบทุกครัวเรือนมีหนี้สิน เพราะมีรายได้น้อยกว่ารายจ่าย (แผนชุมชนหมู่บ้านพะแนง ปี พ.ศ. 2555)

จากสภาพปัญหาเกี่ยวกับการมีงานทำ และรายได้ของคนในหมู่บ้านดังกล่าว ทำให้คนในหมู่บ้านพะแนงต้องอพยพจากท้องถิ่นมารับจ้างทำงานในเขตที่มีงานทำ หรือที่ได้รับค่าจ้างสูงกว่าการทำงานในหมู่บ้าน พบว่าในปี พ.ศ. 2556 มีชาวบ้านพะแนงที่อยู่ในวัยทำงานอพยพไปทำงานนอกหมู่บ้านทั้งสิ้น 300 คน คิดเป็นร้อยละ 34 ของประชากรในหมู่บ้าน

เทคโนโลยี

เทคโนโลยีที่ชาวบ้านพะแนงได้นำมาใช้ในการดำรงชีวิต ในปัจจุบัน อาจแบ่งออกเป็น 2 กลุ่ม คือ เทคโนโลยีเพื่อการประกอบอาชีพ เช่น การใช้เครื่องยนต์ เครื่องทุ่นแรงต่างๆ ในการทำนา ในขณะนี้บ้านพะแนง มีรถไถนาเดินตาม 20 คัน รถไถขนาดเล็ก 5 คัน รถเกี่ยวข้าว 1 คน รถสีข้าว 1 คัน และชาวบ้านนิยมใช้ปุ๋ยเคมีมากว่าปุ๋ยอินทรีย์ ส่วนอีกอย่างคือ เทคโนโลยีอื่นๆ เช่น เทคโนโลยีการติดต่อสื่อสาร พบว่า ชาวบ้านแทบทุกหลังคาเรือนมีโทรทัศน์ไว้ชมเพื่อความบันเทิงภายในบ้าน คนส่วนใหญ่มีโทรศัพท์เคลื่อนที่ไว้ใช้งาน แต่บริการโทรศัพท์พื้นฐาน และเครือข่ายอินเทอร์เน็ตยังไม่เข้าถึงหมู่บ้าน แต่มีเครือข่ายอินเทอร์เน็ตที่โรงเรียนบ้านพะแนงวิทยา

การเมืองการปกครอง

หมู่บ้านพะแนงในปัจจุบัน (ปี 2556) มีผู้ใหญ่บ้าน คือ นายเฮือง ทุมสีดา และผู้ช่วยผู้ใหญ่บ้านอีก 3 คน ทำหน้าที่ปกครองดูแลประชาชนในหมู่บ้าน มีลูกบ้านทั้งหมด 873 คน ระบบความสัมพันธ์ภายในชุมชนบ้านพะแนงมีลักษณะความสัมพันธ์ทางเครือญาติและพวกพ้อง ซึ่งยึดถือปฏิบัติกันมาเป็นเวลานาน บุคคลในกลุ่มผู้นำของหมู่บ้าน ซึ่งได้แก่ ผู้ใหญ่บ้าน ผู้ช่วยผู้ใหญ่บ้าน สมาชิกองค์การบริหารส่วนตำบล (ส.อบต.) พระภิกษุเป็นผู้นำทางความคิด และเป็นผู้นำในการสร้างความร่วมมือร่วมแรงดำเนินกิจการต่างๆ ภายในหมู่บ้าน แต่ปัจจุบันความสัมพันธ์ระหว่างบุคคลตามระบบเครือญาติ พวกพ้อง เปลี่ยนเป็นความสัมพันธ์ในลักษณะแลกเปลี่ยนผลประโยชน์ซึ่งกันและกัน การช่วยเหลือเกื้อกูลกันแม้จะมีอยู่บ้างแต่ไม่แน่นแฟ้นเหมือนสมัยก่อน ร่องรอยของความแตกแยกสามัคคีมีปรากฏให้เห็น เช่น การล่มสลายของร้านค้ากองทุนหมู่บ้าน และการเลือกตั้งผู้ใหญ่บ้านทำให้ชาวบ้านแตกแยกเป็น 2 ฝ่าย ถึงอย่างไรก็ตาม เมื่อหมู่บ้านมีภารกิจหรืองานที่ต้องร่วมไม้ร่วมมือกันทำ เช่น งานบุญประเพณีต่างๆ งานหรือกิจกรรมที่ต้องทำร่วมกับโรงเรียน ชาวบ้านพะแนงก็สามารถหันหน้ากลับมาร่วมมือกันได้

ตอนที่ 2 ขั้นตอนการพัฒนาหลักสูตรท้องถิ่น และหลักสูตรท้องถิ่นในกลุ่มสาระการเรียนรู้การงานอาชีพและเทคโนโลยีโดยใช้ชุมชนเป็นฐาน

หลักสูตรท้องถิ่นที่ผู้ร่วมวิจัยได้พัฒนาขึ้น เพื่อใช้ในการจัดการเรียนรู้กับนักเรียนกลุ่มเป้าหมาย คือ หลักสูตรท้องถิ่นเรื่อง อาชีพทอผ้าลายลูกแก้วและทำอุปกรณ์ทอผ้า เนื้อหาสาระในตอนนี้จะแบ่งออกเป็น 2 ส่วน ส่วนที่หนึ่งเป็นประมวลขั้นตอนในกระบวนการพัฒนาหลักสูตรท้องถิ่นเรื่อง อาชีพทอผ้าลายลูกแก้วและทำอุปกรณ์ทอผ้า และส่วนที่สองเป็นหลักสูตรท้องถิ่น

1. ขั้นตอนการพัฒนาหลักสูตรท้องถิ่นในกลุ่มสาระการเรียนรู้การงานอาชีพและเทคโนโลยีโดยใช้ชุมชนเป็นฐาน

ขั้นตอนในกระบวนการพัฒนาหลักสูตรท้องถิ่น เรื่องอาชีพทอผ้าลายลูกแก้วและทำอุปกรณ์ทอผ้า มีทั้งหมด 5 ขั้น ได้แก่ 1) ขั้นที่หนึ่ง วิเคราะห์ปัญหาและความต้องการในการพัฒนาการสอนอาชีพให้แก่นักเรียน 2) ขั้นที่สองเลือกอาชีพในชุมชนที่จะนำมาพัฒนาเป็นหลักสูตร 3) ขั้นที่สามสร้างหลักสูตร 4) ขั้นที่สี่วิพากษ์หลักสูตร 5) ขั้นที่ห้าทดลองใช้และปรับปรุงหลักสูตร

1.1 ขั้นที่หนึ่ง วิเคราะห์ปัญหาและความต้องการในการพัฒนาการสอนอาชีพให้แก่นักเรียน

การวิเคราะห์ปัญหาและความต้องการในการพัฒนาอาชีพให้แก่นักเรียน นับเป็นขั้นแรกของการพัฒนาหลักสูตร แต่เป็นขั้นที่ต่อเนื่องมาจากการจัดประชุมผู้ร่วมวิจัยตามกระบวนการ A-I-C โดยผู้วิจัยนัดหมายผู้ร่วมวิจัยมาประชุมในวันที่ 15 มิถุนายน 2553 เวลา 09.00-15.30 น. ขั้นนี้ผู้ร่วมวิจัยได้วิเคราะห์ถึงสภาพปัญหาที่เกิดขึ้นจากการจัดกิจกรรมการเรียนรู้ในโรงเรียนเกี่ยวกับวิชาในกลุ่มสาระการเรียนรู้การงานอาชีพและเทคโนโลยี พบว่า การจัดการเรียนรู้ของโรงเรียนมีปัญหาหลายด้าน ด้านครู เช่น ครูขาดทักษะในการเรียนการสอนด้านอาชีพ ด้านนักเรียน เช่น นักเรียนขาดความสนใจในการเรียน ขาดการฝึกฝนที่เพียงพอ นักเรียนไม่มีน้ำใจต่อกัน มีการลักขโมยผลผลิตของกัน นักเรียนขาดความขยัน ไม่อดทน นักเรียนไม่ให้ความร่วมมือ ด้านการเรียน เช่น ชั่วโมงเรียนน้อยไป ไม่มีหลักสูตรเพิ่มเติมทางด้านอาชีพ ขาดวัสดุอุปกรณ์ที่ใช้ในการฝึก ส่วนด้านความคาดหวังหรือความต้องการในการจัดการเรียนการสอนด้านอาชีพ ผู้ร่วมวิจัยต้องการให้นักเรียนทำงานประกอบอาชีพได้ด้วยตนเอง นำความรู้ที่ได้จากการเรียนไปเผยแพร่แก่คนอื่น มีความอดทน มุ่งมั่นในการทำงาน เป็นคนดีของสังคม มีวินัย มีน้ำใจต่อกัน ขยันหมั่นเพียร มีงานเสริมทำเพื่อช่วยเหลือพ่อแม่ และผู้ร่วมวิจัยได้วิเคราะห์ปัญหานักเรียนที่เรียนจบชั้นมัธยมศึกษาปีที่ 3 ในแต่ละปีการศึกษา พบว่านักเรียนประมาณร้อยละ 20 ไม่ได้ไปศึกษาต่อ และอีกประมาณร้อยละ 20 ออกกลางคัน นักเรียนในกลุ่มนี้อาศัยอยู่ในชุมชนแต่ไม่มีความรู้และทักษะในอาชีพอื่นๆ เพียงพอที่จะมาช่วยประกอบเป็นอาชีพเสริมจากการทำนาช่วยพ่อแม่ ผู้ร่วมวิจัยมองเห็นปัญหาว่าควรจะมีการสอนอาชีพเพิ่มเติมให้แก่นักเรียนชั้นมัธยมศึกษาปีที่ 3 เพื่อให้สามารถนำไปประกอบอาชีพเสริมอาชีพทำนาของพ่อแม่ได้

1.2 ขั้นที่สอง เลือกอาชีพในชุมชนที่จะนำมาพัฒนาเป็นหลักสูตร

ผู้ร่วมวิจัยประชุมกันต่อเนื่องจากขั้นที่หนึ่ง ได้ช่วยกันเสนออาชีพที่เห็นว่าคนในชุมชนมีความถนัด และต้องการนำมาสอนนักเรียน ผู้ร่วมวิจัยได้เสนออาชีพไว้หลายอาชีพ ได้แก่ เลี้ยงหมู ทอผ้าพื้นเมือง เพาะเห็ด สานตะกร้า สานกระติบข้าว เลี้ยงเป็ดพันธุ์ไข่ เลี้ยงกบ เลี้ยงปลา ปลูกพริก ปลูกหอม จากนั้นผู้ร่วมวิจัยได้ลงมติเลือกอาชีพมา 1 อาชีพ เพื่อใช้สอนในชั่วโมงเรียนกลุ่มสาระการเรียนรู้การงานอาชีพและเทคโนโลยี โดยมีเวลาเรียน 3 ชั่วโมงต่อสัปดาห์ และได้เลือกอาชีพทอผ้าพื้นเมือง โดยผู้ร่วมวิจัยเลือกสอนทอผ้าลายลูกแก้ว เพราะเป็นผ้าที่มีชื่อเสียงของหมู่บ้านพะแนง และมีปราชญ์ชาวบ้านที่มีความสามารถในด้านนี้ โดยปราชญ์ชาวบ้านบางคนเคยไปเป็นวิทยากรสอนทอผ้าในหมู่บ้านอื่นๆ มาแล้ว จึงอยากจะให้นักเรียนได้เรียนรู้เรื่องการทอผ้าลายลูกแก้วไว้ เพราะสามารถนำไปประกอบเป็นอาชีพเสริมการทำนา และเป็นการอนุรักษ์ภูมิปัญญาของหมู่บ้านไว้

ปัญหาที่เกิดขึ้นหลังจากผู้ร่วมวิจัยได้ตัดสินใจเลือกสอน การทอผ้าลายลูกแก้วให้แก่นักเรียน คือผู้ร่วมวิจัยบางคนให้ความเห็นว่า การทอผ้าเป็นอาชีพที่เหมาะกับนักเรียนหญิง แต่อาจทำให้นักเรียนชายไม่สนใจ ซึ่งผู้ร่วมวิจัยได้อภิปรายและสรุปว่า ควรเพิ่มอีก 1 อาชีพที่เหมาะสำหรับนักเรียนชาย แต่ควรเป็นอาชีพที่สามารถสอนร่วมกันกับการทอผ้าลายลูกแก้วได้ และได้เลือกการทำอุปกรณ์ทอผ้า เพราะเห็นว่า เป็นอาชีพที่ไม่ค่อยมีคนทำแล้วในปัจจุบัน แต่คนในหมู่บ้านต่างๆ ตามชนบทยังคงทอผ้าด้วยมือ เมื่อเวลาจะทอผ้า คนส่วนใหญ่ก็จะใช้วิธีการยืมอุปกรณ์จากเพื่อนบ้าน เพราะตนเองไม่มีหรือมีไม่ครบหรือไม่มีเลย เนื่องจากอุปกรณ์ที่ต้องใช้ในการทอผ้ามีหลายชนิด และช่างไม้ในหมู่บ้านพะแนงก็มีความสามารถสอนงานนี้ได้ ในขั้นนี้จึงสรุปได้ว่า คณะผู้ร่วมวิจัยได้เลือกอาชีพทอผ้าลายลูกแก้วและทำอุปกรณ์ทอผ้า มาพัฒนาเป็นหลักสูตรสำหรับใช้ในสอนนักเรียน

1.3 ขั้นที่สามสร้างหลักสูตร

ขั้นสร้างหลักสูตรมี 4 ระยะ ได้แก่ 1) กำหนดโครงร่างของหลักสูตรเบื้องต้น 2) ถอดความรู้ 3) วิพากษ์โครงร่างหลักสูตร 4) จัดทำแผนการจัดการเรียนรู้ สื่อ และเครื่องมือวัดผล

1.3.1 กำหนดโครงร่างหลักสูตรเบื้องต้น

ผู้วิจัยได้นัดหมายผู้ร่วมวิจัยมาประชุม เพื่อสร้างหลักสูตรในวันที่ 21 มิถุนายน 2553 เวลา 09.00 น. ที่ห้องจริยศึกษา โรงเรียนบ้านพะแนงวิทยา การประชุมในวันนี้ มีการกำหนดโครงร่างเนื้อหาหลักสูตรเบื้องต้น และกำหนดรับผิดชอบในการทำเอกสารหลักสูตร โดยผู้ร่วมวิจัยได้เสนอชื่อบุคคลที่เห็นว่ามีความรู้ความสามารถเหมาะสมในการสร้างหลักสูตร ซึ่งผู้ที่ได้รับการเสนอชื่อ ดังนี้ 1) หลักสูตรทอผ้าลายลูกแก้ว ผู้รับผิดชอบเขียนหลักสูตร ได้แก่ นางคำแพง (ผู้ร่วมวิจัยที่เป็นผู้แทนครู) และนายอภิชัย (ผู้ร่วมวิจัยที่เป็นปราชญ์ชาวบ้าน) 2) หลักสูตรทำอุปกรณ์ทอผ้า ผู้รับผิดชอบเขียนหลักสูตร ได้แก่ นายเศรษฐวัฒน์ (ผู้ร่วมวิจัยที่เป็นผู้แทนครู) และนายผุดผาด (ผู้ร่วมวิจัยที่เป็นผู้แทนครู)

หลังจากนั้น ผู้ร่วมวิจัยได้อภิปรายเกี่ยวกับหลักสูตรที่จะสร้างว่า ควรจะเป็นหลักสูตรลักษณะใด ซึ่งได้ข้อสรุปว่า ควรเป็นหลักสูตรที่มีทั้งการสอนความรู้ที่เกี่ยวข้องกับการทอผ้าลายลูกแก้ว การทำอุปกรณ์ทอผ้า และการฝึกปฏิบัติ และให้นักเรียนสามารถเลือกเรียนได้ตามความสนใจ 2 กลุ่ม คือ กลุ่มที่เรียนทอผ้าลายลูกแก้ว และกลุ่มที่เรียนทำอุปกรณ์ทอผ้าผู้ร่วมวิจัยได้ช่วยกันเสนอเค้าโครงเนื้อหาเบื้องต้น ดังต่อไปนี้

โครงร่างเนื้อหาหลักสูตรทอผ้าลายลูกแก้ว

หน่วยที่	ชื่อหน่วย	จำนวนชั่วโมงเรียน
1	อาชีพที่สำคัญในท้องถิ่น	2
	- อาชีพที่สำคัญและการเตรียมตัวประกอบอาชีพในท้องถิ่น	
	- ความรู้ทั่วไปเกี่ยวกับการทอผ้าลายลูกแก้ว	
2	ปัญหาและอุปสรรคในการทอผ้าลายลูกแก้ว	2
	- ปัญหาด้านการตลาด	
	- ปัญหาด้านการทอ	
3	ศัพท์เฉพาะที่ใช้ในการทอผ้าลายลูกแก้ว	2
4	- การเตรียมเครื่องมือ และอุปกรณ์	2
	- การเก็บรักษาเครื่องมือ และอุปกรณ์	
5	การศึกษาลายลูกแก้ว	3
	- การถอดแบบลายลูกแก้ว	
	- การออกแบบลายลูกแก้ว	
	- ปฏิบัติการออกแบบลายลูกแก้ว	
6	ขั้นตอนการทอผ้าลายลูกแก้ว	19
	หน่วยย่อยที่ 1 การเตรียมเส้นใย	
	- ประเภทของเส้นใย	
	- การย้อมสี	
	หน่วยย่อยที่ 2 การเตรียมเส้นด้ายยืนและเส้นด้ายพุ่ง	
	- การกวักด้าย	
	- การปั่นหลอด	
	- การค้นหูก	
	- การสืบหูก	
	หน่วยย่อยที่ 3 การตั้งหูก	
	หน่วยย่อยที่ 4 การฝึกปฏิบัติทอผ้าลายลูกแก้ว	
7	การจัดการเกี่ยวกับธุรกิจผ้าลายลูกแก้วที่ทอเสร็จ	20
	- การคิดต้นทุน กำไร การกำหนดราคาขายและการจัดการในเชิงธุรกิจ	
	รวม	50

โครงร่างเนื้อหาหลักสูตรทำอุปกรณ์ทอผ้า

หน่วยที่	ชื่อหน่วย	จำนวนชั่วโมงเรียน
1	เครื่องมือ-อุปกรณ์งานไม้	2
2	อุปกรณ์ในการทอผ้า	3
3	แบบ	2
	- การอ่านแบบ	
	- การออกแบบ	
4	การทำงานไม้ต่างๆ	6
	- การตัดไม้ให้ได้ขนาด	
	- การทำไม้ให้ได้ฉาก	
	- การไสไม้	
	- การประกอบไม้วิธีต่าง ๆ	
	- การตัดแต่งด้วยสิ่ว	
5	การฝึกปฏิบัติทำเครื่องมือ-อุปกรณ์ทอผ้า	10
6	การจัดการผลผลิตและจำหน่าย	2
	รวม	25

1.3.2 ถอดความรู้เรื่องการทอผ้าลายลูกแก้วและการทำอุปกรณ์ทอผ้า

ในขั้นนี้ ผู้ร่วมวิจัยที่รับผิดชอบสร้างหลักสูตรทอผ้าลายลูกแก้วได้ถอดความรู้เรื่องการทอผ้าลายลูกแก้วจากผู้ร่วมวิจัยที่เป็นปราชญ์ชาวบ้าน เพื่อให้ได้ข้อมูลมาประกอบการสร้างหลักสูตรและการทำแผนการจัดการเรียนรู้ เนื่องจากการทอผ้าลายลูกแก้วมีขั้นตอนที่เข้าใจกันในกลุ่มผู้ทอผ้าที่เป็นชาวบ้าน และมีการใช้ศัพท์เฉพาะเป็นภาษาถิ่น ซึ่งผู้ทำหลักสูตรยังไม่เข้าใจในขั้นตอนการทอผ้า จึงไม่แน่ใจว่าจะเขียนเป็นเอกสารหลักสูตรได้เพียงใด ผู้ร่วมวิจัยได้มีมติว่าให้ผู้ร่วมวิจัยที่รับผิดชอบทำหลักสูตรไปถอดความรู้จากผู้ร่วมวิจัยที่เป็นปราชญ์ชาวบ้านก่อน ส่วนผู้รับผิดชอบทำหลักสูตรกลุ่มทำอุปกรณ์ทอผ้าก็ได้ไปศึกษาเกี่ยวกับการทำอุปกรณ์ทอผ้าชนิดต่างๆ จากผู้ร่วมวิจัยที่เป็นปราชญ์ชาวบ้าน การถอดความรู้ใช้เวลาประมาณ 1 เดือน จากนั้นผู้ร่วมวิจัยได้นำข้อมูลที่ได้มาปรับปรุงโครงร่างหลักสูตรอีกครั้ง

1.3.3 วิพากษ์โครงร่างหลักสูตร

หลังจากผู้ร่วมวิจัยได้จัดทำโครงร่างหลักสูตรเสร็จแล้ว ผู้วิจัยได้นัดผู้ร่วมวิจัยมาร่วมวิพากษ์โครงร่างหลักสูตรในวันที่ 4 สิงหาคม 2553 เวลา 09.00-12.00 น. โดยเชิญผู้เชี่ยวชาญด้านการสร้างหลักสูตรท้องถิ่น คือ นายสำราญ วังนุราช ศึกษานิเทศก์ชำนาญการพิเศษ จากสำนักงานเขตพื้นที่การศึกษา

ประถมศึกษาศรีสะเกษ เขต 1 ซึ่งมีประสบการณ์ในเรื่องการสร้างหลักสูตรท้องถิ่น และเป็นผู้รับผิดชอบงานเกี่ยวกับการสร้างและพัฒนาหลักสูตรสถานศึกษาของหน่วยศึกษานิเทศก์ มาเป็นผู้ให้วิพากษ์หลักสูตรร่วมกับผู้ร่วมวิจัยที่เป็นปราชญ์ชาวบ้าน ผู้เชี่ยวชาญได้ให้ข้อเสนอแนะในหลายเรื่อง เช่นให้ปรับโครงร่างเนื้อหาทอผ้าลายลูกแก้ว กับกลุ่มเรียนทำอุปกรณ์ทอผ้า ให้มีเวลาเรียน กลุ่มละ 60 ชั่วโมงเท่ากัน โดยให้ไปเพิ่มเนื้อหาในส่วนที่เกี่ยวข้อง เช่น การออกแบบลายผ้าเหยียบ ประวัติผ้าลายลูกแก้ว การออกแบบผลิตภัณฑ์ ให้ปรับปรุงคำอธิบายรายวิชาใหม่ โดยปรับปรุงเรื่องการใช้คำให้เหมาะสม ส่วนผู้ร่วมวิจัยที่เป็นปราชญ์ชาวบ้านได้อภิปรายถึงความเหมาะสมในเรื่องของเวลาเรียน เนื่องจากเห็นว่าเวลาเรียนน้อยไป อาจทอผ้าไม่เสร็จ แต่ผู้ร่วมวิจัยที่เป็นผู้แทนครูเห็นว่า เวลาเรียนมีจำกัดแค่ 60 ชั่วโมง ถ้าเวลาเรียนไม่พออาจให้เด็กไปฝึกนอกเวลาเพิ่มเติม เช่น หลังเลิกเรียน หรือวันเสาร์-อาทิตย์ ส่วนโครงร่างเนื้อหาทำอุปกรณ์ทอผ้า ผู้วิจัยนำไปให้ผู้เชี่ยวชาญตรวจ คือ อาจารย์ ดร.จักรพันธุ์ โสมะเกษตริน อาจารย์คณะวิทยาศาสตร์และศิลปกรรมศาสตร์มหาวิทยาลัยราชภัฏศรีสะเกษ ซึ่งมีความเชี่ยวชาญในเรื่องการออกแบบนวัตกรรม การทอผ้า และการทำอุปกรณ์ทอผ้า

1.3.4 จัดทำแผนการจัดการเรียนรู้ สื่อ และเครื่องมือวัดผล

หลังจากที่ผู้เชี่ยวชาญ และผู้ร่วมวิจัยได้วิพากษ์โครงร่างเนื้อหาแล้ว ผู้วิจัยได้นัดหมายผู้ร่วมวิจัยมาปรึกษาหารือกันในวันที่ 5 สิงหาคม 2553 เรื่องที่ปรึกษากัน ได้แก่ แนวการจัดการเรียนรู้ การจัดทำแผนการจัดการเรียนรู้ สื่อการเรียน เครื่องมือวัดผล และผู้สอน ผลการปรึกษาหารือกันสรุปได้ดังนี้

1) แนวการจัดการเรียนรู้ ผู้ร่วมวิจัยเสนอว่าให้สอนภาคเนื้อหาก่อน แล้วจึงให้ฝึกปฏิบัติ

2) การจัดทำแผนการจัดการเรียนรู้ ผู้ร่วมวิจัยมีมติมอบหมาย ผู้รับผิดชอบครูผู้สอนกลุ่มการงานอาชีพชั้น มัธยมศึกษาปีที่ 3 คือ นายเศรษฐวัฒน์ ร่วมกับ นายผุดผาด ไปทำแผนการจัดการเรียนรู้เนื้อหาทำอุปกรณ์ทอผ้า ส่วนเนื้อหาทอผ้าลายลูกแก้ว มอบหมายให้ นางคำแพง ไปทำแผนการจัดการเรียนรู้

3) สื่อการเรียนรู้ สื่อพวกวัสดุ อุปกรณ์ เครื่องมือที่ต้องใช้ในการฝึกปฏิบัติ มอบหมายให้ผู้ร่วมวิจัยที่เป็นปราชญ์ชาวบ้านไปจัดเตรียม ได้แก่ เส้นด้ายที่ใช้ในการทอผ้า อุปกรณ์ทอผ้า เครื่องมือ -อุปกรณ์งานไม้ ไม้ ส่วนสื่อที่ใช้สอนในชั้นเรียน เช่น แบบฝึกหัด ใบงานต่างๆ มอบหมายให้ผู้ที่ทำแผนการจัดการเรียนรู้ไปทำให้สอดคล้องกับแผนการจัดการเรียนรู้

4) ผู้สอน ผู้ร่วมวิจัยตกลงกันในเบื้องต้นว่า ให้ผู้ร่วมวิจัยที่เป็นครูสอนภาคเนื้อหา ส่วนผู้ร่วมวิจัยที่เป็นปราชญ์ชาวบ้าน สอนภาคปฏิบัติ แต่ในการสอนภาคเนื้อหา อาจเชิญผู้ร่วมวิจัยที่เป็นปราชญ์ชาวบ้านมาร่วมจัดกิจกรรมด้วยเป็นครั้งคราวแล้วแต่การออกแบบแผนการจัดการเรียนรู้

5) เครื่องมือวัดผล ผู้ร่วมวิจัยได้มีมติว่า การวัดผลมี 3 ส่วนใหญ่ๆ ได้แก่ วัดจากการทำกิจกรรมในระหว่างเรียนชั้นเรียน วัดจากการฝึกปฏิบัติ และการทดสอบหลังเรียน ในอัตราส่วน 30:50:20 โดยกิจกรรมในชั้นเรียนให้เก็บคะแนนจากกิจกรรมต่างๆ ที่ครูผู้สอนมอบหมายให้นักเรียนทำ การฝึกปฏิบัติให้ประเมินการปฏิบัติงานของนักเรียน โดยให้ครูผู้สอนและผู้ร่วมวิจัยที่เป็นปราชญ์ชาวบ้านไปทำแบบประเมินความชำนาญ

ปฏิบัติงาน ส่วนการทดสอบภาคเนื้อหา ให้ครูผู้สอนในแต่ละเนื้อหาไปทำแบบทดสอบ สรุปการมอบหมายงานในขั้นนี้ได้ดังต่อไปนี้

กิจกรรม	รายละเอียด	ผู้รับผิดชอบ
จัดทำแผนการจัดการเรียนรู้	ตามโครงสร้างเนื้อหาหลักสูตร	- นางคำแพง รับผิดชอบทำแผนหลักสูตรทอผ้าลายลูกแก้ว - นายเศรษฐวัฒน์ และนายผุดผาด รับผิดชอบทำแผนหลักสูตรทำอุปกรณ์ทอผ้า
จัดทำสื่อการเรียนรู้	สื่อที่ใช้ในการฝึกปฏิบัติ	- นายฮอง, นายบุญธรรม, นางสมร, นางพั่ว, นางคำปลิว, นางเดช
	สื่อที่ใช้สอนในชั้นเรียน	- นางคำแพง รับผิดชอบทำสื่อการสอนหลักสูตรทอผ้าลายลูกแก้ว - นายเศรษฐวัฒน์ และนายผุดผาด รับผิดชอบทำสื่อการสอนหลักสูตรทำอุปกรณ์ทอผ้า
ผู้สอน	ภาคเนื้อหา	- นางคำแพง สอนเนื้อหาทอผ้าลายลูกแก้ว - นายเศรษฐวัฒน์ สอนเนื้อหาทำอุปกรณ์ทอผ้า
	ภาคปฏิบัติ	- นางสมร, นางพั่ว และนางคำปลิว สอนปฏิบัติทอผ้าลายลูกแก้ว - นายบุญธรรม และนายฮอง สอนปฏิบัติทำอุปกรณ์ทอผ้า

กิจกรรม	รายละเอียด	ผู้รับผิดชอบ
สร้างเครื่องมือวัดผล	- แบบประเมินความชำนาญปฏิบัติงาน	- นางคำแพง, นางสมร, นางพั่ว, นางคำปลิว, นางเดช รับผิดชอบสร้างแบบประเมินความชำนาญปฏิบัติงานทอผ้าลายลูกแก้ว - นายเศรษฐวัฒน์, นายฮอง และนายบุญธรรม รับผิดชอบสร้างแบบประเมินความชำนาญปฏิบัติงานทำอุปกรณ์ทอผ้า
	- แบบทดสอบ	- นางคำแพง รับผิดชอบสร้างแบบทดสอบเนื้อหาทอผ้าลายลูกแก้ว - นายเศรษฐวัฒน์ รับผิดชอบสร้างแบบทดสอบเนื้อหาทำอุปกรณ์ทอผ้า

1.4 ขั้นที่สี่วิพากษ์หลักสูตร

ผู้วิจัยนัดหมายผู้ร่วมวิจัยนำงานที่ได้รับมอบหมายมาพิจารณาร่วมกัน ในวันที่ 5 พฤศจิกายน 2553 ผู้ร่วมวิจัยได้ช่วยกันวิพากษ์งานต่างๆ ที่ได้แบ่งกันไปทำ แต่พบว่า ผู้ร่วมวิจัยยังทำงานบางอย่างไม่เสร็จ ได้แก่ แบบทดสอบ แบบประเมินความชำนาญปฏิบัติงาน ดังนั้น ผู้วิจัยจึงต้องช่วยเหลือ โดยนัดหมายผู้ร่วมวิจัยที่เป็นครูทำแบบทดสอบ และแบบประเมินความชำนาญปฏิบัติงานเป็นการเฉพาะ ส่วนแผนการจัดการเรียนรู้นั้น ผู้ร่วมวิจัยทำเสร็จแล้ว ผู้ร่วมวิจัยและผู้วิจัยได้ร่วมกันพิจารณาแผนต่างๆ ผู้ร่วมวิจัยเห็นว่าแผนการจัดการเรียนรู้ยังมีข้อบกพร่องอยู่ในบางเรื่อง ดังคำวิจารณ์ต่อไปนี้

ลำพอง เป็นผู้ร่วมวิจัยได้กล่าวถึงหลักสูตรทอผ้าบางประเด็นว่า *"ไม่แน่ใจว่า ใบความรู้บางเรื่องจะใช้ได้ไหม เช่น เรื่อง ศัพท์เฉพาะที่เกี่ยวกับการทอผ้า เพราะซ้ำคำทับศัพท์ เป็นส่วนมาก ถ้าจะใช้คำศัพท์ที่เป็นภาษาไทยกลางก็ไม่ทราบว่าจะใช้คำไหนจึงจะสื่อความหมายได้ถูกต้องตามความหมายที่แท้จริงของภาษาไทยถิ่นอีสาน"* สมร เป็นตัวแทนปราชญ์ชาวบ้านให้ความเห็นว่า *"เราต้องอธิบายให้เขาฟัง และทำให้ดู เขาก็คงเข้าใจไม่ยาก"* ในเรื่องของเวลาที่กำหนดไว้ในแต่ละหน่วย ผู้ร่วมวิจัยไม่แน่ใจว่า เมื่อนำไปสอนจริงจะเหมาะสมหรือไม่ เพราะถ้าเป็นการปฏิบัติต้องใช้เวลามาก อาจจะต้องมีการปรับเวลาอีกครั้งหนึ่ง พั่ว กล่าวว่า *"เวลาสอนให้เด็กฝึกปฏิบัติ เราจะสอนกันที่ไหน ที่บ้านหรือที่โรงเรียน"* ในประเด็นนี้ทุกคนเห็นตรงกันว่า ควรให้นักเรียนไปเรียน

ภาคปฏิบัติอยู่ในหมู่บ้านที่บ้านของผู้ร่วมวิจัยที่เป็นปราชญ์ชาวบ้าน เพราะถ้าจะขนย้ายอุปกรณ์มาไว้ที่โรงเรียนจะไม่สะดวก ถ้านักเรียนจะไปฝึกปฏิบัติเพิ่มเติมหลังเลิกเรียนก็สะดวก และมีปราชญ์ชาวบ้านดูและให้คำแนะนำ

บุญธรรม เป็นผู้ร่วมวิจัยที่เป็นปราชญ์ชาวบ้านได้กล่าวถึงปัญหาของหลักสูตรช่างทำอุปกรณ์ทอผ้าว่า *"หลักสูตรช่างทำอุปกรณ์ทอผ้า อาจมีปัญหาในเรื่องการหาไม้มาให้นักเรียนฝึกปฏิบัติ เพราะไม้บางอย่างค่อนข้างหายาก เช่น ไม้เปือยสำหรับนำมาทำกระสวย ไม้จิกสำหรับทำฟืม"* ผู้ร่วมวิจัยได้ให้ข้อเสนอแนะว่า ให้นักเรียนฝึกโดยใช้ไม้อื่นๆ ที่หาได้ในหมู่บ้าน ฮอง กล่าวถึง ปัญหาด้านอุปกรณ์งานไม้ว่า *"อุปกรณ์งานไม้ พวกกบไสไม้ในหลักสูตรที่ครูจัดทำมาเป็นกบไม้ ปัจจุบันนี้ เราไม่ใช้กบไม้แล้ว เราใช้กบไฟฟ้า"* ในประเด็นนี้ผู้ร่วมวิจัยส่วนใหญ่เห็นตรงกันว่า ให้ปรับเนื้อหาหลักสูตรให้สอดคล้องกับอุปกรณ์ที่ปราชญ์ชาวบ้านมีอยู่และใช้จริง เพื่อนักเรียนจะได้เรียนรู้จากอุปกรณ์จริงที่มีอยู่

สมร กล่าวว่า *"แล้วพี่ และกลุ่มแม่บ้านจะต้องมาสอนวันไหนบ้าง"* ผู้รับผิดชอบจัดทำหลักสูตรกำหนดไว้ว่า ช่วงแรกเป็นการสอนภาคทฤษฎี ให้ครูเป็นผู้สอนหลักแต่จะเชิญผู้ร่วมวิจัยที่เป็นปราชญ์ชาวบ้านมาร่วมสอนเป็นบางวันตามแผนการจัดการเรียนรู้ที่ได้กำหนดไว้ ช่วงหลังเป็นการสอนปฏิบัติ ให้ปราชญ์ชาวบ้านเป็นผู้สอน

สรุปผู้ร่วมวิจัยเห็นควรมีการปรับปรุงแผนการจัดการเรียนรู้ดังนี้

แผนการจัดการเรียนรู้ทอผ้าลายลูกแก้ว ปรับปรุง

1) ปรับเนื้อหาใบความรู้ เนื่องจากปริมาณใบความรู้ที่จะนำมาให้นักเรียนอ่านบางแผนไม่เหมาะสมกับเวลา

2) ปรับปรุงแบบประเมินผลงาน ชิ้นงาน หรือกิจกรรม เพราะแบบประเมินบางแบบมีเกณฑ์การประเมินที่ไม่เหมาะสมกับชิ้นงาน

3) ปรับกิจกรรมหรือแบบฝึกหัด แบบฝึกหัดบางแผนไม่ส่งเสริมให้นักเรียนสร้างความรู้ใหม่ซึ่งไม่เป็นไปตามหลักการสอนให้นักเรียนสร้างความรู้เอง

4) ปรับเวลาบางแผนการสอนให้เหมาะสมยิ่งขึ้น บางแผนที่ต้องใช้เวลาทำกิจกรรมมาก ผู้ร่วมวิจัยได้เพิ่มเวลาเรียนมากขึ้น

แผนการจัดการเรียนรู้ทำอุปกรณ์ทอผ้า ปรับปรุง

1) ปรับเนื้อหาใบความรู้ เรื่องเครื่องมือ-อุปกรณ์งานไม้

2) ปรับกิจกรรมหรือแบบฝึกหัด ที่คำชี้แจงไม่ชัดเจน คำตอบกำกวม และแบบฝึกหัดบางแผนง่ายเกินไปไม่ส่งเสริมการสร้างความรู้ใหม่

1.5 ขั้นที่ห้าทดลองใช้และปรับปรุงหลักสูตร

ขั้นนี้ ผู้ร่วมวิจัยได้นำหลักสูตรไปทดลองใช้กับนักเรียนชั้นมัธยมศึกษาปีที่ 3 ในภาคเรียนที่ 2 ปีการศึกษา 2553 โรงเรียนบ้านพะแนงวิทยา จำนวน 40 แยกเป็นกลุ่มที่เรียนเนื้อหาทอผ้าลายลูกแก้ว 14 คน และกลุ่มที่เรียนทำอุปกรณ์ทอผ้า 26 คน โดยผู้ร่วมวิจัยได้นำแผนการจัดการเรียนรู้ไปทดลองสอน เพื่อทดสอบความเหมาะสมของกิจกรรม สื่อการเรียน เวลาเรียน และข้อบกพร่องของแผนการจัดการเรียนรู้ โดยให้นักเรียนกลุ่ม

ทดลองทำกิจกรรมต่างๆ ตามแผนการจัดการเรียนรู้ จำนวน 16 แผน แยกเป็นกลุ่มเรียนทอผ้าลายลูกแก้ว 11 แผน กลุ่มเรียนทำอุปกรณ์ทอผ้าจำนวน 5 แผน แต่ไม่ได้ทดลองสอนปฏิบัติ เนื่องจากมีเวลาไม่เพียงพอ และต้องใช้วัสดุอุปกรณ์จริง

จากการสังเกตการทดลองสอนของผู้ร่วมวิจัย พบว่า การจัดกิจกรรมการเรียนรู้สามารถดำเนินการได้ตามแผน นักเรียนทำกิจกรรมตามแผนการจัดการเรียนรู้ได้ การทำกิจกรรมการเรียนรู้ส่วนใหญ่เป็นการศึกษาเนื้อหาความรู้จากการศึกษาใบงาน การทำแบบฝึกหัด หรือกิจกรรมตามใบงาน ข้อมูลที่ได้จากการทดลองสอนส่วนใหญ่จึงเป็นเกี่ยวกับความเหมาะสมหรือไม่เหมาะสมของสื่อการเรียนการสอนต่างๆ ข้อบกพร่องที่พบจากการทดลองสอนของครู ได้แก่ ในบางแผน ใบความรู้มีปริมาณมากเกินไป นักเรียนบางคนอ่านไม่จบ แต่บางแผนมีเนื้อหาน้อยเกินไป บางแผนที่มีการกำหนดให้นักเรียนไปทำกิจกรรมในหมู่บ้าน เช่น สำรวจอาชีพของคนในหมู่บ้าน พบว่านักเรียนไม่สามารถทำกิจกรรมเสร็จตามที่ครูกำหนด เพราะต้องเสียเวลาในระหว่างเดินทางไปกลับระหว่างโรงเรียนกับหมู่บ้านพอสมควร บางแผนนักเรียนไม่เข้าใจเนื้อหา เช่น คำศัพท์เฉพาะบางคำเกี่ยวกับการทอผ้า แบบฝึกหัดหรือกิจกรรมบางแผนน้อยเกินไป แบบประเมินผลงาน ชิ้นงาน และ/หรือกิจกรรมบางแผนยังไม่สอดคล้องกับงาน หรือกิจกรรมที่ให้นักเรียนทำ รูปภาพในใบความรู้ไม่ชัด นักเรียนสับสนในการทำแบบฝึกหัดบางข้อ จากนั้นให้ผู้ร่วมวิจัยนำข้อบกพร่องที่พบไปปรับปรุงแก้ไข

2. หลักสูตรท้องถิ่น เรื่อง อาชีพทอผ้าลายลูกแก้วและทำอุปกรณ์ทอผ้า

องค์ประกอบของหลักสูตรอาชีพทอผ้าลายลูกแก้วและทำอุปกรณ์ทอผ้า ประกอบด้วย 1) หลักการ 2) จุดหมาย 3) โครงสร้างเนื้อหา 4) คำอธิบายรายวิชา 5) ผลการเรียนรู้ 6) แนวการจัดการเรียนการสอน 7) การวัดและประเมินผล 8) แผนการจัดการเรียนรู้ 9) แบบวัดและประเมินผลสัมฤทธิ์ทางการเรียน

หลักสูตรท้องถิ่นกลุ่มสาระการเรียนรู้การงานอาชีพและเทคโนโลยี วิชาอาชีพทอผ้าลายลูกแก้วและทำอุปกรณ์ทอผ้า

ชั้นมัธยมศึกษาปีที่ 3 เวลาเรียน 60 ชั่วโมง

หลักการ

1. มุ่งให้ผู้เรียนนำความรู้และประสบการณ์ที่ได้จากการเรียนนำไปใช้ประโยชน์ในการพัฒนาอาชีพ
2. ให้ชุมชนและปราชญ์ชาวบ้านมีส่วนร่วมในการพัฒนาการจัดการเรียนรู้
3. มุ่งให้ผู้เรียนมีเห็นคุณค่าของภูมิปัญญาท้องถิ่น

จุดหมาย

การจัดการศึกษาตามหลักสูตรนี้ มุ่งปลูกฝังให้ผู้เรียนมีคุณลักษณะดังนี้

1. มีความรู้ ความชำนาญและคุณลักษณะที่ดีในการทำงาน และสามารถทำงานร่วมกับผู้อื่นได้
2. สามารถปฏิบัติเพื่อส่งเสริม ฟื้นฟู และอนุรักษ์ภูมิปัญญาท้องถิ่นของชุมชนที่ตนอาศัยอยู่ได้
3. ตระหนักและเห็นคุณค่าของภูมิปัญญาท้องถิ่น มีความรักและหวงแหนท้องถิ่นที่ตนอาศัยอยู่
4. สามารถนำความรู้ไปใช้ประกอบอาชีพได้จริง

โครงสร้าง

หลักสูตรท้องถิ่นกลุ่มสาระการเรียนรู้การงานอาชีพและเทคโนโลยี วิชา อาชีพทอผ้าลายลูกแก้วและทำอุปกรณ์ทอผ้า กำหนดโครงสร้างเนื้อหาออกเป็น 2 กลุ่ม คือ การทอผ้าลายลูกแก้ว และการทำอุปกรณ์ทอผ้า ให้ผู้เรียนเลือกเรียนตามความสนใจ แต่ละกลุ่มมีหน่วยการเรียนรู้ 8 หน่วย ตามลำดับดังนี้

กลุ่มเลือกเรียนทอผ้าลายลูกแก้ว

หน่วยที่ 1 อาชีพในท้องถิ่น เป็นเนื้อหาที่จัดขึ้นโดยมุ่งให้ผู้เรียนเกิดความรู้ความเข้าใจในอาชีพท้องถิ่น และให้รู้จักหลักการเตรียมตัวประกอบอาชีพในท้องถิ่น

หน่วยที่ 2 การอนุรักษ์ผ้าลายลูกแก้ว ศึกษาประวัติความเป็นมาของผ้าลายลูกแก้ว และแนวทางในการอนุรักษ์ผ้าลายลูกแก้ว

หน่วยที่ 3 ศัพท์เฉพาะที่ใช้ในการทอผ้าลายลูกแก้ว เป็นเนื้อหาที่จัดให้ผู้เรียนได้เข้าใจความหมายของศัพท์เฉพาะที่ใช้ในการทอผ้าในบริบทของชาวบ้านพะแนง

หน่วยที่ 4 การศึกษาลายลูกแก้ว ให้ผู้เรียนศึกษาลายลูกแก้วที่เป็นเอกลักษณ์ของจังหวัดศรีสะเกษ และถอดแบบลายลูกแก้วได้

หน่วยที่ 5 การเตรียมเครื่องมือ และอุปกรณ์ในการทอผ้าลายลูกแก้ว ผู้เรียนได้ศึกษาชนิดของอุปกรณ์ทอผ้า ประโยชน์หรือหน้าที่ของอุปกรณ์แต่ละชนิด

หน่วยที่ 6 การปฏิบัติการทอผ้าลายลูกแก้ว ฝึกปฏิบัติทอผ้าตามขั้นตอน ตั้งแต่ การเตรียมเส้นใย การย้อมสี การเตรียมเส้นด้ายยืนและเส้นด้ายพุ่งขั้นตอนต่างๆ การตั้งหูก และฝึกทอ

หน่วยที่ 7 การพัฒนาลายผ้าเหยียบ ฝึกออกแบบลายผ้าโดยใช้โปรแกรมคอมพิวเตอร์ที่สามารถนำไปเก็บเขาเพื่อใช้ในการทอผ้า

หน่วยที่ 8 การจัดการผลิตภัณฑ์ ฝึกออกแบบผลิตภัณฑ์ ศึกษาการแปรรูปผ้าเป็นสินค้า การคิดต้นทุน กำไร การกำหนดราคาขาย และการจัดการในเชิงธุรกิจ

กลุ่มเลือกเรียนทำอุปกรณ์ทอผ้า

หน่วยที่ 3 การศึกษาแบบ ศึกษาวิธีการอ่านแบบ องค์ประกอบของแบบ

หน่วยที่ 4 เครื่องมือ – อุปกรณ์งานไม้ ศึกษาเครื่องมือ หรืออุปกรณ์งานไม้ที่จำเป็นต้องใช้ในการทำอุปกรณ์ทอผ้า

หน่วยที่ 6 การทำงานไม้ ผู้เรียนฝึกปฏิบัติงานไม้ต่างๆ ที่เป็นพื้นฐานในการทำอุปกรณ์ทอผ้า ได้แก่ การตัดไม้ การทำไม้ให้ได้ฉาก การลบเหลี่ยม การตัดแต่งด้วยสิ่ว การประกอบไม้

หน่วยที่ 7 การฝึกปฏิบัติทำอุปกรณ์ทอผ้าชนิดต่างๆ ได้แก่ กระสวย อัก กง หลักเฝือ กี่ ฟืม และหลา

ส่วนหน่วยที่ 1 หน่วยที่ 2 หน่วยที่ 5 และหน่วยที่ 8 ใช้เนื้อหาเดียวกับกลุ่มที่เรียนทอผ้าลายลูกแก้ว

คำอธิบายรายวิชา

รวบรวมข้อมูลเกี่ยวกับอาชีพในท้องถิ่น สรุปและเปรียบเทียบลักษณะทั่วไปของอาชีพนั้น อธิบายหลักการเตรียมตัวเพื่อการประกอบอาชีพ ศึกษาความเป็นมา อธิบายลักษณะของลายลูกแก้ว เสนอวิธีการอนุรักษ์ผ้าทอลายลูกแก้ว ศึกษาคุณสมบัติของเส้นใย หลักการย้อมสี ประโยชน์และวิธีการใช้อุปกรณ์ทอผ้า ศึกษาหลักการออกแบบและแปรรูปผ้าเป็นผลิตภัณฑ์ การจัดการผลิตภัณฑ์ เลือกฝึกทักษะทอผ้าลายลูกแก้ว หรือช่างทำอุปกรณ์ทอผ้าตามความสนใจ

โดยใช้กระบวนการเรียนรู้ควบคู่การปฏิบัติจริง กระบวนการกลุ่ม กระบวนการสร้างความรู้ ฝึกปฏิบัติทอผ้า หรือทำอุปกรณ์ทอผ้า ฝึกออกแบบลายผ้าเหยียบ ประยุกต์หรือดัดแปลงอุปกรณ์ทอผ้า

เพื่อให้ผู้เรียนมีความรู้ความเข้าใจ ภูมิใจและเห็นคุณค่าเกี่ยวกับอาชีพในท้องถิ่น มีทักษะและมีความสนใจในการทอผ้าลายลูกแก้ว หรือการทำอุปกรณ์ทอผ้า เพื่อเป็นแนวทางในการนำไปประกอบเป็นอาชีพ

ผลการเรียนรู้

1. รวบรวมข้อมูลเกี่ยวกับงานอาชีพต่างๆ ในท้องถิ่น และหลักการเตรียมตัวประกอบอาชีพในท้องถิ่นใกล้ตัว
2. ศึกษาความเป็นมา และลักษณะของลายลูกแก้ว
3. เสนอวิธีการ แนวทางและจัดทำโครงการอนุรักษ์ผ้าทอลายลูกแก้ว
4. ศึกษาความหมายของศัพท์เฉพาะที่เกี่ยวข้องกับการทอผ้า
5. ออกแบบลายผ้าเหยียบขึ้นใหม่ และนำแบบไปเก็บเขาในฟืมทอผ้า
6. ศึกษาหน้าที่ วิธีใช้อุปกรณ์ทอผ้าชนิดต่างๆ
7. จัดเตรียม และใช้อุปกรณ์ทอผ้าชนิดต่างๆ ในการทอผ้าด้วยมือ
8. ศึกษาคุณสมบัติของเส้นใยที่ใช้ในการทอผ้าลายลูกแก้ว
9. ศึกษาเกี่ยวกับสีย้อมผ้า และสังเกตเทคนิควิธีการย้อมสีผ้า
10. สังเกตเทคนิควิธีการ ขั้นตอนการทอผ้า
11. ฝึกปฏิบัติทอผ้าลายลูกแก้ว
12. ศึกษาหลักการออกแบบและแปรรูปผ้าเป็นผลิตภัณฑ์
13. จัดการผลิตภัณฑ์
14. ศึกษาหลักการ สังเกตวิธีการทำงานไม้ต่างๆ
15. ฝึกปฏิบัติทำงานไม้ต่างๆ
16. ศึกษาแบบอุปกรณ์ทอผ้า
17. สังเกตวิธีการ ขั้นตอนและฝึกปฏิบัติสร้างอุปกรณ์ทอผ้าชนิดต่างๆ
18. ประยุกต์ ปรับปรุง พัฒนาอุปกรณ์ทอผ้าให้มีคุณประโยชน์เหมาะสมกับยุคสมัย
19. สนใจและเห็นคุณค่าของอาชีพทอผ้าลายลูกแก้ว
20. สนใจและเห็นคุณค่าของอาชีพทำอุปกรณ์ทอผ้า

21. ภูมิใจในปราชญ์ชาวบ้านด้านการทอผ้าลายลูกแก้ว และการทำอุปกรณ์ทอผ้า

22. มีความชำนาญในการทอผ้าลายลูกแก้ว

23. มีความชำนาญในการทำอุปกรณ์ทอผ้า

รวม 23 ผลการเรียนรู้

โครงสร้างรายวิชา/หน่วยการเรียนรู้

กลุ่มเลือกเรียนทอผ้าลายลูกแก้ว

เนื้อหา	เวลาเรียน (ชั่วโมง)
หน่วยที่ 1 อาชีพในท้องถิ่น	4
- อาชีพในท้องถิ่นและการเตรียมตัวเพื่อประกอบอาชีพในท้องถิ่น	
หน่วยที่ 2 การอนุรักษ์การทอผ้าลายลูกแก้ว	2
- ความรู้ทั่วไปเกี่ยวกับการทอผ้าลายลูกแก้ว	
- การอนุรักษ์การทอผ้าลายลูกแก้ว	
หน่วยที่ 3 ศัพท์เฉพาะที่ใช้ในการทอผ้าลายลูกแก้ว	2
หน่วยที่ 4 การศึกษาลายลูกแก้ว	2
- การถอดแบบลายลูกแก้ว	
- การออกแบบลายลูกแก้ว	
หน่วยที่ 5 การเตรียมเครื่องมือเครื่องใช้ในการทอผ้าลายลูกแก้ว	3
หน่วยที่ 6 การปฏิบัติการทอผ้าลายลูกแก้ว	19
หน่วยย่อยที่ 1 การเตรียมเส้นใย	
- ประเภทของเส้นใย	2
- การย้อมสี	4
หน่วยย่อยที่ 2 การเตรียมเส้นด้ายยืนและเส้นด้ายพุ่ง	
- การกวักด้าย	1
- การปั่นหลอด	1
- การค้นหูก	2
- การสืบหูก	2
หน่วยย่อยที่ 3 การตั้งหูก	1
หน่วยย่อยที่ 4 การฝึกปฏิบัติทอผ้าลายลูกแก้ว	23

หน่วยที่ 7 การพัฒนาลายลูกแก้ว	4
หน่วยที่ 8 การจัดการผลิตภัณฑ์	
- การศึกษาการแปรรูปผ้าเป็นสินค้า	2
- การฝึกปฏิบัติออกแบบผลิตภัณฑ์	3
- การคิดต้นทุน กำไร การกำหนดราคาขาย และการจัดการในเชิงธุรกิจ	1
ทดสอบหลังเรียน	1
รวม	60

กลุ่มเลือกเรียนทำอุปกรณ์ทอผ้า

เนื้อหา	เวลาเรียน (ชั่วโมง)
หน่วยที่ 1 อาชีพในท้องถิ่น	4
- อาชีพในท้องถิ่นและการเตรียมตัวเพื่อประกอบอาชีพในท้องถิ่น	
หน่วยที่ 2 การอนุรักษ์การทอผ้าลายลูกแก้ว	2
- ความรู้ทั่วไปเกี่ยวกับการทอผ้าลายลูกแก้ว	
- การอนุรักษ์การทอผ้าลายลูกแก้ว	
หน่วยที่ 3 เครื่องมือและอุปกรณ์งานไม้	5
หน่วยที่ 4 เครื่องมือ-อุปกรณ์ในการทอผ้า	3
หน่วยที่ 5 การศึกษาแบบอุปกรณ์ทอผ้า	
- การอ่านแบบ	1
- แบบอุปกรณ์ทอผ้า	1
หน่วยที่ 6 การทำงานไม้	
หน่วยย่อยที่ 1 การตัดและการไสไม้	2
หน่วยย่อยที่ 2 การทำไม้ให้ได้ฉาก และการลบเหลี่ยม	2
หน่วยย่อยที่ 3 การตัดแต่งด้วยสิ่ว	2
หน่วยย่อยที่ 4 การประกอบไม้	3

หน่วยที่ 7 การฝึกปฏิบัติทำอุปกรณ์ทอผ้า	2
หน่วยย่อยที่ 1 กระสวย	5
หน่วยย่อยที่ 2 อัก	2
หน่วยย่อยที่ 3 กง	6
หน่วยย่อยที่ 4 หลักเฝือ	7
หน่วยย่อยที่ 5 กี่	6
หน่วยย่อยที่ 6 ฟืม	5
หน่วยย่อยที่ 7 หลา	
หน่วยที่ 8 การจัดการผลิตภัณฑ์	
- การคิดต้นทุน กำไร กำหนดราคาขาย	1
ทดสอบหลังเรียน	1
รวม	60

แนวการจัดการเรียนการสอน

1. จัดการเรียนรู้ภาคเนื้อหาตามรูปแบบการสอนให้ผู้เรียนสร้างความรู้เอง (Constructivism) โดยใช้รูปแบบ ของไดรเวอร์ และเบลล์ (Driver; & Bell. 1986) ซึ่งมี 5 ขั้น ได้แก่ ขั้นนำ ขั้นทบทวนความรู้เดิม ขั้นปรับเปลี่ยนความคิด ขั้นนำความคิดไปใช้ และขั้นทบทวน ส่วนแผนที่สอนฝึกปฏิบัติ สอนด้วยวิธีการสาธิต

2. การจัดกิจกรรมการเรียนรู้ และเวลาเรียนสามารถยืดหยุ่นได้ตามความเหมาะสม

3. ผู้สอน ได้แก่ ครูทำหน้าที่สอนภาคเนื้อหา และปราชญ์ชาวบ้านสอนภาคปฏิบัติ

4. จัดกิจกรรมการเรียนรู้เน้นกระบวนการกลุ่ม การเรียนรู้ด้วยตนเอง และการฝึกปฏิบัติ

5. วัสดุอุปกรณ์และสื่อที่ใช้ในการจัดกิจกรรมการเรียนรู้เน้นการใช้วัสดุอุปกรณ์ หรือสื่อที่เป็นของจริงที่มีอยู่ในชุมชน

การวัดและประเมินผล

การวัดและประเมินผลการเรียนรู้ มีกระบวนการวัดผลประเมินผลดังนี้

1. การวัดผลประเมินผลเพื่อปรับปรุงการเรียนการสอน เป็นการวัดความรู้เดิม ความก้าวหน้าในการเรียนและความสามารถในการสร้างองค์ความรู้ของนักเรียนด้วยการวัดหลายวิธี ได้แก่ การสอบถาม การสังเกตความสนใจ การตรวจผลงาน การทำแบบฝึกหัด โดยครูและปราชญ์ชาวบ้านเป็นผู้วัดประเมินผลตามที่ได้กำหนดไว้ในแผนการจัดการเรียนรู้

2. การวัดผลประเมินผลเพื่อตัดสินผลการเรียน การวัดผลประเมินผลเพื่อตัดสินผลการเรียน ประเมินจาก 1) ผลการทำกิจกรรมต่างๆ ในระหว่างเรียน 2) ผลการฝึกปฏิบัติงาน และ 3) การทดสอบหลังเรียนในอัตราส่วน 30 : 50 : 20

การออกแบบแผนการจัดการเรียนรู้

การวางแผนการจัดการเรียนรู้ทอผ้าลายลูกแก้ว กำหนดไว้ดังนี้

ตาราง 2 การวางแผนการจัดกิจกรรมการเรียนรู้กลุ่มเรียนทอผ้าลายลูกแก้ว

หน่วยที่	เรื่อง	จุดประสงค์การเรียนรู้	กิจกรรมการเรียนรู้	สื่อการเรียน	การวัดประเมินผล	เวลา (ชั่วโมง)	วัน เดือน ปีปฏิบัติ
1 อาชีพในท้องถิ่น	อาชีพในท้องถิ่น	เมื่อให้นักเรียนไปสำรวจอาชีพในท้องถิ่นนักเรียนสามารถจำแนกประเภทอาชีพในท้องถิ่นได้	นักเรียนออกไปสำรวจอาชีพในหมู่บ้าน	- ใบงาน - แบบประเมินผลงาน	ตรวจผลงาน	3	9-23 พ.ค. 54
	การเตรียมตัวเพื่อประกอบอาชีพในท้องถิ่น	นักเรียนสามารถสรุปหลักการเตรียมตัวเพื่อการประกอบอาชีพในท้องถิ่นได้	- ศึกษาใบความรู้ - ปราชญ์ชาวบ้านถ่ายทอดประสบการณ์	- ใบความรู้ - ปราชญ์ชาวบ้าน - แบบฝึกหัด	ตรวจแบบฝึกหัด	1	30 พ.ค. 54
2 การอนุรักษ์ผ้าลายลูกแก้ว	ประวัติผ้าลายลูกแก้ว	สามารถเล่าประวัติความเป็นมาของผ้าทอลายลูกแก้วได้	- ศึกษาใบความรู้ - ปราชญ์ชาวบ้านถ่ายทอดประสบการณ์	- ใบความรู้ - ปราชญ์ชาวบ้าน - แบบฝึกหัด	ตรวจแบบฝึกหัด	1	6 มิ.ย. 54

ตาราง 2 (ต่อ)

หน่วยที่	เรื่อง	จุดประสงค์การเรียนรู้	กิจกรรมการเรียนรู้	สื่อการเรียน	การวัดประเมินผล	เวลา (ชั่วโมง)	วัน เดือน ปีปฏิบัติ
	การอนุรักษ์ผ้าลายลูกแก้ว	นักเรียนสามารถเสนอวิธีการอนุรักษ์ผ้าทอลายลูกแก้วได้	- ศึกษาใบความรู้ - เสนอโครงการอนุรักษ์ผ้าลายลูกแก้ว	- ใบความรู้ - ใบงาน	สังเกตการนำเสนอผลงานหน้าชั้น	1	6 มิ.ย. 54
3 ศัพท์เฉพาะที่ใช้ในการทอผ้าลายลูกแก้ว	ศัพท์เฉพาะที่ใช้ในการทอผ้าลายลูกแก้ว	เมื่อกำหนดคำศัพท์ให้นักเรียนสามารถอธิบายความหมายของศัพท์ที่กำหนดให้ได้	- ศึกษาใบความรู้ - ปราชญ์ชาวบ้านถ่ายทอดประสบการณ์	- ใบความรู้ - ปราชญ์ชาวบ้าน - แบบฝึกหัด	ตรวจแบบฝึกหัด	2	10 มิ.ย. 54
4 การศึกษาลายลูกแก้ว	การถอดแบบลายลูกแก้ว	1. เมื่อศึกษาลายลูกแก้วแล้วนักเรียนสามารถอธิบายลักษณะของลายลูกแก้วได้ถูกต้อง	ถอดเส้นด้ายจากผ้าลายลูกแก้วจากเศษผ้า	- เศษผ้าลายลูกแก้วตัดเป็น ชิ้น ๆ ชิ้นละ 3 ดอก	สังเกตการตอบคำถาม	1	13 มิ.ย. 54
		2. เมื่อศึกษาเรื่องลายลูกแก้วนักเรียนสามารถจำลองลายลูกแก้วลงบนกระดาษกราฟได้	ศึกษาแบบจำลองลายลูกแก้ว	- ภาพจำลองลายลูกแก้ว - กระดาษกราฟ	ตรวจผลงาน	1	17 มิ.ย. 54

ตาราง 2 (ต่อ)

หน่วยที่	เรื่อง	จุดประสงค์การเรียนรู้	กิจกรรมการเรียนรู้	สื่อการเรียน	การวัดประเมินผล	เวลา (ชั่วโมง)	วัน เดือน ปีปฏิบัติ
5 การเตรียมเครื่องมืออุปกรณ์ในการทอผ้าลายลูกแก้ว	เครื่องมืออุปกรณ์ในการทอผ้าลายลูกแก้ว	เมื่อกำหนดเครื่องมือหรืออุปกรณ์ให้นักเรียนสามารถบอกประโยชน์ของเครื่องมือหรืออุปกรณ์นั้นๆ ได้ถูกต้อง	- ปราชญ์ชาวบ้านถ่ายทอดประสบการณ์ - ศึกษาใบความรู้	- ปราชญ์ชาวบ้าน - ใบความรู้ - อุปกรณ์ทอผ้าจริง - ใบงาน	ตรวจผลงาน	3	20-24 มิ.ย. 54
6 การปฏิบัติการทอผ้าลายลูกแก้ว หน่วยย่อย 1 : การเตรียมเส้นใย	ประเภทของเส้นใย	นักเรียนสามารถอธิบายคุณลักษณะของเส้นใยแต่ละชนิดได้	ศึกษาใบความรู้	- ใบความรู้ - แบบฝึกหัด	ตรวจแบบฝึกหัด	2	27 มิ.ย. 54
	การย้อมสี	1. นักเรียนสามารถอธิบายขั้นตอนการย้อมสีสังเคราะห์ได้ 2. เมื่อกำหนดสีธรรมชาติให้สามารถบอกพืชที่ให้สีนั้นได้	- ศึกษาใบความรู้ - ดูการสาธิตวิธีการย้อมสี	- ใบความรู้ - ปราชญ์ชาวบ้าน - อุปกรณ์การย้อมสี - ใบงาน	- สังเกตความสนใจ - สังเกตการตอบคำถาม - ตรวจใบงาน	4	1-8 ก.ค. 54

ตาราง 2 (ต่อ)

หน่วยที่	เรื่อง	จุดประสงค์การเรียนรู้	กิจกรรมการเรียนรู้	สื่อการเรียน	การวัดประเมินผล	เวลา (ชั่วโมง)	วัน เดือน ปีปฏิบัติ
หน่วยย่อย 2 : การเตรียมเส้นด้ายยืนและเส้นด้ายพุ่ง	การกวักด้าย	นักเรียนสามารถกวักด้ายได้ถูกต้อง	- ดูการสาธิตการสาธิตการกวักด้าย - ฝึกกวักด้าย	- ปราชญ์ชาวบ้าน - เครื่องมือและอุปกรณ์ในการกวักด้าย	- สังเกตทักษะปฏิบัติ - สังเกตความสนใจ	2	11 ก.ค. 54
	การปั่นหลอด	นักเรียนสามารถปั่นหลอดได้ถูกต้อง	- ดูการสาธิตการสาธิตการปั่นหลอด - ฝึกปั่นหลอด	- แบบสังเกตทักษะปฏิบัติ - ปราชญ์ชาวบ้าน - เครื่องมือและอุปกรณ์ในการปั่นหลอด	- สังเกตทักษะปฏิบัติ - สังเกตความสนใจ	2	22 ก.ค. 54
	การค้นหูก	อธิบายหลักการค้นหูก และค้นหูกได้	- ดูการสาธิตการสาธิตการค้นหูก - ฝึกค้นหูก	- แบบสังเกตทักษะปฏิบัติ - ปราชญ์ชาวบ้าน - เครื่องมือและอุปกรณ์ในการค้นหูก	- สังเกตทักษะปฏิบัติ - สังเกตความสนใจ	2	25-29 ก.ค. 54
	การสืบหูก	นักเรียนสามารถสืบหูกได้ถูกต้อง	- ดูการสาธิตการสาธิตการค้นหูก - ฝึกค้นหูก	- แบบสังเกตทักษะปฏิบัติ - ปราชญ์ชาวบ้าน - เครื่องมือและอุปกรณ์ในการค้นหูก	- สังเกตทักษะปฏิบัติ - สังเกตความสนใจ	2	1 ส.ค. 54

ตาราง 2 (ต่อ)

หน่วยที่	เรื่อง	จุดประสงค์การเรียนรู้	กิจกรรมการเรียนรู้	สื่อการเรียน	การวัดประเมินผล	เวลา (ชั่วโมง)	วัน เดือน ปีปฏิบัติ
	การตั้งหูก	นักเรียนสามารถตั้งหูกได้	- ดูการสาธิตการสาธิตการค้นหูก - ฝึกตั้งหูก	- แบบสังเกตทักษะปฏิบัติ - ปราชญ์ชาวบ้าน - เครื่องมือและอุปกรณ์ในการตั้งหูก	- สังเกตทักษะปฏิบัติ - สังเกตความสนใจ	1	5 ส.ค. 54
หน่วยย่อย 4 : การฝึกปฏิบัติทอผ้าลายลูกแก้ว	การฝึกปฏิบัติทอผ้าลายลูกแก้ว	นักเรียนสามารถทอผ้าลูกแก้วได้ลายผ้าที่ถูกต้อง	- ดูการสาธิตการทอผ้าจากปราชญ์ชาวบ้าน - ฝึกทอผ้า	- ปราชญ์ชาวบ้าน - หูกที่สืบเสร็จแล้ว - กี่ และอุปกรณ์ประกอบ	- สังเกตทักษะการฝึกปฏิบัติ - สังเกตความสนใจ	21	8 ส.ค.-30 ก.ย. 54
7 การพัฒนาลายผ้าเหยียบ	การออกแบบลายผ้าเหยียบ	นักเรียนสามารถออกแบบลายผ้าเหยียบได้	- ฝึกออกแบบลายผ้า	- เครื่องคอมพิวเตอร์ - ใบความรู้	ตรวจผลงาน	3	4 พ.ย. 54
8 การจัดการผลิตภัณฑ์	การแปรรูปผ้าเป็นสินค้า	นักเรียนสามารถออกแบบผลิตภัณฑ์ได้อย่างน้อย 1 อย่าง	ฝึกอบรม/ฝึกปฏิบัติออกแบบผลิตภัณฑ์	- วิทยากร - อุปกรณ์การฝึก	ตรวจผลงาน	6	10 มี.ค. 55
	การคิดต้นทุนกำไร การกำหนดราคาขาย	นักเรียนสามารถคิดต้นทุน กำไร และกำหนดราคาขายผ้าทอได้ถูกต้อง	- ศึกษาใบความรู้	- ใบความรู้ - ใบงาน	ตรวจใบงาน	1	

การวางแผนการจัดการเรียนรู้ทำอุปกรณ์ทอผ้า กำหนดไว้ดังนี้

ตาราง 3 การวางแผนการจัดกิจกรรมการเรียนรู้กลุ่มเรียนทำอุปกรณ์ทอผ้า

หน่วยที่	เรื่อง	วัตถุประสงค์เชิงพฤติกรรม	กิจกรรมการเรียนรู้	สื่อประกอบกิจกรรม	การวัดประเมินผล	เวลา (ชั่วโมง)	วัน เดือน ปีปฏิบัติ
1 อาชีพในท้องถิ่น	อาชีพในท้องถิ่น	นักเรียนสามารถจำแนกประเภทอาชีพในท้องถิ่นได้	นักเรียนออกไปสำรวจอาชีพในหมู่บ้าน	- ใบงาน - แบบประเมินผลงาน	ตรวจผลงาน	3	9 - 23 พ.ค. 54
	การเตรียมตัวเพื่อประกอบอาชีพในท้องถิ่น	นักเรียนสามารถสรุปหลักการเตรียมตัวเพื่อการประกอบอาชีพในท้องถิ่นได้	- ศึกษาใบความรู้ - ปราชญ์ชาวบ้านถ่ายทอดประสบการณ์	- ใบความรู้ - ปราชญ์ชาวบ้าน - แบบฝึกหัด	ตรวจแบบฝึกหัด	1	
2 การอนุรักษ์ผ้าลายลูกแก้ว	ประวัติผ้าลายลูกแก้ว	เล่าประวัติความเป็นมาของผ้าลายลูกแก้วได้ถูกต้อง	- ศึกษาใบความรู้ - ปราชญ์ชาวบ้านถ่ายทอดประสบการณ์	- ใบความรู้ - ปราชญ์ชาวบ้าน - แบบฝึกหัด	ตรวจแบบฝึกหัด	1	30 พ.ค. 54
	การอนุรักษ์ผ้าลายลูกแก้ว	นักเรียนสามารถเสนอวิธีการอนุรักษ์ผ้าทอลายลูกแก้วได้	- ศึกษาใบความรู้ - ปราชญ์ชาวบ้านถ่ายทอดประสบการณ์	- ใบความรู้ - ปราชญ์ชาวบ้าน - แบบฝึกหัด	ตรวจแบบฝึกหัด	1	6 มิ.ย. 54

ตาราง 3 (ต่อ)

หน่วยที่	เรื่อง	วัตถุประสงค์เชิงพฤติกรรม	กิจกรรมการเรียนรู้	สื่อประกอบกิจกรรม	การวัดประเมินผล	เวลา (ชั่วโมง)	วัน เดือน ปีปฏิบัติ
3 การศึกษาแบบ	การอ่านแบบ	1. นักเรียนสามารถบอกองค์ประกอบของแบบได้	ศึกษาใบความรู้	ใบความรู้	ตรวจแบบฝึกหัด	1	10 มิ.ย. 54
	การศึกษาแบบอุปกรณ์ทอผ้า	นักเรียนสามารถบอกส่วนประกอบของแบบอุปกรณ์ทอผ้าได้	- ปราชญ์ชาวบ้านถ่ายทอดประสบการณ์ - ศึกษาใบความรู้	- ปราชญ์ชาวบ้าน - ใบความรู้ - แบบฝึกหัด - ใบงาน	- ตรวจแบบฝึกหัด - ตรวจใบงาน	2	10-13 มิ.ย. 54
4 เครื่องมือ-อุปกรณ์งานไม้	เครื่องมือ-อุปกรณ์งานไม้	เมื่อกำหนดเครื่องมือ-อุปกรณ์งานไม้ให้นักเรียนสามารถบอกประโยชน์ของอุปกรณ์นั้นได้	- การถ่ายทอดประสบการณ์ของปราชญ์ชาวบ้าน - ศึกษาใบความรู้	- ปราชญ์ชาวบ้าน - ใบความรู้ - อุปกรณ์เครื่องมือของจริง	ตรวจแบบฝึกหัด	2	17 มิ.ย. 54
5 การเตรียมเครื่องมืออุปกรณ์ในการทอผ้าลายลูกแก้ว	เครื่องมืออุปกรณ์ในการทอผ้าลายลูกแก้ว	เมื่อกำหนดเครื่องมือหรืออุปกรณ์ให้นักเรียนสามารถบอกประโยชน์ของเครื่องมือหรืออุปกรณ์นั้นๆ ได้ถูกต้อง	- ศึกษาจากปราชญ์ชาวบ้าน - ศึกษาใบความรู้	- ปราชญ์ชาวบ้าน - ใบความรู้ - อุปกรณ์ทอผ้าจริง - ใบงาน	ตรวจผลงาน	3	20-24 มิ.ย. 54

ตาราง 3 (ต่อ)

หน่วยที่	เรื่อง	วัตถุประสงค์เชิงพฤติกรรม	กิจกรรมการเรียนรู้	สื่อประกอบกิจกรรม	การวัดประเมินผล	เวลา (ชั่วโมง)	วัน เดือน ปีปฏิบัติ
6 การทำงานไม้ หน่วยย่อย 1 : การตัดไม้ให้ได้ขนาดและการไสไม้	การตัดไม้และการไสไม้	1. นักเรียนสามารถบอกวิธีการตัดไม้ได้ถูกต้อง 2. นักเรียนสามารถไสไม้และตัดไม้ให้ได้ขนาดตามที่กำหนด	- ศึกษาใบความรู้ - ดูการสาธิตสังเกตวิธีการตัดไม้ และไสไม้ - ฝึกตัด และไสไม้	- ใบความรู้ - ปราชญ์ชาวบ้าน - เครื่องมือ-อุปกรณ์งานไม้ - แบบสังเกตทักษะปฏิบัติ	- สังเกตความสนใจ - ตรวจผลงาน	24	27 มิ.ย.-30 ก.ย. 54
หน่วยย่อย 2 : การลบเหลี่ยม	การลบเหลี่ยม	นักเรียนสามารถลบเหลี่ยมไม้ได้	- ศึกษาใบความรู้ - ดูการสาธิตสังเกตวิธีการตัดไม้ และไสไม้ - ฝึกตัด และไสไม้	- ใบความรู้ - ปราชญ์ชาวบ้าน - เครื่องมือ-อุปกรณ์งานไม้ - แบบสังเกตทักษะปฏิบัติ	- สังเกตความสนใจ - ตรวจผลงาน		
หน่วยย่อย 3 : การเจาะด้วยสิ่ว	การเจาะด้วยสิ่ว	นักเรียนสามารถเจาะไม้ด้วยสิ่วได้	- ศึกษาใบความรู้ - ดูการสาธิตสังเกตวิธีการเจาะไม้ - ฝึกตัด และไสไม้	- ใบความรู้ - ปราชญ์ชาวบ้าน - เครื่องมือ-อุปกรณ์งานไม้ - แบบสังเกตทักษะปฏิบัติ	- สังเกตความสนใจ - ตรวจผลงาน		
หน่วยย่อยที่ 4 การเข้าไม้	การเข้าไม้	นักเรียนสามารถเข้าไม้แบบเดือยได้	- ศึกษาใบความรู้ - ดูการสาธิตสังเกตวิธีการเข้าไม้	- ใบความรู้ - ปราชญ์ชาวบ้าน - เครื่องมือ-อุปกรณ์งานไม้	- สังเกตความสนใจ - ตรวจผลงาน		

ตาราง 3 (ต่อ)

หน่วยที่	เรื่อง	วัตถุประสงค์เชิงพฤติกรรม	กิจกรรมการเรียนรู้	สื่อประกอบกิจกรรม	การวัดประเมินผล	เวลา (ชั่วโมง)	วัน เดือน ปีปฏิบัติ
7 การฝึกปฏิบัติทำอุปกรณ์ทอผ้า	- กระสวย - อัก - หลักเฝือ - กง - กี่ - ฟืม - หลา	นักเรียนสามารถทำอุปกรณ์ทอผ้าตามที่กำหนดได้	ฝึกปฏิบัติ	เครื่องมือ-อุปกรณ์งานไม้	ตรวจผลงาน	20	4 พ.ย. 54-24 ก.พ. 55
8 การจัดการผลิตภัณฑ์	การคิดต้นทุน กำไร การกำหนดราคาขาย	นักเรียนสามารถคิดต้นทุน กำไร และกำหนดราคาขายอุปกรณ์ทอผ้าได้	ศึกษาใบความรู้	- ใบความรู้ - ใบงาน	ตรวจใบงาน	1	27 ก.พ. 55

แบบวัดและประเมินผลการเรียนตามหลักสูตร

การวัดผลสัมฤทธิ์ทางการเรียนของนักเรียนตามหลักสูตรอาชีพทอผ้าลายลูกแก้วและทำอุปกรณ์ทอผ้า สำหรับนักเรียนชั้นมัธยมศึกษาปีที่ 3 โรงเรียนบ้านพะแนงวิทยา แบ่งเป็น 3 ส่วนดังนี้

1) เก็บคะแนนจากการทำกิจกรรมในระหว่างเรียน โดยครูผู้สอนเป็นผู้รวบรวมคะแนนจากแบบฝึกหัด ใบงาน หรือชิ้นงานต่างๆ ที่ผู้สอนมอบหมายให้นักเรียนทำ คิดเป็นคะแนนร้อยละ 30

2) สังเกตทักษะปฏิบัติงานทอผ้า หรือทำอุปกรณ์ทอผ้า ผู้ร่วมวิจัยที่เป็นปราชญ์ชาวบ้าน เป็นผู้ประเมิน คิดเป็นคะแนนร้อยละ 50

3) ทดสอบความรู้ความเข้าใจในเนื้อหาที่เรียน เป็นข้อสอบแบบเลือกตอบ โดยทดสอบหลังเรียน คิดเป็นคะแนนร้อยละ 20

ตอนที่ 3 ผลการเปลี่ยนแปลงความสนใจ และทักษะในอาชีพท้องถิ่นจากการจัดการเรียนรู้โดยใช้ชุมชนเป็นฐาน

การวัดและประเมินผลการเปลี่ยนแปลงความสนใจ และทักษะในอาชีพจากการจัดการเรียนรู้หลักสูตรอาชีพทอผ้าลายลูกแก้วและทำอุปกรณ์ทอผ้าในครั้งนี้ มีการเก็บรวบรวมข้อมูลทั้งในเชิงปริมาณ และเชิงคุณภาพ ข้อมูลในเชิงปริมาณ ได้แก่ คะแนนที่ได้จากการใช้เครื่องมือต่างๆ ที่ผู้ร่วมวิจัย และผู้วิจัยสร้างขึ้น เช่น แบบสอบถามความสนใจในอาชีพ แบบทดสอบความรู้ในเนื้อหา และแบบประเมินความชำนาญปฏิบัติงานทอผ้า

แบบประเมินความชำนาญปฏิบัติงานทำอุปกรณ์ทอผ้า เป็นต้น ส่วนข้อมูลเชิงคุณภาพ เช่น ข้อมูลเกี่ยวกับความสนใจ ทักษะในการปฏิบัติงาน และข้อมูลอื่นๆ ที่เกี่ยวข้องซึ่งรวบรวมได้จากการสังเกต สัมภาษณ์ นักเรียน และผู้ร่วมวิจัย แต่การให้น้ำหนักความสำคัญข้อมูลเชิงปริมาณ หรือเชิงคุณภาพมากกว่ากันนั้น ผู้วิจัยพิจารณาจากความเหมาะสมในการตอบจุดมุ่งหมายการวิจัยในแต่ละข้อ ฉะนั้นในการนำเสนอข้อมูลจะนำเสนอข้อมูลเชิงปริมาณและข้อมูลเชิงคุณภาพแยกกัน แล้วจึงนำข้อมูลทั้ง 2 แบบมาวิเคราะห์ร่วมกัน และนำเสนอข้อมูลในแต่ละเรื่องแยกตามหลักสูตร 2 กลุ่ม คือ กลุ่มที่เรียนทอผ้าลายลูกแก้ว จำนวน 8 คน และกลุ่มที่เรียนทำอุปกรณ์ทอผ้า จำนวน 15 คน เรียงผลการวิเคราะห์ตามลำดับดังต่อไปนี้

1. ผลการเปลี่ยนแปลงความสนใจในอาชีพท้องถิ่น

1.1 ความสนใจในอาชีพทอผ้าลายลูกแก้ว

1.1.1 คะแนนความสนใจในอาชีพทอผ้าลายลูกแก้ว

คะแนนความสนใจในอาชีพทอผ้าลายลูกแก้วได้มาจากการให้นักเรียนตอบแบบสอบถามความสนใจในอาชีพทอผ้าลายลูกแก้วก่อนเรียน และหลังเรียน ซึ่งแบบสอบถามมีลักษณะเป็นแบบมาตรประมาณค่า 5 ระดับ ตั้งแต่ชอบมากที่สุด (5 คะแนน) ไปจนถึงไม่ชอบมากที่สุด (1 คะแนน) จำนวน 15 ข้อ แล้วนำคะแนนหาค่าเฉลี่ย ค่าเบี่ยงเบนมาตรฐาน และแปลผลโดยเปรียบเทียบกับเกณฑ์ ผลปรากฏดังนี้

1) ความสนใจในอาชีพทอผ้าลายลูกแก้วหลังเรียน

คะแนนเฉลี่ยความสนใจในอาชีพทอผ้าลายลูกแก้วหลังเรียนของนักเรียนปรากฏผลดังตาราง 4

ตาราง 4 ค่าเฉลี่ย ค่าเบี่ยงเบนมาตรฐาน และระดับความสนใจในอาชีพทอผ้าลายลูกแก้ว

ข้อที่ ข้อความ	$\bar{X}$	S.D.	แปลผล
1. ไปดูการทอผ้าในหมู่บ้าน	4.83	0.48	สนใจมาก
2. สะสมผ้าทอ	4.00	0.50	สนใจ
3. ขอทดลองปั่นด้ายเข้าหลอด	4.75	0.43	สนใจมาก
4. ขอทดลองทอผ้ากับกลุ่มแม่บ้าน	4.63	0.48	สนใจมาก
5. ช่วยแนะวิธีการทอผ้าให้กับเพื่อน	3.88	0.60	สนใจ
6. อยากมีส่วนร่วมในการอนุรักษ์ผ้าลายลูกแก้ว	4.63	0.48	สนใจมาก
7. ใส่ชุดที่ทำจากผ้าลายลูกแก้ว	4.25	0.43	สนใจมาก
8. อยากฝึกทอผ้าหลายๆ ชนิด	4.13	0.78	สนใจ
9. เรียนทอผ้าลายลูกแก้ว	4.50	0.50	สนใจมาก

ตาราง 4 (ต่อ)

ข้อที่ ข้อความ	$\bar{X}$	S.D.	แปลผล
10. ติดตามการทอผ้าของกลุ่มแม่บ้าน	4.13	0.78	สนใจ
11. สอบถามเกี่ยวกับการทอผ้ากับกลุ่มแม่บ้าน	4.00	0.00	สนใจ
12. อ่านหนังสือเกี่ยวกับการทอผ้า	4.00	1.00	สนใจ
13. อยากเรียนการออกแบบลวดลายผ้า	4.50	0.50	สนใจมาก
14. อยากเรียนการแปรรูปผ้าเป็นผลิตภัณฑ์ต่างๆ	4.38	0.86	สนใจมาก
15. อยากนำความรู้จากการเรียนทอผ้าไป ประกอบอาชีพจริง	4.00	0.87	สนใจ
รวมเฉลี่ย	4.27	6.82	สนใจมาก

จากตาราง 4 จะเห็นได้ว่า นักเรียนสนใจอาชีพทอผ้าลายลูกแก้วในระดับสนใจมากเกือบทุกกิจกรรม กิจกรรมที่นักเรียนสนใจมากที่สุดได้แก่ ไปดูการทอผ้าในหมู่บ้าน รองลงมา ได้แก่ ขอทดลองปั่นด้ายเข้าหลอด ขอทดลองทอผ้ากับกลุ่มแม่บ้าน และอยากมีส่วนร่วมในการอนุรักษ์ผ้าลายลูกแก้ว ตามลำดับ ส่วนกิจกรรมที่นักเรียนสนใจน้อยที่สุด ได้แก่ ช่วยแนะวิธีการทอผ้าให้กับเพื่อน รองลงมา ได้แก่ สะสมผ้าทอ และอยากนำความรู้จากการเรียนทอผ้าไปประกอบอาชีพจริง และความสนใจโดยรวมอยู่ในระดับสนใจมาก ($\bar{X}$ = 4.27)

2) เปรียบเทียบความสนใจในอาชีพทอผ้าลายลูกแก้วระหว่างก่อนเรียนและหลังเรียน

เมื่อเปรียบเทียบคะแนนเฉลี่ยความสนใจในอาชีพทอผ้าลายลูกแก้วระหว่างก่อนเรียนและหลังเรียน ผลปรากฏดังตาราง 5

ตาราง 5 ความสนใจในอาชีพทอผ้าลายลูกแก้วก่อนเรียนและหลังเรียน

การตอบแบบสอบถาม	$\bar{X}$	S.D.
ก่อนเรียน	3.92	5.55
หลังเรียน	4.27	6.82

จากตาราง 5 เมื่อเปรียบเทียบคะแนนเฉลี่ยความสนใจในอาชีพทอผ้าลายลูกแก้วก่อนเรียนและหลังเรียนพบว่า คะแนนเฉลี่ยความสนใจหลังเรียน ($\bar{X}$ = 4.27) สูงกว่าคะแนนเฉลี่ยความสนใจก่อนเรียน ($\bar{X}$ = 3.92) และเมื่อเปรียบเทียบคะแนนเฉลี่ยความสนใจหลังเรียนกับเกณฑ์มาตรฐานที่กำหนดไว้ ($\bar{X}$ = 3.41-4.20) พบว่าคะแนนเฉลี่ยหลังเรียนสูงกว่าเกณฑ์

1.1.2 ผลการสังเกตและสัมภาษณ์เกี่ยวกับความสนใจในอาชีพทอผ้าลายลูกแก้ว

จากข้อมูลที่ผู้วิจัยรวบรวมได้โดยใช้วิธีการรวบรวมข้อมูลเชิงคุณภาพ ซึ่งได้แก่ การสังเกตพฤติกรรมนักเรียน และการสัมภาษณ์ผู้เกี่ยวข้อง พบว่านักเรียนมีความสนใจในอาชีพทอผ้าลายลูกแก้ว โดยผู้วิจัยพบความสอดคล้องของข้อมูลที่ได้จากผู้ให้ข้อมูลที่ต่างกันตามหลักการตรวจสอบข้อมูลแบบสามเส้า ซึ่งได้แก่ นักเรียน โดยพบว่าหลังจากที่ดำเนินการวิจัยในวงรอบที่สามจบลง นักเรียนแสดงออกถึงความเอาใจใส่ และมีความตั้งใจในการเรียนท้อผ้ามากขึ้น พฤติกรรมที่บ่งบอกถึงความสนใจ เช่น ให้ความร่วมมือในการทำกิจกรรมทุกอย่างตามที่ผู้สอนบอก มีความร่วมมือร่วมใจกันทำงานมากขึ้น รู้จักแบ่งงานกันทำ และเต็มใจมาฝึกปฏิบัติงานแม้ไม่ใช่เวลาเรียน ซึ่งสอดคล้องกับความคิดเห็นของผู้สอน ซึ่งเห็นว่านักเรียนส่วนใหญ่มีความสนใจในการเรียนทอผ้ามากขึ้น

ผู้วิจัยพบว่าปัจจัยที่มีผลต่อการสร้างความสนใจให้แก่นักเรียนกลุ่มที่เรียนทอผ้าลายลูกแก้วแตกต่างกันในระหว่างบุคคล แต่โดยภาพรวมของนักเรียนส่วนใหญ่แล้วพบปัจจัยที่เกี่ยวกับการเข้าร่วมกิจกรรมการเรียนรู้ในครั้งนี้ ได้ส่งเสริมให้นักเรียนสนใจในการอาชีพทอผ้าลายลูกแก้วเพิ่มขึ้น 2 ประการ

ปัจจัยประการแรกคือ การได้รับประสบการณ์ที่ประสบความสำเร็จที่ได้รับจากการเรียน ซึ่งแน่นอนว่าเป้าหมายสำคัญในการเรียนทอผ้า ก็คือ เมื่อเรียนแล้วต้องทอผ้าเป็น นักเรียนส่วนใหญ่รับรู้ได้ถึงความสำเร็จอันนี้ เพราะเมื่อนักเรียนทอผ้าเป็นก็จะทำให้นักเรียนรู้สึกภาคภูมิใจในความสามารถของตนเอง ซึ่งก่อนเรียน นักเรียนส่วนใหญ่ทอผ้าไม่เป็น และมีนักเรียนบางคนมีเจตคติที่ไม่ดีต่อการทอผ้า โดยเห็นว่าการทอผ้าเป็นเรื่องที่ยาก บางคนมองว่า การทอผ้าเป็นเรื่องของผู้ใหญ่ แต่เมื่อนักเรียนสามารถทอผ้าได้เองประสบการณ์อันนี้ส่งเสริมให้นักเรียนมีความสนใจในการทอผ้าเพิ่มขึ้น ดังตัวอย่างคำให้สัมภาษณ์ของนักเรียนคนหนึ่ง (ด.ญ. อมิตตา) ที่แสดงให้เห็นได้ว่า ก่อนเรียนนักเรียนไม่สนใจเรียนทอผ้าเลย แต่เมื่อเรียนทอผ้าแล้วพบว่า ตนเองทอผ้าเป็น ทำให้ตนเองสนใจเรียนทอผ้าเพิ่มขึ้น

"...ก่อนเรียนหนูมีความรู้สึกว่า ทอผ้าเป็นเรื่องยาก พอเรียนจบ หนูมีความรู้ติดตัว เมื่อมีคนถามก็จะภาคภูมิใจว่าทอผ้าเป็น เป็นความรู้สึกที่เกิดขึ้นในระหว่างเรียน คือตอนแรกคิดว่าธรรมดาคงไม่มีอะไร พอได้เรียนเลยรู้สึกว่าการทอผ้ามีทั้งยากและง่าย แล้วทำให้เราภูมิใจขึ้นมา"

นอกจากนักเรียนรับรู้ถึงความสำเร็จที่ได้รับจากการเรียนทอผ้าแล้ว กิจกรรมการเรียนที่มีหลากหลายทั้งการเรียนจากการฝึกปฏิบัติ และการเข้าร่วมโครงการต่างๆ เช่น โครงการศึกษาดูงาน โครงการส่งเสริมศิลปวัฒนธรรม ซึ่งนักเรียนทุกคนได้เข้าร่วมกิจกรรม ได้ทำกิจกรรมที่ไม่เคร่งเครียด ได้เปลี่ยนบรรยากาศ ได้

ประสบการณ์จากการเดินทาง ไม่จำเจอยู่แต่ในให้องเรียน ทำให้นักเรียนรู้สึกสนุก สภาพการณ์จัดกิจกรรมแบบนี้น่าจะทำให้นักเรียนเกิดความรู้สึกที่ดี และมีผลต่อการเสริมสร้างความสนใจของนักเรียน

ปัจจัยประการที่สอง คือ การมองเห็นคุณค่าของการทอผ้าลายลูกแก้ว ตามความคิดเห็นของนักเรียน การทอผ้าลายลูกแก้ว มีคุณค่าในตัวเอง เพราะการทอผ้าเป็นวิชาที่สามารถนำไปประกอบอาชีพได้ เพราะคนในหมู่บ้านหลายคนก็ทอผ้าเป็นอาชีพเสริม อย่างน้อยแม้ว่าว่างงานหรือไม่มีงานทำ ถ้าทอผ้าเป็นก็สามารถนำความรู้ที่ได้จากการเรียนทอผ้าไปประกอบอาชีพได้ การเรียนทอผ้าจึงเป็นวิชาที่มีความสัมพันธ์กับชีวิตจริง

ส่วนปัจจัยที่ส่งผลให้นักเรียนแต่ละคนมีความสนใจแตกต่างกันนั้น เมื่ออิงอยู่กับคำให้สัมภาษณ์ของนักเรียน และผู้สอนทอผ้า พบว่ามีปัจจัยอยู่ 2 ประการที่สัมพันธ์กัน คือ ประสบการณ์เดิม และสิ่งแวดล้อมของนักเรียน จากการวิจัยพบว่า ประสบการณ์เดิมของนักเรียน มีผลต่อการเสริมสร้างความสนใจให้แก่นักเรียน โดยนักเรียนที่มีประสบการณ์เดิมมาก่อนในเรื่องการทอผ้า จะมีความสนใจ เอาใจใส่ในการเรียนทอผ้ามากกว่าคนที่ไม่มีประสบการณ์ ซึ่งนักเรียนที่มีประสบการณ์ในการทอผ้ามาก่อน อาศัยอยู่ในหมู่บ้านที่ชาวบ้านมีการทอผ้า นักเรียนจึงมีความคุ้นเคยกับการทอผ้า นักเรียนบางคนเคยช่วยพ่อแม่ทอผ้า จึงอาจทำให้สนใจเรียนทอผ้าตามสิ่งที่คนในหมู่บ้านทำ จากการสังเกตพบว่า นักเรียนที่มาจากบ้านโนนสมบูรณ์ 3 คน มีความสนในการการเรียนทอผ้าน้อยกว่านักเรียนที่มาจากบ้านพะแนง และบ้านติ้ว เพราะชาวบ้านโนนสมบูรณ์ไม่มีการปลูกหม่อน เลี้ยงไหม หรือทอผ้า

ดังนั้นจึงสรุปได้ว่า ในการจัดการเรียนรู้แบบใช้ชุมชนเป็นฐานในครั้งนี้ ทำให้นักเรียนมีความสนใจในการเรียนทอผ้า ซึ่งโดยปกติแล้วนักเรียนวัยรุ่นส่วนใหญ่ จะไม่สนใจงานนี้ เพราะคนที่ทอผ้าส่วนใหญ่แล้วจะเป็นคนรุ่นแม่ รุ่นยาย โดยมีปัจจัยที่ส่งเสริมความสนใจดังกล่าวมาแล้ว

1.1.3 วิเคราะห์คะแนนความสนใจ และผลการสังเกตและสัมภาษณ์เกี่ยวกับความสนใจในอาชีพทอผ้าลายลูกแก้ว

จากคะแนนที่ได้จากแบบสอบถามความสนใจ และผลการสังเกตพฤติกรรม และความเห็นของนักเรียน ตลอดจนผู้ร่วมวิจัยที่ทำหน้าที่เป็นผู้สอน พบว่ามีความสอดคล้องกัน ฉะนั้น กล่าวได้ว่าการจัดกิจกรรมการเรียนรู้ในการวิจัยครั้งนี้ ส่งผลต่อการเสริมสร้างความสนใจในอาชีพทอผ้าลายลูกแก้วให้แก่นักเรียน

1.2 ความสนใจในอาชีพทำอุปกรณ์ทอผ้า

1.2.1 คะแนนความสนใจในอาชีพทำอุปกรณ์ทอผ้า

การวัดความสนใจในอาชีพทำอุปกรณ์ทอผ้า ใช้แบบสอบถามความสนใจในอาชีพทำอุปกรณ์ทอผ้า ซึ่งเป็นแบบสอบถามที่มีลักษณะเหมือนกันกับแบบสอบถามความสนใจในอาชีพทอผ้าลายลูกแก้ว วิเคราะห์ผล และแปลผลโดยใช้เกณฑ์เดียวกัน

1) ความสนใจในอาชีพทอผ้าลายลูกแก้วหลังเรียน

คะแนนเฉลี่ยความสนใจในอาชีพทำอุปกรณ์ทอผ้าหลังเรียนของนักเรียน ปรากฏผลดังตาราง 6

ตาราง 6 ค่าเฉลี่ย ค่าเบี่ยงเบนมาตรฐาน และระดับความสนใจในอาชีพทำอุปกรณ์ทอผ้า

ข้อที่	ข้อความ	$\bar{X}$	S.D.	แปลผล
1.	ไปดูการทอผ้าในหมู่บ้าน	4.47	0.50	สนใจมาก
2.	สอบถามเกี่ยวกับการทำอุปกรณ์ทอผ้า	3.67	0.70	สนใจ
3.	อยากมีส่วนร่วมในการอนุรักษ์ผ้าลายลูกแก้ว	4.33	0.79	สนใจมาก
4.	อยากรักษาภูมิปัญญาท้องถิ่นด้านการทอผ้าลายลูกแก้ว	4.27	0.77	สนใจมาก
5.	อยากทำอุปกรณ์ทอผ้าเป็น	4.33	0.60	สนใจมาก
6.	สอบถามวิธีการใช้เครื่องมือช่างกับวิทยากรภูมิปัญญาท้องถิ่น	4.33	0.47	สนใจมาก
7.	ช่วยแนะวิธีการเข้าไม้ให้กับเพื่อน	3.87	0.72	สนใจ
8.	อยากฝึกทำฟืม	4.13	0.62	สนใจ
9.	อ่านหนังสือเกี่ยวกับงานช่าง	3.73	1.06	สนใจ
10.	สอบถามวิธีทำอุปกรณ์ทอผ้าจากวิทยากรภูมิปัญญาท้องถิ่น	4.13	0.88	สนใจ

ตาราง 6 (ต่อ)

ข้อที่	ข้อความ	$\bar{X}$	S.D.	แปลผล
11.	สอบถามเรื่องไม้ที่นำมาทำอุปกรณ์ทอผ้าจากวิทยากรภูมิปัญญาท้องถิ่น	4.40	0.80	สนใจมาก
12.	ทดลองใช้อุปกรณ์งานช่างไม้	4.07	0.85	สนใจ
13.	อยากเรียนต่อด้านช่างไม้	3.93	0.85	สนใจ
14.	ซื้ออุปกรณ์งานช่าง	4.27	0.68	สนใจมาก
15.	อยากนำความรู้จากการเรียนวิชางานช่างทำอุปกรณ์ทอผ้าไปประกอบอาชีพจริง	3.53	0.72	สนใจ
	รวมเฉลี่ย	4.09	7.79	สนใจ

จากตาราง 6 จะเห็นได้ว่า นักเรียนสนใจอาชีพทำอุปกรณ์ทอผ้าในระดับสนใจเป็นส่วนใหญ่ กิจกรรมที่นักเรียนสนใจมากที่สุด ได้แก่ ไปดูการทอผ้าในหมู่บ้าน รองลงมา ได้แก่ สอบถามเรื่องไม้ที่นำมาทำอุปกรณ์ทอผ้าจากวิทยากรภูมิปัญญาท้องถิ่น อยากมีส่วนร่วมในการอนุรักษ์ผ้าลายลูกแก้ว อยากทำอุปกรณ์ทอผ้าเป็น สอบถามวิธีการใช้เครื่องมือช่างกับวิทยากรภูมิปัญญาท้องถิ่น ตามลำดับ ส่วนกิจกรรมที่นักเรียนสนใจน้อยที่สุด ได้แก่ อยากนำความรู้จากการเรียนวิชางานช่างทำอุปกรณ์ทอผ้าไปประกอบอาชีพจริง รองลงมาได้แก่ สอบถามเกี่ยวกับการทำอุปกรณ์ทอผ้า และอ่านหนังสือเกี่ยวกับงานช่าง และความสนใจโดยรวมอยู่ในระดับสนใจ ($\bar{X}$ = 4.09)

2) เปรียบเทียบความสนใจในอาชีพทำอุปกรณ์ทอผ้าระหว่างก่อนเรียนและหลังเรียน

เมื่อเปรียบเทียบคะแนนเฉลี่ยความสนใจในอาชีพทำอุปกรณ์ทอผ้าระหว่างก่อนเรียนและหลังเรียน ผลปรากฏดังตาราง 7

ตาราง 7 ความสนใจในอาชีพทำอุปกรณ์ทอผ้าระหว่างก่อนเรียนและหลังเรียน

การตอบแบบสอบถาม	$\bar{X}$	S.D.
ก่อนเรียน	3.09	7.43
หลังเรียน	4.09	7.79

จากตาราง 7 เมื่อเปรียบเทียบคะแนนเฉลี่ยความสนใจในอาชีพทำอุปกรณ์ทอผ้าก่อนเรียนและหลังเรียน พบว่า คะแนนเฉลี่ยความสนใจหลังเรียน ($\bar{X}$ = 4.09) สูงกว่าคะแนนเฉลี่ยความสนใจก่อนเรียน ($\bar{X}$ = 3.09) และเมื่อเปรียบเทียบคะแนนเฉลี่ยความสนใจหลังเรียนกับเกณฑ์มาตรฐานที่กำหนดไว้ ($\bar{X}$ = 3.41-4.20) พบว่า คะแนนเฉลี่ยหลังเรียนเป็นไปตามเกณฑ์

1.2.2 ผลการสังเกตและสัมภาษณ์เกี่ยวกับความสนใจในอาชีพทำอุปกรณ์ทอผ้า

จากข้อมูลที่ผู้วิจัยรวบรวมได้โดยใช้วิธีการสัมภาษณ์ผู้เกี่ยวข้อง สัมภาษณ์นักเรียน และสังเกตพฤติกรรมการเรียน พอสรุปได้ว่านักเรียนมีแนวโน้มสนใจในอาชีพทำอุปกรณ์ทอผ้า โดยผู้สอนส่วนใหญ่มีความเห็นว่านักเรียนมีความสนใจในการเรียน และตัวนักเรียนเองส่วนใหญ่ก็เห็นว่าตนเองมีความสนใจ และจากการสังเกตพฤติกรรมการเรียนของนักเรียนโดยเฉพาะในการฝึกปฏิบัติงานช่วงแรกๆ ผู้วิจัยสังเกตเห็นว่าในช่วงแรกของการฝึกปฏิบัติงาน นักเรียนมีความสนใจค่อนข้างน้อย แต่เมื่อมีการปรับปรุงกิจกรรมการเรียนในวงรอบที่สามแล้ว พบว่านักเรียนมีความสนใจเพิ่มขึ้น

1.2.3 วิเคราะห์คะแนนความสนใจ และผลการสังเกตและสัมภาษณ์เกี่ยวกับความสนใจในอาชีพทอผ้าลายลูกแก้ว

จากคะแนนที่ได้จากแบบสอบถามความสนใจ และผลการสังเกตพฤติกรรม และความเห็นของนักเรียน ตลอดจนผู้ร่วมวิจัยที่ทำหน้าที่เป็นผู้สอน พบว่าส่วนใหญ่มีความสอดคล้องกัน คือ นักเรียนมีความสนใจพอสมควร และความสนใจหลังเรียนสูงขึ้นกว่าก่อนเรียน ฉะนั้น กล่าวได้ว่า การจัดกิจกรรมการเรียนรู้ในการวิจัยครั้งนี้ ส่งผลต่อการเสริมสร้างความสนใจในอาชีพทำอุปกรณ์ทอผ้าให้แก่นักเรียน แต่ไม่พบปัจจัยที่ชัดเจนที่ทำให้นักเรียนสนใจอาชีพทำอุปกรณ์ทอผ้า

2. ผลการเปลี่ยนแปลงทักษะในอาชีพท้องถิ่น

ทักษะการทำงานในอาชีพ ประกอบไปด้วย ความรู้ ความชำนาญ และเจตคติต่ออาชีพทอผ้าลายลูกแก้ว

2.1 ทักษะในอาชีพทอผ้าลายลูกแก้ว

2.1.1 คะแนนทักษะการทำงานในอาชีพทอผ้าลายลูกแก้ว

1) คะแนนความรู้ในอาชีพทอผ้าลายลูกแก้ว

คะแนนความรู้ในอาชีพทอผ้าลายลูกแก้ว ได้จากการให้นักเรียนทำแบบทดสอบก่อนเรียน และหลังเรียน ผลปรากฏดังตาราง 8

ตาราง 8 ความรู้ในอาชีพทอผ้าลายลูกแก้วระหว่างก่อนเรียนและหลังเรียน

การทดสอบ	คะแนนเต็ม	$\bar{X}$ (%)	S.D.
ก่อนเรียน	20	7.38 (36.90)	2.20
หลังเรียน	20	16.50(82.50)	1.77

จากตาราง 8 เมื่อเปรียบเทียบคะแนนเฉลี่ยความรู้ในอาชีพทอผ้าลายลูกแก้วก่อนเรียนและหลังเรียน พบว่า คะแนนเฉลี่ยหลังเรียน ($\bar{X}$ = 16.50) สูงกว่าคะแนนเฉลี่ยก่อนเรียน ($\bar{X}$ = 7.38) และเมื่อเปรียบเทียบร้อยละคะแนนเฉลี่ยหลังเรียนกับเกณฑ์มาตรฐานที่กำหนดไว้ (ค่าเฉลี่ยร้อยละ 75) พบว่า ร้อยละคะแนนเฉลี่ยหลังเรียน (82.50) สูงกว่าเกณฑ์

2) ความชำนาญในการปฏิบัติงานทอผ้าลายลูกแก้ว

คะแนนความชำนาญในการปฏิบัติงานทอผ้าลายลูกแก้ว ได้จากการประเมินความชำนาญขณะปฏิบัติงานทอผ้าลายลูกแก้ว โดยใช้แบบสังเกตความชำนาญในการปฏิบัติงาน ผลปรากฏดังตาราง 9

ตาราง 9 ความชำนาญในการปฏิบัติงานทอผ้าลายลูกแก้ว

ขั้นตอนการทอผ้า (ช่วงคะแนน 1-15)	$\bar{X}$	S.D.	แปลผล
การกวักด้าย	13.94	1.06	ชำนาญมาก
การปั่นหลอด	13.50	0.89	ชำนาญมาก
การค้นหูก	12.75	1.29	ชำนาญมาก
การสืบหูก	12.75	1.29	ชำนาญมาก
การตั้งหูก	12.75	1.44	ชำนาญมาก
การทอ	12.31	2.18	ชำนาญมาก
รวม	**12.95**	**1.49**	**ชำนาญมาก**

จากตาราง 9 จะเห็นได้ว่า โดยรวมนักเรียนมีความชำนาญในการปฏิบัติงานทอผ้าลายลูกแก้วอยู่ในระดับชำนาญมาก ($\bar{X}$ = 12.95) ขั้นตอนการทอผ้าที่นักเรียนชำนาญมากที่สุด คือ การกวักด้าย ($\bar{X}$ = 13.94) และการปั่นหลอด ($\bar{X}$ = 13.50) ส่วนขั้นตอนการทอผ้าที่นักเรียนชำนาญน้อยที่สุด ได้แก่ ขั้นการทอ

($\bar{X}$ = 12.31) และเมื่อเปรียบเทียบกับเกณฑ์มาตรฐานที่ระดับชำนาญปานกลาง (9-11 คะแนน) พบว่านักเรียนมีความชำนาญมากกว่าเกณฑ์ที่กำหนดไว้

3) เจตคติต่ออาชีพทอผ้าลายลูกแก้ว

คะแนนเจตคติต่ออาชีพทอผ้าลายลูกแก้ว ได้จากการให้นักเรียนตอบแบบสอบถามเจตคติต่ออาชีพทอผ้าลายลูกแก้วก่อนเรียนและหลังเรียน ผลปรากฏดังตาราง 10

ตาราง 10 เจตคติต่ออาชีพทอผ้าลายลูกแก้วระหว่างก่อนเรียนและหลังเรียน

การวัดเจตคติ	$\bar{X}$	S.D.
ก่อนเรียน	3.82	3.48
หลังเรียน	4.05	3.35

จากตาราง 10 เมื่อเปรียบเทียบคะแนนเฉลี่ยเจตคติต่ออาชีพทอผ้าลายลูกแก้วก่อนเรียนและหลังเรียน พบว่าคะแนนเฉลี่ยหลังเรียน ($\bar{X}$ = 4.05) สูงกว่าคะแนนเฉลี่ยก่อนเรียน ($\bar{X}$ = 3.82) และเมื่อเปรียบเทียบคะแนนเฉลี่ยเจตคติหลังเรียนกับเกณฑ์มาตรฐานที่กำหนดไว้ ($\bar{X}$ = 3.41-4.20) พบว่าคะแนนเฉลี่ยหลังเรียนเป็นไปตามเกณฑ์

4) สรุปทักษะการทำงานในอาชีพทอผ้าลายลูกแก้ว

การสรุปทักษะการทำงานในอาชีพทอผ้าลายลูกแก้ว โดยนำคะแนนทั้ง 3 ด้าน คือด้านความรู้ ด้านความชำนาญ และด้านเจตคติ มารวมกัน หาค่าเฉลี่ยร้อยละ และเปรียบเทียบกับเกณฑ์ ผลปรากฏดังตาราง 11

ตาราง 11 สรุปทักษะการทำงานในอาชีพทอผ้าลายลูกแก้ว

ด้านความรู้		ด้านความชำนาญ		ด้านเจตคติ		รวมเฉลี่ย	แปลผล
$\bar{X}$	%	$\bar{X}$	%	$\bar{X}$	%	%	
16.50	82.50	12.95	86.33	4.05	81.00	83.27	ทักษะการทำงานดี

จากตาราง 11 จะเห็นได้ว่า โดยสรุปนักเรียนมีทักษะการทำงานในอาชีพทอผ้าลายลูกแก้วอยู่ในระดับดี ด้านที่นักเรียนมีคะแนนเฉลี่ยร้อยละสูงที่สุดคือ ด้านความชำนาญ (86.33%) และด้านที่นักเรียนมีคะแนนเฉลี่ยร้อยละต่ำที่สุดคือ ด้านเจตคติ (81.00%)

2.1.2 ผลการสังเกตและสัมภาษณ์เกี่ยวกับทักษะการทำงานในอาชีพทอผ้าลายลูกแก้ว

การรวบรวมข้อมูลจากการสังเกตพฤติกรรมการปฏิบัติงานของนักเรียน และสัมภาษณ์นักเรียน ผู้ร่วมวิจัยที่เป็นผู้สอน เพื่ออธิบายถึงทักษะการปฏิบัติงานทอผ้าลายลูกแก้วของนักเรียน พบว่าภาพรวมนักเรียนมีทักษะการปฏิบัติงานอยู่ในระดับดี พิจารณาได้จากความคล่องแคล่วในการทำงาน มีการใช้เครื่องมือที่ถูกต้อง และทำงานถูกขั้นตอน ขั้นตอนที่นักเรียนมีความชำนาญในการทำงานมากที่สุดคือ การกวักด้าย และการปั่นหลอด เนื่องจากเป็นขั้นตอนที่ง่าย ไม่มีวิธีการปฏิบัติที่ซับซ้อน ส่วนขั้นตอนที่นักเรียนไม่ค่อยชำนาญคือขั้นตอนการทอ เนื่องในการทอลายลูกแก้ว ต้องใช้ฟืมที่มีตะกอ 4-5 ตะกอ ในขณะทอต้องเหยียบไม้เหยียบหูกหรือ ยกตับตะกอให้ถูกต้องตามที่ผู้ออกแบบลายได้เก็บเขาไว้ที่ฟืม ถ้าเหยียบไม้เหยียบหูกไม่ถูกตามรูปแบบ จะทำให้ลายผ้าผิดไป สรุปภาพรวมทักษะการปฏิบัติงานทอผ้าของนักเรียนได้ดังคำให้สัมภาษณ์ของ อภิวัฒน์ ซึ่งเป็นผู้ร่วมวิจัยคนหนึ่งที่ทำหน้าที่สอนทอผ้าให้แก่นักเรียนว่า “การกวักด้ายดีมากเลย การค้นหูกก็ใช้ได้ มีนักเรียนบ้านติ้ว 2 คนเก่ง และเด็กหญิงหมิวก็เก่ง (ด.ญ. ปัญญาพร และ ด.ญ.สุภารัตน์) ทอเก่งด้วย...ไม่มีเรื่องที่ต้องปรับปรุง เพียงแต่ว่าเวลาเรียนน้อย...”

ส่วนปัจจัยที่ทำให้นักเรียนมีทักษะการปฏิบัติงานทอผ้าอยู่ในระดับดี นั้น เกิดจากปัจจัยหลายประการ ประการแรกคือ นักเรียนทุกคนได้ฝึกปฏิบัติจริง โดยผู้สอนได้สาธิตการปฏิบัติงานให้นักเรียนดูทีละขั้นตอน แล้วให้นักเรียนฝึกทำตามทีละคน ในขณะฝึก ผู้ร่วมวิจัยที่เป็นผู้สอนก็จะคอยแนะนำวิธีการปฏิบัติที่ถูกต้องให้แก่นักเรียน การเรียนที่นักเรียนได้เรียนด้วยการฝึกปฏิบัติจริงเป็นส่วนใหญ่ ทำให้นักเรียนมีความชำนาญในการปฏิบัติงานมากขึ้น

ประการที่สอง ผู้สอนมีความสามารถในการสอนทำให้นักเรียนเข้าใจง่าย ซึ่งผู้ร่วมวิจัยที่ทำหน้าที่สอนนักเรียนเคยเป็นวิทยากรสอนทอผ้าให้แก่ชาวบานอื่นๆ มาก่อน จึงมีความชำนาญในเรื่องการสอนและมีความชำนาญในการทอผ้าอยู่แล้ว นอกจากนี้ การที่ผู้สอนมีอัธยาศัยดี ใจดี มีความเป็นกันเองกับนักเรียนทำให้นักเรียนกล้าถามเมื่อมีปัญหา หรือปฏิบัติงานขั้นตอนใดไม่เป็น

ประการสุดท้าย คือ ทักษะเดิมของนักเรียน พบว่า นักเรียนบางคนเคยมีประสบการณ์ในการทอผ้ามาก่อน เมื่อมาเรียนทอผ้าอีกครั้งจึงสามารถปฏิบัติงานได้ดีขึ้น

ดังนั้นจึงสรุปได้ว่า นักเรียนมีทักษะในการปฏิบัติงานทอผ้าอยู่ในระดับดี โดยมีปัจจัยที่ส่งเสริมดังกล่าว

2.1.3 วิเคราะห์คะแนนทักษะการทำงานในอาชีพ และผลการสังเกตและสัมภาษณ์เกี่ยวกับทักษะการปฏิบัติงานทอผ้าลายลูกแก้ว

จากคะแนนที่ได้จากแบบทดสอบ แบบสอบถาม ผลการสังเกตพฤติกรรม และความเห็นของนักเรียน ตลอดจนผู้ร่วมวิจัยที่ทำหน้าที่เป็นผู้สอน พบว่าส่วนใหญ่มีความสอดคล้องกัน ดังนั้นจึงสรุปได้ว่านักเรียนมีทักษะการทำงานในอาชีพทอผ้าลายลูกแก้วอยู่ในระดับดี

2.2 ทักษะในอาชีพทำอุปกรณ์ทอผ้า

2.2.1 คะแนนทักษะการทำงานในอาชีพทำอุปกรณ์ทอผ้า

1) คะแนนความรู้ในอาชีพทำอุปกรณ์ทอผ้า

คะแนนความรู้ในอาชีพทำอุปกรณ์ทอผ้า ได้จากการให้นักเรียนทำแบบทดสอบแบบก่อนเรียนและหลังเรียน ผลปรากฏดังตาราง 12

ตาราง 12 ความรู้ในอาชีพทำอุปกรณ์ทอผ้าระหว่างก่อนเรียนและหลังเรียน

การทดสอบ	คะแนนเต็ม	$\bar{X}$ (%)	S.D.
ก่อนเรียน	20	7.20(2.08)	2.20
หลังเรียน	20	15.27(76.33)	2.37

จากตาราง 12 เมื่อเปรียบเทียบคะแนนเฉลี่ยความรู้ในอาชีพทำอุปกรณ์ทอผ้าก่อนเรียนและหลังเรียน พบว่า คะแนนเฉลี่ยหลังเรียน ($\bar{X}$ = 15.27) สูงกว่าคะแนนเฉลี่ยก่อนเรียน ($\bar{X}$ = 7.20) และเมื่อเปรียบเทียบ ร้อยละคะแนนเฉลี่ยกับเกณฑ์มาตรฐานที่กำหนดไว้ (ค่าเฉลี่ยร้อยละ 75) พบว่า ร้อยละคะแนนเฉลี่ยหลังเรียน (76.33) สูงกว่าเกณฑ์

2) ความชำนาญในการปฏิบัติงานทำอุปกรณ์ทอผ้า

คะแนนความชำนาญในการปฏิบัติงานทำอุปกรณ์ทอผ้า ได้จากการประเมินความชำนาญขณะปฏิบัติงานทำอุปกรณ์ทอผ้าโดยใช้แบบสังเกตความชำนาญในการปฏิบัติงาน ผลปรากฏดังตาราง 13

ตาราง 13 ความชำนาญในการปฏิบัติงานทำอุปกรณ์ทอผ้า

ชนิดอุปกรณ์ทอผ้า (ช่วงคะแนน 15)	$\bar{X}$	S.D.	แปลผล
กระสวย	10.94	1.06	ชำนาญปานกลาง
อัก	9.50	0.89	ชำนาญปานกลาง
กง	12.75	1.29	ชำนาญมาก
หลักเฝือ	12.75	1.44	ชำนาญมาก
กี่	14.26	0.13	ชำนาญมาก
ฟืม	12.31	0.18	ชำนาญมาก
รวมเฉลี่ย	**12.08**	**0.83**	**ชำนาญมาก**

จากตาราง 13 จะเห็นได้ว่า โดยรวมนักเรียนมีความชำนาญในการปฏิบัติงานทำอุปกรณ์ทอผ้าอยู่ในระดับชำนาญมาก ($\bar{X}$ = 12.08) อุปกรณ์ที่นักเรียนมีความชำนาญในการทำมากที่สุดคือ กี่ ($\bar{X}$ = 14.26) รองลงมาคือหลักเฝือ ($\bar{X}$ = 12.75) และกง ($\bar{X}$ = 12.75) ส่วนอุปกรณ์ที่นักเรียนมีความชำนาญในการทำน้อยที่สุด คือ อัก ($\bar{X}$ = 9.50) รองลงมาคือ กระสวย ($\bar{X}$ = 10.94) และเมื่อเทียบกับเกณฑ์มาตรฐานที่ระดับชำนาญปานกลาง (9-11 คะแนน) พบว่านักเรียนมีความชำนาญมากกว่าเกณฑ์ที่กำหนดไว้

3) เจตคติต่ออาชีพทำอุปกรณ์ทอผ้า

คะแนนเจตคติต่ออาชีพทำอุปกรณ์ทอผ้า ได้จากการให้นักเรียนตอบแบบสอบถามเจตคติต่ออาชีพทำอุปกรณ์ทอผ้าก่อนเรียนและหลังเรียน ผลปรากฏดังตาราง 14

ตาราง 14 เจตคติต่ออาชีพทำอุปกรณ์ทอผ้าระหว่างก่อนเรียนและหลังเรียน

การวัดเจตคติ	$\bar{X}$	S.D.
ก่อนเรียน	3.88	0.86
หลังเรียน	4.06	0.71

จากตาราง 14 เมื่อเปรียบเทียบคะแนนเฉลี่ยเจตคติต่ออาชีพทำอุปกรณ์ทอผ้าก่อนเรียนและหลังเรียน พบว่า คะแนนเฉลี่ยหลังเรียน ($\bar{X}$ = 4.06) สูงกว่าคะแนนเฉลี่ยก่อนเรียน ($\bar{X}$ = 3.88) และเมื่อเปรียบเทียบคะแนนเฉลี่ยเจตคติหลังเรียนกับเกณฑ์มาตรฐานที่กำหนดไว้ ($\bar{X}$ = 3.41-4.20) พบว่าคะแนนเฉลี่ยหลังเรียนเป็นไปตามเกณฑ์

4) สรุปทักษะการทำงานในอาชีพทำอุปกรณ์ทอผ้า

การสรุปทักษะการทำงานในอาชีพทำอุปกรณ์ทอผ้า โดยนำคะแนนทั้ง 3 ด้าน คือด้านความรู้ ด้านความชำนาญ และด้านเจตคติ มารวมกัน หาค่าเฉลี่ยร้อยละ และเปรียบเทียบกับเกณฑ์ ผลปรากฏดังตาราง 15

ตาราง 15 สรุปทักษะการทำงานในอาชีพทำอุปกรณ์ทอผ้า

ด้านความรู้		ด้านความชำนาญ		ด้านเจตคติ		รวมเฉลี่ย	แปลผล
$\bar{X}$	%	$\bar{X}$	%	$\bar{X}$	%	%	
15.27	76.35	12.08	80.53	4.06	81.20	79.36	ทักษะการทำงานดี

จากตาราง 15 จะเห็นได้ว่า โดยสรุปนักเรียนมีทักษะการทำงานในอาชีพทำอุปกรณ์ทอผ้าอยู่ในระดับดี ด้านที่นักเรียนมีคะแนนเฉลี่ยร้อยละสูงที่สุด คือ ด้านเจตคติ (81.20%) และด้านที่นักเรียนมีคะแนนเฉลี่ยร้อยละต่ำที่สุดคือ ด้านความรู้ (76.35%)

2.2.2 ผลการสังเกตและสัมภาษณ์เกี่ยวกับทักษะการทำงานในอาชีพทำอุปกรณ์ทอผ้า

การรวบรวมข้อมูลจากการสังเกตพฤติกรรมการปฏิบัติงานของนักเรียน และสัมภาษณ์นักเรียน ผู้ร่วมวิจัยที่เป็นผู้สอน เพื่ออธิบายถึงทักษะการปฏิบัติงานทำอุปกรณ์ทอผ้าของนักเรียน พบว่าภาพรวมนักเรียนมีทักษะการปฏิบัติงานอยู่ในระดับดี พิจารณาได้จากความคล่องแคล่วในการทำงาน มีการใช้เครื่องมือที่ถูกต้อง และทำงานถูกขั้นตอน ในการทำอุปกรณ์ทอผ้า นักเรียนต้องอาศัยทักษะการทำงานไม้ต่างๆ เป็นพื้นฐาน เช่น การตัดแต่งไม้ การไสไม้ การลบเหลี่ยม การเข้าเดือย การเจาะ ฯลฯ จากการสังเกตพฤติกรรมการปฏิบัติงานของนักเรียน ผู้ร่วมวิจัยซึ่งทำหน้าที่เป็นผู้สอนเห็นว่า นักเรียนส่วนใหญ่มีทักษะการทำงานไม้อยู่ในระดับดี สรุปได้ดังคำให้สัมภาษณ์ของ บุญส่ง ซึ่งเป็นผู้ร่วมวิจัยคนหนึ่งที่ทำหน้าที่สอนการปฏิบัติงานทำอุปกรณ์ทอผ้านักเรียนว่า

"มันก็ใช้ได้อยู่นะ เรื่องนี้มันก็ขึ้นอยู่กับความชำนาญของเด็กด้วย แต่เนื่องจากมันเพิ่งหัดทำ ก็ถือว่ามันทำได้ดี ถ้าเด็กได้ฝึกมาตั้งแต่ ม.1 มาเขาจะทำได้ดีกว่านี้ การใช้เครื่องมือ เช่น กบไสไม้ เขาก็ทำได้ถูกลักษะการทำงานไม้ก็ถูกลักษณะ การไส การเจาะ การขัด เขาเข้าใจทำ ทำได้ละเอียดดี"

เมื่อนักเรียนมีทักษะในการทำงานไม้ดี ย่อมส่งผลให้มีทักษะในการทำอุปกรณ์ทอผ้าดีด้วย เพราะอุปกรณ์ทอผ้าส่วนใหญ่ ทำจากไม้ เมื่อทำงานไม้ได้ดี ผลงานการทำอุปกรณ์ก็จะดี มีความประณีต ละเอียด ส่วนปัจจัยที่ทำให้นักเรียนมีทักษะในการทำอุปกรณ์ทอผ้า นั้น เกิดจากปัจจัยหลายประการ

ประการแรกคือ นักเรียนทุกคนได้ฝึกปฏิบัติจริง โดยผู้สอนได้สาธิตการปฏิบัติงานให้นักเรียนดูทีละขั้นตอน แล้วให้นักเรียนฝึกทำตามทีละคน ในขณะฝึก ผู้ร่วมวิจัยที่เป็นผู้สอนก็จะคอยแนะนำวิธีการปฏิบัติที่ถูกต้องให้แก่นักเรียน การเรียนที่นักเรียนได้เรียนด้วยการฝึกปฏิบัติจริงเป็นส่วนใหญ่ ทำให้นักเรียนมีความชำนาญในการปฏิบัติงานมากขึ้น

ประการที่สอง ผู้สอนมีอัธยาศัยดี ใจดี มีความเป็นกันเองกับนักเรียน ทำให้นักเรียนกล้าถามเมื่อมีปัญหา หรือปฏิบัติไม่ได้

ประการสุดท้าย คือ ทักษะเดิมของนักเรียน พบว่า นักเรียนบางคนเคยมีประสบการณ์ในการทำงานไม้มาก่อน เมื่อมาเรียนทำอุปกรณ์ทอผ้าจึงสามารถปฏิบัติงานได้ดีขึ้น

ดังนั้นจึงสรุปได้ว่า นักเรียนมีทักษะในการปฏิบัติงานทอผ้าอยู่ในระดับดี โดยมีปัจจัยที่ส่งเสริมดังกล่าว

2.2.3 วิเคราะห์คะแนนทักษะการทำงานในอาชีพ และผลการสังเกตและสัมภาษณ์เกี่ยวกับทักษะการปฏิบัติงานทอผ้าลายลูกแก้ว

จากคะแนนที่ได้จากแบบทดสอบ แบบสอบถาม ผลการสังเกตพฤติกรรม และความเห็นของนักเรียน ตลอดจนผู้ร่วมวิจัยที่ทำหน้าที่เป็นผู้สอน พบว่าส่วนใหญ่มีความสอดคล้องกัน ดังนั้นจึงสรุปได้ว่า นักเรียนมีทักษะการทำงานในอาชีพทอผ้าลายลูกแก้วอยู่ในระดับดี

ตอนที่ 4 รูปแบบการจัดการเรียนรู้ที่ใช้ชุมชนเป็นฐานในกลุ่มสาระการเรียนรู้การงานอาชีพและเทคโนโลยี

รูปแบบการจัดการเรียนรู้ที่ใช้ชุมชนเป็นฐานในกลุ่มสาระการเรียนรู้การงานอาชีพและเทคโนโลยี ที่ได้จากการวิจัยครั้งนี้ เป็นรูปแบบการวิจัยที่ผู้วิจัยได้สังเคราะห์จากกระบวนการดำเนินการวิจัยที่ผ่านมา โดยกระบวนการ ขั้นตอน และองค์ประกอบต่างๆ ที่ผู้วิจัยได้ใช้ในการดำเนินการวิจัยครั้งนี้ ส่งผลให้นักเรียนมีความสนใจตั้งแต่ระดับสนใจขึ้นไป และมีทักษะในอาชีพท้องถิ่นอยู่ในระดับดี ในการสังเคราะห์รูปแบบการจัดการเรียนรู้ของผู้วิจัยอิงอยู่บนหลักการ แนวคิด ทฤษฎี รวมทั้งงานวิจัยที่เกี่ยวข้อง ทำให้ได้รูปแบบในความหมายของกระบวนการหรือขั้นตอนที่พัฒนามาจากประสบการณ์การเรียนรู้เฉพาะ ซึ่งรูปแบบการจัดการเรียนรู้ที่ใช้ชุมชนเป็นฐานในกลุ่มสาระการเรียนรู้การงานอาชีพและเทคโนโลยี ประกอบไปด้วยองค์ประกอบดังต่อไปนี้

1. ศึกษาศักยภาพของชุมชน

ขั้นตอนแรกของการวิจัยเชิงปฏิบัติการแบบมีส่วนร่วม คือ ขั้นเตรียมการ นักวิจัยต้องมีการคัดเลือกชุมชนหรือพื้นที่ที่จะดำเนินการวิจัย การวิจัยในครั้งนี้ได้ระบุพื้นที่อย่างเจาะจงตามเกณฑ์ที่กำหนดดังนี้ 1) เป็นชุมชนที่มีศักยภาพหรือมีความพร้อมในการเข้ามามีส่วนร่วมจัดการศึกษาร่วมกับโรงเรียน ซึ่งแนวคิดเกี่ยวกับชุมชนที่มีศักยภาพหรือความพร้อมในการจัดการศึกษาเป็นไปตามหลักเกณฑ์ที่พบในรายงานการวิจัย โดยพบว่าชุมชนที่มีความพร้อมในการจัดการศึกษาจะต้องมีองค์ประกอบ 3 ประการต่อไปนี้เป็นสำคัญ คือ มีคน ความรู้ และมีทรัพยากร ในการวิจัยครั้งนี้ คน หมายถึง ปราชญ์ชาวบ้าน หรือแกนนำผู้ประกอบอาชีพในท้องถิ่น ความรู้ หมายถึง คนในชุมชนมีความรู้เกี่ยวกับอาชีพในท้องถิ่น และมีทรัพยากร หรือปัจจัยที่จะนำมาร่วมจัดการศึกษา นอกจากหลักเกณฑ์ดังกล่าว ผู้วิจัยยังคำนึงถึงเงื่อนไขหรือปัจจัยเสริมการมีส่วนร่วมในการจัดการศึกษา เพราะการมีส่วนร่วมของชุมชนถือว่าเป็นตัวแปรสำคัญที่จะนำไปสู่ความสำเร็จในการจัดการศึกษาร่วมกับโรงเรียน ซึ่งจากการศึกษางานวิจัยพบว่า ชุมชนต้องมีปัจจัยในเรื่องของการมีความสัมพันธ์ที่ดีกับโรงเรียน จากปัจจัยที่กล่าวมาดังกล่าวถือว่าเป็นเงื่อนไขที่สำคัญที่ผู้วิจัยได้คัดเลือกหมู่บ้านพะแนงเป็นพื้นที่ในการวิจัยครั้งนี้

2. กระตุ้นบุคลากรในชุมชนและโรงเรียนให้เกิดความตระหนักและเสริมสร้างพลังอำนาจ

งานวิจัยที่ศึกษาเกี่ยวกับการมีส่วนร่วมจัดการศึกษาของชุมชนได้ระบุถึงสาเหตุที่คนในชุมชนไม่เข้ามามีส่วนร่วมอย่างแท้จริงในการจัดการศึกษาว่า เกิดจากสาเหตุที่สำคัญประการหนึ่งคือ ชุมชนถือว่า การจัดการศึกษาเป็นหน้าที่ของโรงเรียน คนในชุมชนเองไม่มีความรู้ความสามารถเพียงพอที่จะไปจัดการศึกษาร่วมกับทางโรงเรียน แนวคิดดังกล่าวถือว่าไม่สอดคล้องกับบทบาทหน้าที่ของชุมชนที่มีต่อโรงเรียนตามพระราชบัญญัติการศึกษาแห่งชาติ พ.ศ. 2542 และนับว่าเป็นอุปสรรคในการมีส่วนร่วม การจะดึงคนในชุมชนเข้ามามีส่วนร่วม ผู้วิจัยจึงจำเป็นต้องสร้างความตระหนักให้แก่ชุมชน เพื่อทำให้คนในชุมชนมองเห็นศักยภาพของตนเอง ในขณะเดียวกันก็ต้องสร้างความเชื่อมั่นของบุคลากรในโรงเรียนให้เกิดขึ้นต่อคนในชุมชน เพื่อให้คนทั้ง 2 ฝ่ายได้ตระหนักถึงบทบาทหน้าที่ และกระตุ้นให้เกิดพลังร่วมในการจัดการศึกษา ซึ่งในการวิจัยครั้งนี้ ผู้วิจัยได้จัดประชุมระดมความคิดโดยอาศัยหลักการพัฒนาการมีส่วนร่วม (Public Participation Spectrum) และหลักการเสริมสร้างพลังอำนาจ (Empowerment) เป็นเวลา 1 วัน มีกระบวนการจัดกิจรรมดังนี้

ตาราง 16 กระบวนการจัดกิจกรรมสร้างความตระหนักและเสริมสร้างพลังอำนาจผู้ร่วมวิจัย

กิจกรรม	หลักการพัฒนาการมีส่วนร่วม	หลักการเสริมสร้างพลังอำนาจ	ผลการจัดกิจกรรม
ชี้แจงบทบาทหน้าที่ของชุมชนที่มีต่อโรงเรียนโดยผู้วิจัย	- แบ่งปันขอมูลข่าวสาร (Inform)	-เป็นช่วงที่ผู้ร่วมวิจัยอยู่ในห้วงภาวะไร้พลัง	ผู้ร่วมวิจัยทราบในบทบาทหน้าที่ของตนเองในการจัดการศึกษาตามพระราชบัญญัติการศึกษาแห่งชาติ
จูงใจให้เกิดพลังอยากมีส่วนในการจัดการศึกษาโดยผู้เชี่ยวชาญด้านการเสริมพลัง	- รับฟังความคิดเห็น (Consult)	-เป็นช่วงระยะของการรับรู้ในสิ่งที่ควรกระทำ (Conscientizing)	ผู้ร่วมวิจัยมีความเห็นด้วยกับแนวคิดของผู้เชี่ยวชาญ
ผู้ร่วมวิจัยศึกษารับการถ่ายทอดประสบการณ์ของโรงเรียนและชุมชนตัวอย่างที่ประสบความสำเร็จในการจัดการศึกษาร่วมกัน		-เป็นช่วงระยะของการรับรู้ในสิ่งที่ควรกระทำ (Conscientizing)	ผู้ร่วมวิจัยเห็นตัวอย่างของชุมชนและโรงเรียนที่ประสบความสำเร็จ
สร้างข้อสรุปร่วมกัน	- การเสริมสร้างพลังอำนาจ (Empowerment)	- เป็นช่วงระยะของการเกิดความตระหนักและเข้าใจในพลังอำนาจ และเกิดพลังอำนาจ	ผู้ร่วมวิจัยยินดีเข้าร่วมกระบวนการวิจัย

3. ศึกษาความต้องการพัฒนาด้านอาชีพในท้องถิ่นของนักเรียนและผู้เกี่ยวข้อง

ขั้นนี้เป็นขั้นแรกที่ผู้ร่วมวิจัยเริ่มเข้าสู่กระบวนการวิจัย หลังจากที่ผู้ร่วมวิจัยตัดสินใจที่จะร่วมดำเนินการวิจัย ผู้วิจัยได้จัดประชุมระดมความคิดของผู้ร่วมวิจัยเป็นเวลา 1 วัน โดยใช้เทคนิค A-I-C เพื่อให้ผู้ร่วมวิจัยร่วมกันระดมสมองในการกำหนดปัญหา ความต้องการและแนวทางในการจัดการศึกษาด้านอาชีพให้แก่นักเรียน ผลปรากฏดังตาราง 17

ตาราง 17 ผลการจัดประชุมระดมความคิดโดยใช้เทคนิค A-I-C

กิจกรรม/ขั้นตอนตามเทคนิค A-I-C	ผลการจัดกิจกรรม
ขั้นที่ 1 การสร้างความรู้ (A: Appreciation)	- ผู้ร่วมวิจัยได้ทราบสภาพปัญหาด้านการทำมาหากินและความเป็นอยู่ของชาวบ้านพะแนง ซึ่งพบปัญหาโดยสรุปได้แก่ อาชีพหลักของคนในหมู่บ้านคือทำนาหว่านแบบแห้ง มีการลงทุนมาก ได้ผลผลิตน้อย สิ่งแวดล้อมเป็นพิษ คนส่วนใหญ่ว่างงานแฝงและว่างงานตามฤดูกาล รายได้น้อย ไม่เพียงพอสำหรับการดำรงชีวิตให้มีความสุขอย่างพอเพียง - ผู้ร่วมวิจัยได้ทราบสภาพปัญหาด้านการจัดการเรียนการสอนด้านอาชีพของโรงเรียนพบว่า นักเรียนไม่มีความรู้เพียงพอที่จะนำไปประกอบอาชีพได้ ครูขาดทักษะในการสอนขาดสื่อ วัสดุอุปกรณ์ในการสอน และนักเรียนมีคุณลักษณะที่ไม่พึงประสงค์ - ได้กำหนดภาพอนาคตที่ต้องการ ได้แก่ ชาวบ้านมีงานทำ มีรายได้เพียงพอต่อการดำรงชีวิต สิ่งแวดล้อมไม่ถูกทำลาย นักเรียนมีความรู้และทักษะสามารถนำไปประกอบอาชีพได้ และมีคุณลักษณะที่พึงประสงค์

ตาราง 17 (ต่อ)

กิจกรรม/ขั้นตอนตามเทคนิค A-I-C	ผลการจัดกิจกรรม
ขั้นที่ 2 การสร้างแนวทางพัฒนา (I: Influence)	- ผู้ร่วมวิจัยได้ร่วมกันกำหนดแนวทางในการพัฒนานักเรียนได้แก่ - ควรมีการสอนอาชีพเพิ่มเติมให้แก่นักเรียน - นำนักเรียนไปศึกษาดูงานในอาชีพที่สนใจ - จัดหาวิทยากรมาฝึกอบรมวิชาชีพให้แก่นักเรียน - จัดหาตลาดหรือแหล่งรับซื้อสินค้า - ผู้ร่วมวิจัยได้เลือกอาชีพในท้องถิ่นที่ต้องการนำมาถ่ายทอดให้แก่นักเรียน คือ อาชีพทอผ้าลายลูกแก้ว และทำอุปกรณ์ทอผ้า
ขั้นที่ 3 การสร้างแนวทางปฏิบัติ (C: Control)	- ผู้ร่วมวิจัยได้กำหนดโครงการหรือกิจกรรมและผู้รับผิดชอบ ได้แก่ - สร้างหลักสูตรการเรียนทอผ้าและทำอุปกรณ์ทอผ้า - จัดศึกษาดูงานเกี่ยวกับอาชีพทอผ้าและทำอุปกรณ์ทอผ้า - แปรรูปผ้าเป็นผลิตภัณฑ์ต่างๆ - หาแหล่งรับซื้อผ้าและผลิตภัณฑ์ - จัดโครงการอนุรักษ์ผ้าลายลูกแก้ว

4. พัฒนาหลักสูตรท้องถิ่น

หลักสูตรถือว่าเป็นองค์ประกอบที่หัวใจสำคัญของระบบการเรียนการสอน เพราะหลักสูตรเป็นสิ่งที่กำหนดเนื้อหาสาระ ความรู้ คุณลักษณะ ทักษะ ซึ่งเป็นเป้าหมายที่ต้องการให้เกิดขึ้นแก่นักเรียน หลักสูตรยังให้แนวทางในการจัดการเรียนรู้ การวัดและประเมินผล แก่ครูผู้สอนอีกด้วย ฉะนั้นหลักสูตรจึงมีความสำคัญในฐานะที่เป็นพิมพ์เขียวในการจัดการศึกษา ความมุ่งหวังจะพัฒนานักเรียนให้มีคุณภาพเช่นไรจึงต้องอาศัยหลักสูตรเป็นเครื่องมือในการพัฒนา หลักสูตรที่ตอบสนองและสอดคล้องต่อความต้องการของชุมชนและนักเรียนคือ หลักสูตรท้องถิ่น เพราะเป็นหลักสูตรที่บุคลากรในท้องถิ่นช่วยกันพัฒนาขึ้นจากสภาพปัญหาและความต้องการที่เกี่ยวข้องกับการดำรงชีวิตจริง

ดังนั้น ในการวิจัยครั้งนี้ จึงได้มีการพัฒนาหลักสูตรท้องถิ่นขึ้น เพื่อนำมาใช้ในการพัฒนานักเรียนให้มีความรู้ ความสามารถในด้านการประกอบอาชีพ โดยมีกระบวนการพัฒนาหลักสูตรท้องถิ่นตามที่กล่าวอย่างละเอียดแล้วในเรื่องของขั้นตอนการสร้างและหลักสูตรท้องถิ่น ซึ่งสรุปขั้นตอนการพัฒนาหลักสูตรได้ดังนี้

4.1 วิเคราะห์ปัญหาและความต้องการในการพัฒนาการสอนอาชีพให้แก่นักเรียน

4.2 เลือกอาชีพในชุมชนที่จะนำมาพัฒนาเป็นหลักสูตร

4.3 สร้างหลักสูตร มีขั้นตอนย่อย ดังนี้

1) กำหนดโครงร่างหลักสูตรเบื้องต้น

2) ถอดความรู้เกี่ยวกับอาชีพที่เลือกจากปราชญ์ชาวบ้าน

3) วิพากษ์โครงร่างหลักสูตร

4) จัดทำแผนการจัดการเรียนรู้ สื่อ และเครื่องมือวัดผล

4.4 วิพากษ์หลักสูตร

4.5 ทดลองใช้และปรับปรุงหลักสูตร

ผลจากการพัฒนาหลักสูตรทำให้มีหลักสูตรท้องถิ่นที่เหมาะสมสำหรับใช้ในการจัดการเรียนรู้

5. จัดกิจกรรมการเรียนรู้

การจัดกิจกรรมการเรียนรู้เป็นขั้นของการนำหลักสูตรท้องถิ่นที่สร้างขึ้นไปใช้ในการเรียนการสอน โดยยึดรูปแบบการจัดกิจกรรมการเรียนรู้แบบให้นักเรียนสร้างความรู้เองทฤษฎีการเรียนรู้ที่ใช้บริบทของสังคมวัฒนธรรมของผู้เรียนเป็นปัจจัยในการสร้างความรู้ (Social constructvism) ของ วิก็อทสกี้ จัดกิจกรรมการเรียนรู้เป็น 2 กลุ่มตามความสนใจของผู้เรียน ได้แก่ กลุ่มที่เรียนทอผ้าลายลูกแก้ว และกลุ่มที่เรียนทำอุปกรณ์ทอผ้า ใช้เวลาเรียนในหลักสูตรกลุ่มละ 60 ชั่วโมง กิจกรรมการเรียนรู้แบ่งออกเป็น 2 ส่วนใหญ่ๆ ได้แก่ 1) การเรียนรู้ภาคเนื้อหา โดยมีผู้ร่วมวิจัยที่เป็นครูผู้สอนกลุ่มสาระการเรียนรู้การงานอาชีพและเทคโนโลยีเป็นผู้สอนหลัก ส่วนผู้ร่วมวิจัยที่เป็นผู้แทนปราชญ์ชาวบ้านก็ได้เข้ามามีส่วนร่วมในบางกิจกรรม 2) กิจกรรมการเรียนภาคปฏิบัติ ซึ่งใช้เวลาเป็นส่วนใหญ่ในหลักสูตร โดยมีผู้ร่วมวิจัยที่เป็นผู้แทนปราชญ์ชาวบ้านเป็นผู้สอน

6. จัดโครงการหรือกิจกรรมเสริมการเรียนรู้ในหลักสูตร

โครงการหรือกิจกรรมเสริมการเรียนรู้บางทีเรียกว่ากิจกรรมนอกหลักสูตร เป็นกิจกรรมที่จัดขึ้นเพิ่มเติมนอกเหนือจากการเรียนการสอนตามหลักสูตร โดยมีจุดมุ่งหมายเพื่อพัฒนาผู้เรียนให้บรรลุเป้าหมายตามที่หลักสูตรกำหนดไว้ เนื่องจากการเรียนรู้ในหลักสูตรอาจไม่เพียงพอที่จะทำให้นักเรียนทุกคนบรรลุเป้าหมายดังกล่าว ฉะนั้นในการวิจัยครั้งนี้ ผู้ร่วมวิจัยจึงได้กำหนดโครงการหรือกิจกรรมเสริมการเรียนรู้ในหลักสูตรไว้ดังนี้ 1) โครงการศึกษาดูงานเกี่ยวกับอาชีพทอผ้า 2) โครงการแปรรูปผ้าเป็นผลิตภัณฑ์ 3) การจัดหาแหล่งจำหน่ายผ้าและสินค้า 4) โครงการศึกษาดูงานเกี่ยวกับการทำอุปกรณ์ทอผ้า 5) โครงการส่งเสริม สืบสานหัตกรรมพื้นบ้านผ้าทอลายลูกแก้วสู่ลูกหลานบ้านเฮา

ผลจากการจัดโครงการหรือกิจกรรมเสริมการเรียนรู้ในหลักสูตร พบว่ามีผลทำให้นักเรียนได้รับความรู้และประสบการณ์เพิ่มขึ้น

7. ประเมินผลการเรียนรู้

ผู้ร่วมวิจัยได้ทำหน้าที่ประเมินผลการเรียนรูของนักเรียน ตามหน้าที่ที่ได้รับมอบหมาย แล้วสรุปผลร่วมกัน ซึ่งพบว่า การจัดกิจกรรมการเรียนรู้ในการวิจัยครั้งนี้ ทำให้นักเรียนมีทักษะในการทำงานอาชีพทอผ้าลายลูกแก้ว และอาชีพทำอุปกรณ์ทอผ้าในระดับดี และมีความสนใจเพิ่มขึ้น จากกระบวนการในการจัดการเรียนรู้ทั้งหมดที่กล่าวมา สรุปเป็นภาพรูปแบบการจัดการเรียนรู้โดยใช้ชุมชนเป็นฐานในกลุ่มสาระการเรียนรู้การงานอาชีพและเทคโนโลยีได้ดังนี้

ภาพประกอบ 4 รูปแบบการจัดการเรียนรู้โดยใช้ชุมชนเป็นฐาน

บทที่ 5
สรุปผล อภิปรายผล และข้อเสนอแนะ

การวิจัยเรื่อง การพัฒนารูปแบบการจัดการเรียนรู้โดยใช้ชุมชนเป็นฐานเพื่อสร้างความสนใจและทักษะในอาชีพท้องถิ่นของนักเรียนโรงเรียนบ้านพะแนงวิทยา เป็นรูปแบบการวิจัยเชิงปฏิบัติการแบบมีส่วนร่วม (Participatory Action Research: PAR) โดยมีจุดมุ่งหมายเพื่อ 1) พัฒนาหลักสูตรท้องถิ่นในกลุ่มสาระการเรียนรู้การงานอาชีพและเทคโนโลยีโดยใช้ชุมชนเป็นฐาน 2) ศึกษาผลการเปลี่ยนแปลงความสนใจ และทักษะในอาชีพท้องถิ่นจากการจัดการเรียนรู้โดยใช้ชุมชนเป็นฐาน 3) พัฒนารูปแบบการจัดการเรียนรู้โดยใช้ชุมชนเป็นฐานในกลุ่มสาระการเรียนรู้การงานอาชีพและเทคโนโลยี

วิธีดำเนินการวิจัย

1. กลุ่มเป้าหมาย

กลุ่มเป้าหมายในการวิจัยเป็นชาวบ้านพะแนงบุคลากรของโรงเรียนบ้านพะแนงวิทยา ซึ่งได้มาจากการเจาะจงเลือกบุคคลที่มีตำแหน่งและบทบาทหน้าที่เกี่ยวข้องกับการพัฒนาและใช้หลักสูตรที่จะสร้างขึ้น และสมัครใจเข้าร่วมการวิจัยตลอดโครงการ ประกอบด้วย 1) กลุ่มผู้ร่วมวิจัย ได้แก่ ผู้อำนวยการโรงเรียนบ้านพะแนงวิทยา ครูสอนกลุ่มสาระการเรียนรู้การงานอาชีพและเทคโนโลยีช่วงชั้นที่ 3 ครูสอนช่วงชั้นที่ 3 จำนวน 5 คน และกลุ่มคนในชุมชน ผู้ปกครองนักเรียนชั้นมัธยมศึกษาปีที่ 3 จำนวน 5 คน คณะกรรมการสถานศึกษา จำนวน 5 คน และปราชญ์ชาวบ้าน จำนวน 5 คน 2) กลุ่มนักเรียนที่ได้รับการพัฒนา เป็นนักเรียนชั้นมัธยมศึกษาปีที่ 3 โรงเรียนบ้านพะแนงวิทยา ในภาคการศึกษา 2554 จำนวน 23 คน รวมจำนวนเป้าหมายทั้งสิ้น 44 คน

2. เครื่องมือที่ใช้ในการวิจัย

เครื่องมือที่ใช้ในการวิจัยมีทั้งเชิงปริมาณและคุณภาพ ประกอบด้วย 1) แบบสอบถาม และแบบทดสอบเพื่อประเมิน 1.1) ความสนใจในอาชีพทอผ้าลายลูกแก้ว 1.2) ความสนใจในอาชีพทำอุปกรณ์ทอผ้า 1.3) ความรู้ในอาชีพทอผ้าลายลูกแก้ว 1.4) ความรู้ในอาชีพทำอุปกรณ์ทอผ้า 1.5) เจตคติต่ออาชีพทอผ้าลายลูกแก้ว 1.6) เจตคติต่ออาชีพทำอุปกรณ์ทอผ้า มีค่าความเชื่อมั่นทั้งฉบับเท่ากับ 0.86, 0.88, 0.75, 0.78, 0.82, 0.86 ตามลำดับ 2) แบบสังเกตทักษะการทำงานทอผ้าลายลูกแก้ว 3) แบบสังเกตทักษะการทำงานทำอุปกรณ์ทอผ้า และเครื่องมือที่ใช้ในการเก็บรวบรวมข้อมูลเชิงคุณภาพ ได้แก่ แนวคำถามสัมภาษณ์ผู้ร่วมวิจัย และอุปกรณ์ช่วยเสริม ได้แก่ กล้องถ่ายภาพ และเครื่องบันทึกเสียง

3. ขั้นตอนและวิธีการดำเนินการวิจัย

แบ่งเป็น 2 ระยะหลัก ได้แก่ ระยะก่อนดำเนินการวิจัย และระยะดำเนินการการวิจัย มีรายละเอียดดังนี้

3.1 ระยะก่อนดำเนินการวิจัย ในขั้นตอนนี้ ผู้วิจัยดำเนินการดังต่อไปนี้

3.1.1 ศึกษาข้อมูลของพื้นที่ที่จะทำการวิจัย

1) ศึกษาข้อมูลเบื้องต้นของโรงเรียนบ้านพะแนงวิทยา และหมู่บ้านพะแนง เพื่อหาข้อมูล ประกอบการวางแผนและดำเนินการวิจัยต่อไปในประเด็นที่เกี่ยวข้องดังนี้ 1.1) ลักษณะโอกาสที่ได้รับความร่วมมือในการทำวิจัยจากผู้ร่วมวิจัย 1.2) ลักษณะความสัมพันธ์ระหว่างชุมชนกับโรงเรียน 1.3) ความพร้อมของชุมชนในการเข้ามามีส่วนร่วมจัดการศึกษา และ 1.4) ปัญหาด้านการประกอบอาชีพของนักเรียนมัธยมศึกษาปีที่ 3 ภายหลังจบการศึกษาที่ไม่ได้ศึกษาต่อ

2) ผู้วิจัยติดต่อผู้บริหารโรงเรียนบ้านพะแนงวิทยา เพื่อชี้แจงรายละเอียดโครงการวิจัยและประสานขอความร่วมมือในการดำเนินการวิจัย

3) ลงพื้นที่ศึกษาข้อมูลของหมู่บ้านพะแนงอย่างละเอียดเกี่ยวกับบริบทด้านต่างๆ ได้แก่ ที่ตั้งและสภาพภูมิศาสตร์ด้านเศรษฐกิจ สังคมวัฒนธรรม การเมืองการปกครอง เทคโนโลยี สถานการณ์การมีงานทำและรายได้ของชาวบ้าน ปัญหาของนักเรียนที่เรียนจบชั้นมัธยมศึกษาปีที่ 3 และความต้องการของคนในชุมชนเกี่ยวกับการจัดการเรียนการสอนของโรงเรียน

4) ชี้แจงโครงการวิจัยให้คนในหมู่บ้านเข้าใจ โดยเข้าร่วมประชุมในโอกาสที่ชาวบ้านทำการประชาคมหมู่บ้านเพื่อทำแผนชุมชนประจำปี ณ ศาลาประชาคมหมู่บ้านพะแนง

3.1.2 เตรียมความพร้อมให้แก่ผู้ร่วมวิจัย

1) จัดประชุมเชิงปฏิบัติการกลุ่มบุคคลเป้าหมายที่สมัครใจเข้าร่วมวิจัย เป็นเวลา 1 วัน มีวัตถุประสงค์ เพื่อเสริมสร้างความตระหนักในศักยภาพของตนเองให้แก่ผู้แทนฝ่ายต่างๆ ในชุมชนที่เกี่ยวข้องกับการจัดการศึกษาของโรงเรียน และสร้างการยอมรับศักยภาพในการจัดการศึกษาของชุมชนให้แก่ผู้บริหาร และผู้แทนครูในโรงเรียน

2) จัดประชุมเชิงปฏิบัติการเตรียมความพร้อมก่อนทำวิจัย เป็นเวลา 1 วัน มีวัตถุประสงค์ เพื่อเตรียมตัวให้ผู้ร่วมวิจัยเข้าใจกระบวนการวิจัยปฏิบัติการแบบมีส่วนร่วม และยินดีเข้าร่วมกิจกรรมตลอดครบทุกขั้นตอนของการวิจัย

3.2 ระยะดำเนินการวิจัย มีการดำเนินการวิจัยเชิงปฏิบัติการแบบมีส่วนร่วมตั้งแต่ การวางแผน การปฏิบัติ การสังเกต และการสะท้อนผล จำนวน 3 วงรอบ พอสรุป ได้ดังนี้ วงรอบที่ 1) จัดประชุมระดมความคิดเห็นของผู้ร่วมวิจัย เพื่อวางแผนสร้างความสนใจและทักษะอาชีพท้องถิ่นให้แก่นักเรียน โดยใช้เทคนิคการรวมพลังอย่างสร้างสรรค์ A-I-C และจัดประชุมปฏิบัติการเตรียมความพร้อมในการพัฒนาหลักสูตรและการจัดการเรียนรู้ตามรูปแบบการสอนให้นักเรียนสร้างความรู้เอง (Constructivism) ผลที่ได้จากการจัดกิจกรรมในขั้นนี้ ได้แก่ หลักสูตรทอผ้าลายลูกแก้วและทำอุปกรณ์ทอผ้า โครงการหรือกิจกรรมเสริมการเรียนรู้ในหลักสูตร

วงรอบที่ 2) เป็นการสร้างความสนใจและทักษะในอาชีพท้องถิ่นให้แก่นักเรียน โดยผู้ร่วมวิจัยได้นำหลักสูตรไปใช้ในการจัดการเรียนรู้ และดำเนินการโครงการหรือกิจกรรมเสริมการเรียนรู้ 2 โครง และวงรอบที่ 3) เป็นการปรับปรุงความสนใจและทักษะในอาชีพท้องถิ่นให้แก่นักเรียน เนื่องจากนักเรียนยังไม่มีความสนใจและทักษะในอาชีพตามเป้าหมาย โดยมีการปรับปรุงกิจกรรมการเรียนการสอน และจัดโครงการเพิ่มเติม 3 โครง

4. การเก็บรวบรวมข้อมูล

ผู้วิจัยเก็บรวบรวมทั้ง 2 ประเภท คือ 1) ข้อมูลเชิงปริมาณ ได้แก่ ความสนใจในอาชีพ และทักษะในอาชีพ (ความรู้ ความชำนาญ และเจตคติ) 2) ข้อมูลเชิงคุณภาพ ได้แก่ ทักษะการทำงาน ข้อมูลเกี่ยวกับบริบทของพื้นที่ที่ทำวิจัย ความคิดเห็น ความรู้สึก การแสดงออก และท่าทีของบุคคลที่เกี่ยวข้องกับการวิจัย ดังนั้นในการเก็บรวบรวมข้อมูลจึงใช้เครื่องมือหลายแบบ ได้แก่ แบบสอบถาม แบบสังเกต แบบทดสอบ และใช้อุปกรณ์ เช่น กล้องถ่ายรูป เครื่องบันทึกเสียง เป็นต้น โดยมีผู้ที่เกี่ยวข้องกับการเก็บรวบรวมข้อมูล ได้แก่ ผู้วิจัย ผู้ร่วมวิจัย และนักเรียนกลุ่มเป้าหมาย และมีการวางแผนเก็บข้อมูลดังนี้

4.1 การเก็บข้อมูลเชิงปริมาณ 1) ความสนใจในอาชีพทอผ้าลายลูกแก้ว และอาชีพทำอุปกรณ์ทอผ้า ใช้แบบสอบถามความสนใจในอาชีพแยกกัน 2 ฉบับ โดยให้นักเรียนทำแบบสอบถามก่อนเรียนและหลังเรียน 2) ทักษะในอาชีพทอผ้าลายลูกแก้ว และอาชีพทำอุปกรณ์ทอผ้า ซึ่งประกอบด้วยความรู้ในอาชีพ ความชำนาญในอาชีพ และเจตคติต่ออาชีพ เก็บรวบรวมข้อมูลโดยใช้แบบทดสอบความรู้ในอาชีพ แบบสังเกตทักษะการปฏิบัติงาน แบบสอบถามเจตคติต่ออาชีพ แยกกัน โดยให้นักเรียนทำแบบทดสอบความรู้ และแบบสอบถามเจตคติก่อนเรียนและหลังเรียน ส่วนความชำนาญในอาชีพประเมินจากการปฏิบัติงานในระหว่างเรียน

4.2 การเก็บข้อมูลเชิงคุณภาพ 1) ข้อมูลทั่วไปเกี่ยวกับพื้นที่ที่ทำวิจัย เช่น ข้อมูลเกี่ยวกับบริบทด้านต่างๆ ข้อมูลเกี่ยวกับปัญหาการจัดการเรียนการสอนของโรงเรียน เป็นต้น เก็บรวบรวมด้วยการสัมภาษณ์คนในหมู่บ้าน และบุคลากรในโรงเรียน 2) ข้อมูลเกี่ยวกับความคิดเห็น ความรู้สึกของผู้ร่วมวิจัยจากการเข้าร่วมกิจกรรมต่างๆ เช่น การประชุม การจัดโครงการต่างๆ ใช้วิธีการสัมภาษณ์แบบปลายเปิด ตามประเด็นที่ผู้วิจัยได้เตรียมไว้ล่วงหน้า และสังเกตพฤติกรรมของผู้ร่วมวิจัย 3) ข้อมูลเกี่ยวกับความสนใจ และทักษะในการปฏิบัติงานของนักเรียน เก็บรวบรวมข้อมูลด้วยวิธีการสัมภาษณ์ผู้ร่วมวิจัยที่ทำหน้าที่สอนทั้งภาคเนื้อหา และภาคปฏิบัติ โดยสัมภาษณ์แบบปลายเปิด ตามแนวคำถามที่ผู้วิจัยได้เตรียมไว้ล่วงหน้า และสังเกตพฤติกรรมนักเรียนในขณะเรียน

5. การประมวลผลข้อมูล

5.1 การประมวลผลข้อมูลเชิงปริมาณ

คะแนนที่ได้จากแบบสอบถามความสนใจในอาชีพทอผ้าลายลูกแก้ว ความสนใจในอาชีพทำอุปกรณ์ทอผ้า เจตคติต่ออาชีพทอผ้าลายลูกแก้ว เจตคติต่ออาชีพทำอุปกรณ์ทอผ้า ความรู้ในอาชีพทอผ้าลายลูกแก้ว ความรู้ในอาชีพทำอุปกรณ์ทอผ้า และทักษะการปฏิบัติงาน วิเคราะห์ด้วยการหาค่าเฉลี่ย ค่าเบี่ยงเบนมาตรฐาน และค่าร้อยละ นำมาเปรียบเทียบระหว่างก่อนเรียนและหลังเรียน และแปลผลโดยเปรียบเทียบกับเกณฑ์ที่ผู้ร่วมวิจัยได้กำหนดไว้

5.2 ข้อมูลเชิงคุณภาพ ได้แก่ ข้อเท็จจริงต่างๆ ที่เกี่ยวข้องกับการวิจัยที่มีอยู่แล้วในพื้นที่ที่ทำการวิจัย ซึ่งผู้วิจัย และผู้ร่วมวิจัยมิได้เป็นผู้มีส่วนในการสร้างข้อมูลเหล่านั้นขึ้นมา ได้แก่ บริบทของชุมชนบ้านพะแนง อันเกี่ยวข้องกับประวัติและความเป็นมาของหมู่บ้านพะแนง สภาพทางด้านเศรษฐกิจ สังคมวัฒนธรรม การเมือง การปกครอง และเทคโนโลยี สถานการณ์การมีงานทำและรายได้ของคนในหมู่บ้าน ข้อมูลดังกล่าวอยู่ในรูปแบบต่างๆ เช่น ภาพ เอกสาร วัตถุ สิ่งของ เป็นต้น และข้อมูลเชิงคุณภาพที่เกิดขึ้นจากกระบวนการทำวิจัย เช่น ความคิดเห็น ความตระหนักในศักยภาพตนเองในด้านการจัดการศึกษาของผู้ร่วมวิจัย กระบวนการพัฒนาหลักสูตรท้องถิ่น การมีส่วนร่วมในกระบวนการวิจัย ความสนใจและทักษะในอาชีพท้องถิ่นของนักเรียน วิเคราะห์ตามกระบวนการวิเคราะห์ข้อมูลเชิงคุณภาพตามแนวคิดของ สุภางค์ จันทวานิช (2552) ซึ่งมีวิธีการโดยสรุปได้แก่ การใช้แนวคิดทฤษฎีและการสร้างกรอบแนวคิดสำหรับการวิเคราะห์ การตรวจสอบข้อมูล การจดบันทึกและการทำดัชนีข้อมูล สร้างข้อสรุปชั่วคราว และกำจัดข้อมูล แล้วจึงสร้างบทสรุป

5.3 ในการวิจัยครั้งนี้จำเป็นต้องมีการวิเคราะห์ข้อมูลเชิงปริมาณร่วมกับการวิเคราะห์ข้อมูลเชิงคุณภาพเพื่อให้ได้ข้อสรุปที่มีความชัดเจน ครอบคลุม และถูกต้องมากยิ่งขึ้น

สรุปผลการวิจัย

1. ผลการพัฒนาหลักสูตรท้องถิ่นในกลุ่มสาระการเรียนรู้การงานอาชีพและเทคโนโลยีโดยใช้ชุมชนเป็นฐาน ตามจุดมุ่งหมายการวิจัยข้อ 1

ในการพัฒนาหลักสูตรท้องถิ่นครั้งนี้ ยึดแนวคิดการเข้าเป็นแนวร่วมระหว่างชุมชนกับโรงเรียน (Community-based School Curriculum) โดยมีผู้วิจัยทำหน้าที่เป็นผู้ประสานการทำงานร่วมกันของผู้ร่วมวิจัยที่เป็นผู้แทนครู และผู้ร่วมวิจัยที่เป็นผู้แทนของคนในชุมชน สามารถสรุปกระบวนการพัฒนาหลักสูตรท้องถิ่นในกลุ่มสาระการเรียนรู้การงานอาชีพและเทคโนโลยีโดยใช้ชุมชนเป็นฐาน โดยมีขั้นตอนใหญ่ๆ 5 ขั้น ดังนี้

1.1 วิเคราะห์ปัญหาและความต้องการในการพัฒนาการสอนอาชีพให้แก่นักเรียน โดยจัดประชุมระดมพลังอย่างสร้างสรรค์ด้วยเทคนิค A-I-C มาใช้ในการจัดกิจกรรม ขั้นนี้ผู้ร่วมวิจัยได้วิเคราะห์ถึงสภาพปัญหาที่เกิดขึ้นจากการจัดกิจกรรมการเรียนรู้ในโรงเรียนเกี่ยวกับวิชาในกลุ่มสาระการเรียนรู้การงานอาชีพและเทคโนโลยี ซึ่งส่งผลกระทบต่อคุณภาพของนักเรียนที่สำเร็จการศึกษา และมีความเกี่ยวเนื่องกับสภาพปัญหาการประกอบอาชีพของนักเรียนที่ไม่ได้ศึกษาต่อ หรือนักเรียนที่ออกกลางคัน ฉะนั้น ผู้ร่วมวิจัยจึงมีความต้องการที่จะสอนอาชีพเพิ่มเติมให้แก่นักเรียน เพื่อให้นักเรียนนำไปเป็นช่องทางในการประกอบอาชีพเสริมอาชีพหลักของพ่อแม่ คือ การทำนา

1.2 เลือกอาชีพในชุมชนมาสร้างเป็นหลักสูตร ในขั้นนี้ ผู้ร่วมวิจัยได้เสนออาชีพต่างๆ ในชุมชนที่เห็นว่ามีความเหมาะสมที่จะนำมาถ่ายทอดให้แก่นักเรียน ทั้งนี้ ผู้ร่วมวิจัยได้เลือกอาชีพทอผ้าลายลูกแก้ว เพราะเห็นว่าเป็นภูมิปัญญาท้องถิ่นที่มีชื่อเสียงของหมู่บ้าน และมีปราชญ์ชาวบ้านเป็นที่ยอมรับในหมู่บ้านเป็นจำนวนมาก และได้เลือกการทำอุปกรณ์ทอผ้าเพิ่มร่วมด้วย เพื่อเป็นการส่งเสริมอาชีพทอผ้าลายลูกแก้ว และเป็นทางเลือกสำหรับนักเรียนที่ไม่สนใจเรียนการทอผ้าลายลูกแก้ว

1.3 สร้างหลักสูตร มีขั้นตอนดำเนินการ 4 ขั้น ได้แก่

1) ผู้ร่วมวิจัยร่วมกันกำหนดโครงร่างหลักสูตรเบื้องต้น เป็นการกำหนดโครงร่างเนื้อหาที่ต้องการนำมาถ่ายทอดให้นักเรียนว่า นักเรียนควรจะได้เรียนรู้เกี่ยวกับเรื่องอะไรบ้าง เพื่อให้สามารถนำไปประกอบอาชีพได้

2) ผู้ร่วมวิจัยที่เป็นผู้แทนครูถอดความรู้จากปราชญ์ชาวบ้าน โดยไปศึกษาทำความเข้าใจเกี่ยวกับการทอผ้าลายลูกแก้ว และการทำอุปกรณ์ทอผ้าจากในด้านนี้ในหมู่บ้าน เพื่อให้มั่นใจได้ว่าเอกสารหลักสูตรที่เขียนขึ้นนั้นถูกต้องตามที่ปฏิบัติกันอยู่จริง จากนั้นจึงนำข้อมูลที่ได้มาปรับโครงร่างหลักสูตรอีกครั้ง

3) วิพากษ์โครงร่างหลักสูตร โดยมีผู้เชี่ยวชาญด้านการสร้างหลักสูตรท้องถิ่นในเรื่องนั้นๆ ทำการวิพากษ์หลักสูตรร่วมกับผู้ร่วมวิจัยที่เป็นปราชญ์ชาวบ้าน และผู้ร่วมวิจัยคนอื่นๆ ซึ่งผู้เชี่ยวชาญได้ให้คำแนะนำการปรับปรุงหลักสูตรในส่วนต่างๆ จากนั้นจึงนำหลักสูตรไปปรับปรุงตามข้อเสนอแนะของผู้เชี่ยวชาญและปราชญ์ชาวบ้าน

4) จัดทำแผนการจัดการเรียนรู้ สื่อการสอน และเครื่องมือวัดประเมินผลการเรียนตามหลักสูตร ผู้ร่วมวิจัยแบ่งหน้าที่ความรับผิดชอบเกี่ยวกับการจัดการเรียนรู้ในหลักสูตรให้แก่กัน เช่น การจัดทำแผนการเรียนรู้ การเตรียมสื่อการเรียนการสอน การสร้างเครื่องมือวัดประเมินผลการเรียนตามหลักสูตร กำหนดผู้สอน แนวทางการจัดกิจกรรมการเรียนการสอน เป็นต้น

1.4 วิพากษ์หลักสูตร โดยผู้วิจัยร่วมกับผู้ร่วมวิจัยพิจารณารายละเอียดของหลักสูตรและเอกสารประกอบหลักสูตรทั้งหมด เพื่อนำไปปรับปรุงให้ดีขึ้นก่อนจะนำไปทดลองใช้

1.5 ทดลองใช้และปรับปรุงหลักสูตร ในขั้นตอนนี้ผู้ร่วมวิจัยที่เป็นผู้แทนครู นำแผนการจัดการเรียนรู้ไปทดลองใช้กับนักเรียนที่ไม่ใช่กลุ่มตัวอย่าง แต่มีลักษณะเหมือนกลุ่มตัวอย่าง คือ นักเรียนชั้นมัธยมศึกษาปีที่ 3 โรงเรียนบ้านพะแนงวิทยา จำนวน 40 คน แยกเป็นกลุ่มทดลองแผนการจัดการเรียนรู้อาชีพทอผ้าลายลูกแก้ว 14 คน และกลุ่มทดลองแผนการจัดการเรียนรู้ทำอุปกรณ์ทอผ้า 26 คน โดยทดลองเฉพาะบางแผนที่กิจกรรมการเรียนเน้นการนำเสนอเนื้อหาสาระ แต่ไม่สามารถทดลองแผนที่กิจกรรมเป็นการฝึกปฏิบัติ เพราะต้องใช้เวลานาน และใช้วัสดุ-อุปกรณ์จริง และในขณะเดียวกันก็มีการทดลองใช้เครื่องมือวัดประเมินผลการเรียนที่จัดทำไว้ด้วย แล้วนำข้อบกพร่องที่พบมาใช้ในการปรับปรุงแผนการจัดการเรียนรู้ และเครื่องมือวัดประเมินผล

รายละเอียดของหลักสูตรท้องถิ่น โดยสรุปประกอบด้วย

<u>ชื่อหลักสูตร</u> รายวิชาอาชีพทอผ้าลายลูกแก้วและทำอุปกรณ์ทอผ้า เป็นหลักสูตรท้องถิ่นกลุ่มสาระการเรียนรู้การงานอาชีพและเทคโนโลยี สำหรับนักเรียนชั้นมัธยมศึกษาปีที่ 3 กำหนดเวลาเรียนรวมทั้งการวัดประเมินผลไว้ 60 ชั่วโมง

<u>หลักการ</u>มี 3 ข้อ ได้แก่ 1) มุ่งให้ผู้เรียนนำความรู้และประสบการณ์ที่ได้จากการเรียนนำไปใช้ประโยชน์ในการพัฒนาอาชีพ 2) ให้ชุมชนและปราชญ์ชาวบ้านในท้องถิ่นมีส่วนร่วมในการพัฒนาการจัดการเรียนรู้ และ 3) มุ่งให้ผู้เรียนมีเห็นคุณค่าของภูมิปัญญาท้องถิ่น

<u>จุดหมาย</u>มี 4 ข้อ ได้แก่ 1) มีความรู้ ความชำนาญและคุณลักษณะที่ดีในการทำงาน และสามารถทำงานร่วมกับผู้อื่นได้ 2) สามารถปฏิบัติเพื่อส่งเสริม ฟื้นฟู และอนุรักษ์ภูมิปัญญาท้องถิ่นของชุมชนที่ตนอาศัยอยู่ได้ 3) ตระหนักและเห็นคุณค่าของภูมิปัญญาท้องถิ่น มีความรักและหวงแหนท้องถิ่นที่ตนอาศัยอยู่ และ 4) สามารถนำความรู้ไปใช้ประกอบอาชีพได้จริง

<u>โครงสร้างเนื้อหา</u>แบ่งเป็น 2 กลุ่มแต่มีการบูรณาการร่วมกัน ซึ่งผู้เรียนสามารถเลือกเรียนได้ตามความสนใจ ได้แก่ 1) เรียนทอผ้าลายลูกแก้ว หรือ 2)เรียนทำอุปกรณ์ทอผ้า แต่ละกลุ่มมี 8 หน่วยการเรียน มีสาระโดยสรุป ดังนี้ อาชีพในท้องถิ่น หลักการเตรียมตัวประกอบอาชีพในท้องถิ่น ประวัติความเป็นมาและหลักการอนุรักษ์ผ้าลายลูกแก้ว ศัพท์เฉพาะที่ใช้ในการทอผ้าลายลูกแก้ว ลักษะของลายลูกแก้ว การเตรียมเครื่องมืออุปกรณ์ในการทอ การออกแบบลายผ้า ปฏิบัติการทอผ้า การออกแบบและการจัดการผลิตภัณฑ์ การศึกษาแบบ แบบอุปกรณ์ทอผ้า เครื่องมือ-อุปกรณ์งานไม้ การทำงานไม้ ปฏิบัติการทำอุปกรณ์ทอผ้า

<u>คำอธิบายรายวิชา</u> รวบรวมข้อมูลเกี่ยวกับอาชีพในท้องถิ่น สรุปและเปรียบเทียบลักษณะทั่วไปของอาชีพนั้น อธิบายหลักการเตรียมตัวเพื่อการประกอบอาชีพ ศึกษาความเป็นมา อธิบายลักษณะของลายลูกแก้ว เสนอวิธีการอนุรักษ์ผ้าทอลายลูกแก้ว ศึกษาคุณสมบัติของเส้นใย หลักการย้อมสี ประโยชน์และวิธีการใช้อุปกรณ์ทอผ้า ศึกษาหลักการออกแบบและแปรรูปผ้าเป็นผลิตภัณฑ์ การจัดการผลิตภัณฑ์ เลือกฝึกทักษะทอผ้าลายลูกแก้ว หรือช่างทำอุปกรณ์ทอผ้าตามความสนใจ โดยใช้กระบวนการเรียนรู้ควบคู่การปฏิบัติจริง กระบวนการกลุ่ม กระบวนการสร้างความรู้ ฝึกปฏิบัติทอผ้า หรือทำอุปกรณ์ทอผ้า ฝึกออกแบบลายผ้าเหยียบประยุกต์หรือดัดแปลงอุปกรณ์ทอผ้า เพื่อให้ผู้เรียนมีความรู้ความเข้าใจ ภูมิใจและเห็นคุณค่าเกี่ยวกับอาชีพในท้องถิ่น มีทักษะและมีความสนใจในการทอผ้าลายลูกแก้ว หรือการทำอุปกรณ์ทอผ้า เพื่อเป็นแนวทางในการนำไปประกอบเป็นอาชีพ

<u>ผลการเรียนรู้</u> รวม 23 ผลการเรียนรู้ จำแนกเป็นผลการเรียนรู้ด้านความรู้ (K) 9 ข้อ ด้านคุณลักษณะ (A) 3 ข้อ และด้านกระบวนการ (P) 11 ข้อ

<u>แนวทางในการจัดการเรียนการสอน</u> จัดกิจกรรมการเรียนรู้ 2 ส่วน คือ ภาคเนื้อหา ใช้วิธีการสอนตามรูปแบบการสอนให้นักเรียนสร้างความรู้เอง และภาคปฏิบัติ เน้นวิธีการสอนแบบสาธิต ผู้สอนได้แก่ ผู้ร่วมวิจัยที่เป็นผู้แทนครูสอนภาคเนื้อหา ส่วนผู้ร่วมวิจัยที่เป็นปราชญ์ชาวบ้านสอนภาคปฏิบัติ และเวลาเรียนส่วนใหญ่เป็นเวลาสอนภาคปฏิบัติ

<u>วิธีการวัดประเมินผล</u> มีการวัดผลประเมินผลเพื่อปรับปรุงการเรียน และตัดสินผลการเรียน กำหนดคะแนนเป็น 3 ส่วน คือ คะแนนจากการทำกิจกรรมในระหว่างเรียนภาคเนื้อหา คะแนนฝึกปฏิบัติงาน และการทดสอบหลังเรียนในอัตราส่วน 30 : 50 : 20

2. ผลการเปลี่ยนแปลงความสนใจ และทักษะในอาชีพท้องถิ่นจากการจัดการเรียนรู้โดยใช้ชุมชนเป็นฐาน ตามจุดมุ่งหมายการวิจัยข้อ 2

2.1 ความสนใจในอาชีพท้องถิ่น

2.1.1 ความสนใจในอาชีพทอผ้าลายลูกแก้ว

จากการวิจัยพบว่า หลังเรียนนักเรียนที่เรียนทอผ้าลายลูกแก้วมีความสนใจในอาชีพทอผ้าลายลูกแก้วอยู่ในระดับสนใจมาก ($\bar{X}$ = 4.27, S.D. = 6.82, Range 1-5) ซึ่งมากกว่าเกณฑ์มาตรฐานที่กำหนดไว้ และเมื่อเปรียบเทียบคะแนนเฉลี่ยความสนใจระหว่างก่อนเรียน ($\bar{X}$ = 3.92, S.D. = 5.55, Range 1-5) และหลังเรียน พบว่าคะแนนเฉลี่ยความสนใจหลังเรียนสูงกว่าก่อนเรียน โดยพบว่า ปัจจัยที่มีผลต่อการทำให้นักเรียนสนใจ ได้แก่ 1) การได้รับประสบการณ์ที่ประสบความสำเร็จที่ได้รับจากการเรียน 2) การมองเห็นคุณค่าของการทอผ้าลายลูกแก้ว 3) มีประสบการณ์ในการทอผ้ามาก่อน 4) อยู่ในสิ่งแวดล้อมที่มีคนทอผ้าให้เห็น

2.1.2 ความสนใจในอาชีพทำอุปกรณ์ทอผ้า

จากการวิจัยพบว่า หลังเรียนนักเรียนที่เรียนทำอุปกรณ์ทอผ้ามีความสนใจในอาชีพทำอุปกรณ์ทอผ้าอยู่ในระดับสนใจ ($\bar{X}$ = 4.09, S.D. = 7.79, Range 1-5) ซึ่งเป็นไปตามเกณฑ์มาตรฐานที่กำหนดไว้ และเมื่อเปรียบเทียบคะแนนเฉลี่ยความสนใจระหว่างก่อนเรียน ($\bar{X}$ = 3.09, S.D. = 7.43) และหลังเรียน พบว่าคะแนนเฉลี่ยความสนใจหลังเรียนสูงกว่าก่อนเรียน แต่ไม่พบปัจจัยที่ชัดเจนที่ทำให้นักเรียนสนใจ

2.2 ทักษะในอาชีพท้องถิ่น

2.2.1 ทักษะในอาชีพทอผ้าลายลูกแก้ว

ทักษะในอาชีพทอผ้าลายลูกแก้ว เป็นผลรวมของความรู้ในอาชีพ ความชำนาญในการปฏิบัติงาน และเจตคติต่ออาชีพ จากผลการวิจัยพบว่า ด้านความรู้ในอาชีพ หลังเรียน นักเรียนที่เรียนทอผ้าลายลูกแก้ว มีคะแนนเฉลี่ยด้านความรู้ในอาชีพเท่ากับ 16.50 จากคะแนนเต็ม 20 เมื่อเปรียบเทียบกับคะแนนเฉลี่ยก่อนเรียนพบว่า คะแนนเฉลี่ยหลังเรียนสูงกว่าก่อนเรียน เมื่อเปรียบเทียบกับเกณฑ์มาตรฐานที่กำหนดไว้ พบว่าคะแนนเฉลี่ยสูงกว่าเกณฑ์มาตรฐานที่กำหนดไว้ ด้านความชำนาญในการปฏิบัติงาน พบว่านักเรียนมีคะแนนเฉลี่ยความชำนาญการทอผ้าลายลูกแก้วเท่ากับ 12.95 เมื่อเปรียบเทียบกับเกณฑ์ พบว่านักเรียนมีความชำนาญอยู่ในระดับมาก ด้านเจตคติ พบว่า หลังเรียนนักเรียนมีคะแนนเฉลี่ยเจตคติต่ออาชีพทอผ้าลายลูกแก้วเท่ากับ 4.05 เมื่อเปรียบเทียบกับคะแนนเฉลี่ยก่อนเรียนพบว่า คะแนนเฉลี่ยหลังเรียนสูงกว่าก่อนเรียน เมื่อเปรียบเทียบกับเกณฑ์มาตรฐานที่กำหนดไว้ พบว่า คะแนนเฉลี่ยสูงกว่าเกณฑ์มาตรฐานที่กำหนดไว้ และสรุปร้อยละคะแนนเฉลี่ยทักษะการทำงานในอาชีพทอผ้าลายลูกแก้ว เท่ากับ 83.27 เมื่อเปรียบเทียบกับเกณฑ์พบว่านักเรียนมีทักษะการทำงานอยู่ในระดับดี

ขั้นตอนการทอผ้าที่นักเรียนมีคะแนนเฉลี่ยสูงสุด คือ การกวักด้าย ($\bar{X}$ = 13.94, S.D.= 1.06, Range 1-15) และการปั่นหลอด ($\bar{X}$ = 13.50, S.D.= 0.89) ส่วนขั้นตอนการทอผ้าที่นักเรียนมีคะแนนเฉลี่ยต่ำที่สุด ได้แก่ ขั้นการทอ ($\bar{X}$ = 12.31, S.D.= 2.18)

ส่วนปัจจัยที่ส่งเสริมให้นักเรียนมีทักษะการปฏิบัติงานทอผ้าอยู่ในระดับดี ได้แก่ 1) นักเรียนทุกคนได้ฝึกปฏิบัติจริง 2) ความสามารถในถ่ายทอดของปราชญ์ชาวบ้านที่ทำให้นักเรียนเข้าใจง่าย 3) ประสบการณ์เดิมในเรื่องการทอผ้าของนักเรียน

2.2.2 ทักษะในอาชีพทำอุปกรณ์ทอผ้า

จากผลการวิจัยพบว่า ด้านความรู้ในอาชีพ หลังเรียน นักเรียนที่เรียนทำอุปกรณ์ทอผ้ามีคะแนนเฉลี่ยด้านความรู้ในอาชีพเท่ากับ 15.27 จากคะแนนเต็ม 20 เมื่อเปรียบเทียบกับคะแนนเฉลี่ยก่อนเรียนพบว่า คะแนนเฉลี่ยหลังเรียนสูงกว่าก่อนเรียน เมื่อเปรียบเทียบกับเกณฑ์มาตรฐานที่กำหนดไว้ พบว่า คะแนนเฉลี่ยสูงกว่าเกณฑ์มาตรฐานที่กำหนดไว้ ด้านความชำนาญในการปฏิบัติงาน พบว่านักเรียนมีคะแนนเฉลี่ยความชำนาญการทำอุปกรณ์ทอผ้าเท่ากับ 12.08 เมื่อเปรียบเทียบกับเกณฑ์ พบว่านักเรียนมีความชำนาญอยู่ในระดับมาก ด้านเจตคติ พบว่า หลังเรียนนักเรียนมีคะแนนเฉลี่ยเจตคติต่ออาชีพทำอุปกรณ์ทอผ้าเท่ากับ 4.06 เมื่อเปรียบเทียบกับคะแนนเฉลี่ยก่อนเรียนพบว่า คะแนนเฉลี่ยหลังเรียนสูงกว่าก่อนเรียน เมื่อเปรียบเทียบกับเกณฑ์มาตรฐานที่กำหนดไว้ พบว่า คะแนนเฉลี่ยสูงกว่าเกณฑ์มาตรฐานที่กำหนดไว้ และสรุปร้อยละคะแนนเฉลี่ยทักษะการทำงานในอาชีพทำอุปกรณ์ทอผ้า เท่ากับ 79.36 เมื่อเปรียบเทียบกับเกณฑ์พบว่านักเรียนมีทักษะการทำงานอยู่ในระดับดี

อุปกรณ์ทอผ้าที่นักเรียนมีคะแนนเฉลี่ยสูงสุด คือ กี่ ($\bar{X}$ = 14.26, S.D.= 0.13, Range 1-15) รองลงมาคือหลักเฝือ ($\bar{X}$ = 12.75, S.D.= 1.44) อุปกรณ์ที่นักเรียนมีคะแนนเฉลี่ยน้อยที่สุด คือ อัก ($\bar{X}$ = 9.50, S.D. = 0.89) รองลงมาคือ กระสวย ($\bar{X}$ = 10.94, S.D.= 1.06)

ส่วนปัจจัยที่ส่งเสริมให้นักเรียนมีทักษะการปฏิบัติงานทำอุปกรณ์ทอผ้าอยู่ในระดับดี ได้แก่ 1) นักเรียนทุกคนได้ฝึกปฏิบัติจริง 2) ผู้สอนมีอัธยาศัยดี ใจดี มีความเป็นกันเองกับนักเรียน 3) ทักษะเดิมของนักเรียนในเรื่องของการทำงานไม้

3. ผลการพัฒนารูปแบบการจัดการเรียนรู้ที่ใช้ชุมชนเป็นฐานในกลุ่มสาระการเรียนรู้การงานอาชีพและเทคโนโลยี ตามจุดมุ่งหมายการวิจัยข้อ 3

รูปแบบการจัดการเรียนรู้ที่ใช้ชุมชนเป็นฐานในกลุ่มสาระการเรียนรู้การงานอาชีพและเทคโนโลยี ที่ได้จากการวิจัยครั้งนี้ เป็นรูปแบบการวิจัยที่ผู้วิจัยได้สังเคราะห์จากกระบวนการดำเนินการวิจัย โดยกระบวนการขั้นตอน และองค์ประกอบต่างๆ ที่ผู้วิจัยได้ใช้ในการดำเนินการวิจัยครั้งนี้ พบขั้นตอนของการจัดการเรียนรู้ที่ใช้ชุมชนเป็นฐานในกลุ่มสาระการเรียนรู้การงานอาชีพและเทคโนโลยี ดังต่อไปนี้

ขั้นตอนที่ 1 ศึกษาศักยภาพของชุมชน จากการวิจัยพบว่า การจัดการเรียนรู้ที่ใช้ชุมชนเป็นฐานในกลุ่มสาระการเรียนรู้การงานอาชีพและเทคโนโลยีจะเกิดขึ้นได้ก็ต่อเมื่อ ชุมชนมีความพร้อมในการจัดการศึกษาร่วมกับทางโรงเรียนซึ่งพิจารณาได้จาก 1) มีภูมิปัญญาท้องถิ่นหรืออาชีพในท้องถิ่น 2) มีทรัพยากรที่จะนำมาร่วมจัดการศึกษา 3) มีปราชญ์ชาวบ้านหรือบุคคลที่มีความรู้ความสามารถในการสอนด้านอาชีพ 4) ชุมชนและโรงเรียนมีความสัมพันธ์ที่ดีต่อกัน

ขั้นตอนที่ 2 กระตุ้นบุคคลในชุมชนและบุคลากรในโรงเรียนให้เกิดความตระหนักและมีพลังอำนาจในการจัดการศึกษาร่วมกัน จากการศึกษาพบว่า แม้ชุมชนจะมีความพร้อมในการจัดการศึกษา แต่ถ้าหากขาดการกระตุ้นให้เกิดความตระหนักในศักยภาพของตนเอง และทางโรงเรียนไม่เปิดโอกาสให้เข้ามาร่วมจัดการศึกษาชุมชนก็จะไม่เข้ามามีส่วนร่วมในการจัดการศึกษาอย่างแท้จริง ฉะนั้นการกระตุ้นและเสริมสร้างพลังอำนาจให้แก่คนในชุมชน และบุคลากรของโรงเรียนจึงเป็นสิ่งจำเป็น

ขั้นตอนที่ 3 ศึกษาความต้องการพัฒนาด้านอาชีพในท้องถิ่นของนักเรียนและผู้เกี่ยวข้อง โดยจัดประชุมระดมพลังอย่างสร้างสรรค์ของผู้ร่วมวิจัยที่เป็นผู้แทนคนในชุมชน และผู้ร่วมวิจัยที่เป็นผู้แทนครู เป็นการเปิดโอกาสให้ทุกๆ คนมีส่วนร่วมในการวิเคราะห์ปัญหา และกำหนดความต้องการในการพัฒนานักเรียนอย่างเท่าเทียมกัน ทำให้ได้แนวทางในการพัฒนาด้านอาชีพ และเลือกอาชีพที่ต้องการนำมาถ่ายทอดให้แก่นักเรียน

ขั้นตอนที่ 4 พัฒนาหลักสูตรท้องถิ่น เมื่อผู้ร่วมวิจัยได้เลือกสรรอาชีพในท้องถิ่นที่ต้องการนำมาถ่ายทอดให้นักเรียนได้แล้ว ขั้นตอนต่อไปคือ การร่วมกันสร้างหลักสูตรท้องถิ่นโดยการมีส่วนร่วมของผู้ร่วมวิจัย มีผู้วิจัยเป็นผู้ให้การสนับสนุนช่วยเหลือ ทำให้ได้หลักสูตรท้องถิ่นที่เป็นไปตามความต้องการของผู้ร่วมวิจัย ซึ่งมีขั้นตอนย่อยๆ ในการพัฒนาหลักสูตรท้องถิ่น ดังนี้

1. วิเคราะห์ปัญหาและความต้องการในการพัฒนาการสอนอาชีพให้แก่นักเรียน
2. เลือกอาชีพในชุมชนที่จะนำมาพัฒนาเป็นหลักสูตร
3. สร้างหลักสูตร มี 3 ขั้นตอนย่อย
   1) กำหนดโครงร่างหลักสูตรเบื้องต้น
   2) ถอดความรู้เกี่ยวกับอาชีพที่เลือกจากภูมิปัญญาท้องถิ่น
   3) วิพากษ์โครงร่างหลักสูตร
   4) จัดทำแผนการจัดการเรียนรู้ สื่อ และเครื่องมือวัดผล
4. วิพากษ์หลักสูตร
5. ทดลองใช้และปรับปรุงหลักสูตร

ขั้นตอนที่ 5 จัดกิจกรรมการเรียนรู้ การจัดกิจกรรมการเรียนรู้เป็นขั้นของการนำหลักสูตรท้องถิ่นที่สร้างขึ้นไปใช้ในการเรียนการสอน การจัดกิจกรรมการเรียนรู้มี 2 ส่วน คือ กิจกรรมการเรียนรู้ภาคเนื้อหา และกิจกรรมการเรียนรู้ภาคปฏิบัติ ในการจัดกิจรรมการเรียนรู้ภาคเนื้อหา ได้ยึดรูปแบบการจัดกิจกรรมการเรียนรู้ตามรูปแบบการสอนให้นักเรียนสร้างความรู้เอง โดยมีผู้ร่วมวิจัยที่เป็นผู้แทนครูเป็นผู้สอน ส่วนกิจกรรมการเรียนภาคปฏิบัติ ปราชญ์ชาวบ้านจะสอนด้วยวิธีการสาธิต แล้วให้นักเรียนฝึกปฏิบัติงานจริง

ขั้นตอนที่ 6 จัดโครงการหรือกิจกรรมเสริมการเรียนรู้ในหลักสูตร โครงการหรือกิจกรรมเสริมหลักสูตรเป็นกิจกรรมที่จัดขึ้นเพิ่มเติมนอกเหนือจากการเรียนการสอนตามหลักสูตร โดยมีจุดมุ่งหมายเพื่อพัฒนาผู้เรียนให้บรรลุเป้าหมายด้านความสนใจ และมีทักษะในอาชีพที่นักเรียนเลือกเรียน

ขั้นตอนที่ 7 ประเมินผลการเรียนรู้ ผู้ร่วมวิจัยได้ทำหน้าที่ประเมินผลการเรียนรู้ของนักเรียน ตามหน้าที่ที่ได้รับมอบหมาย โดยเมื่อสิ้นสุดการวิจัยในแต่ละรอบ ผู้ร่วมวิจัยมาสรุปผลการประเมินการจัดกิจกรรมต่างๆ ร่วมกันเพื่อวางแผนปรับปรุงความสนใจ และทักษะของนักเรียนให้ดีขึ้น

อภิปรายผล

จากการดำเนินการวิจัย และผลการวิจัยที่กล่าวมา ผู้วิจัยพบประเด็นสำคัญที่เห็นว่าควรนำมาสู่การอภิปรายตามจุดมุ่งหมายของการวิจัยเพื่อให้รายงานการวิจัยมีความชัดเจนและสมบูรณ์ขึ้นดังต่อไปนี้

1. ผลการพัฒนาหลักสูตรท้องถิ่นที่ใช้ชุมชนเป็นฐานในกลุ่มสาระการเรียนรู้การงานอาชีพและเทคโนโลยี เป็นไปตามจุดมุ่งหมายการวิจัย ข้อ 1

จากการวิจัยพบว่า กระบวนการพัฒนาหลักสูตรท้องถิ่นในครั้งนี้ มี 5 ขั้นตอน ได้แก่ ขั้นตอนที่ 1 วิเคราะห์ปัญหาและความต้องการในการพัฒนาการสอนอาชีพให้แก่นักเรียน ขั้นตอนที่ 2 เลือกอาชีพในชุมชนมาสร้างเป็นหลักสูตร ขั้นตอนที่ 3 สร้างหลักสูตร ซึ่งมีขั้นตอนย่อยได้แก่ 1) กำหนดโครงร่างหลักสูตรเบื้องต้น 2) ถอดความรู้จากท้องถิ่น 3) วิพากษ์โครงร่างหลักสูตร 4) จัดทำแผนการจัดการเรียนรู้ สื่อการสอน และเครื่องมือวัดประเมินผลการเรียนตามหลักสูตร ขั้นตอนที่ 4 วิพากษ์หลักสูตร และขั้นตอนที่ 5 ทดลองใช้และปรับปรุงหลักสูตร

กระบวนการพัฒนาหลักสูตรดังกล่าว อิงอยู่บนแนวคิดการจัดการเรียนรู้ที่ใช้ชุมชนเป็นฐาน และหลักการสร้างหลักสูตรโดยการเข้าเป็นแนวร่วมระหว่างชุมชนกับโรงเรียน โดยผู้วิจัยได้นำแนวคิดดังกล่าวมาประยุกต์ใช้ร่วมกับรูปแบบการวิจัยเชิงปฏิบัติการแบบมีส่วนร่วมมาใช้ในการกำหนดขั้นตอนการดำเนินการ ซึ่งประกอบไปด้วยการวางแผน การปฏิบัติ สังเกต และสะท้อนผล และในแต่ละขั้นตอนผู้วิจัยได้คำนึงถึงหลักการมีส่วนร่วมอย่างแท้จริงของผู้ร่วมวิจัย จึงได้นำเทคนิคหรือวิธีการต่างๆ ที่สอดคล้องกับการส่งเสริมการมีส่วนร่วมเข้ามาประยุกต์ใช้ เช่น เทคนิคกระบวนการ A-I-C และการประชุมเชิงปฏิบัติการ เป็นต้น ผลการพัฒนาหลักสูตรได้หลักสูตรอาชีพทอผ้าลายลูกแก้วและทำอุปกรณ์ทอผ้า ซึ่งเป็นหลักสูตรสำหรับใช้ในการจัดการเรียนรู้ระดับชั้นมัธยมศึกษาปีที่ 3 มีสาระสำคัญของหลักสูตรโดยสรุปดังนี้

1.1 หลักการและจุดหมายของหลักสูตร มีสาระสำคัญ คือ เป็นการเรียนการสอนที่ต้องการให้ผู้เรียนมีความรู้ ทักษะ และคุณลักษณะที่ดีในการทำงานอาชีพท้องถิ่นซึ่งเกี่ยวกับภูมิปัญญาท้องถิ่น สามารถนำไปเป็นแนวทางในการประกอบอาชีพได้จริง โดยนำชุมชนและปราชญ์ชาวบ้านเข้ามามีส่วนร่วมในการจัดการเรียนรู้ ซึ่งสอดคล้องกับจุดมุ่งหมายในการจัดการศึกษาของพระราชบัญญัติการศึกษาแห่งชาติ พุทธศักราช 2542 มาตรา 7 ที่ระบุให้การจัดการศึกษาต้องปลูกฝังให้เยาวชนรู้จักส่งเสริมภูมิปัญญาท้องถิ่น ภูมิปัญญาไทยและความรู้อันเป็นสากล อนุรักษ์ทรัพยากรธรรมชาติและสิ่งแวดล้อม มีความสามารถในการประกอบอาชีพ รู้จักพึ่งตนเอง มีความ

ริเริ่มสร้างสรรค์ ใฝ่รู้ และเรียนรู้ด้วยตนเองอย่างต่อเนื่อง (กระทรวงศึกษาธิการ. 2546) ซึ่งข้อกำหนดดังกล่าวได้ใช้เป็นทิศทางในการจัดการศึกษาขั้นพื้นฐาน และนำไปสู่การจัดทำหลักสูตรแกนกลางในการจัดการศึกษาขั้นพื้นฐาน พุทธศักราช 2551 ซึ่งได้กำหนดกลุ่มสาระการการเรียนรู้การงานอาชีพและเทคโนโลยีเป็น 1 ใน 8 กลุ่มสาระการเรียนรู้พื้นฐานที่ผู้เรียนทุกคนต้องเรียนรู้ เพื่อปลูกฝังและวางรากฐานความรู้และทักษะสำคัญสำหรับการดำรงชีวิต การศึกษาต่อ และการประกอบอาชีพ นอกจากนั้นหลักสูตรแกนกลางยังเปิดโอกาสให้ท้องถิ่นและสถานศึกษาสามารถพัฒนาส่วนเพิ่มเติมให้สอดคล้องเหมาะสมกับบริบทความต้องการของตนเอง ซึ่งในส่วนนี้สถานศึกษาสามารถพิจารณาจัดทำหลักสูตรและจัดแผนการเรียนให้สอดคล้องกับความต้องการของผู้เรียนและความต้องการด้านอาชีพของท้องถิ่นที่อาจแตกต่างไปในแต่ละแห่งได้อย่างเหมาะสม และหลากหลายตามศักยภาพ ความพร้อม สอดคล้องกับบริบทของท้องถิ่น และความต้องการของผู้เรียน เพื่อเป็นทางเลือกสำหรับผู้เรียนที่ไม่ประสงค์จะศึกษาต่อและต้องการออกไปประกอบอาชีพ อีกทั้งเป็นการสร้างโอกาสให้ผู้เรียนในสถานศึกษาขั้นพื้นฐานได้รับการฝึกปฏิบัติจริง สามารถประกอบอาชีพและดำรงชีวิตอยู่ในท้องถิ่นของตนเองอย่างมีความสุข (สำนักงานคณะกรรมการการศึกษาขั้นพื้นฐาน. 2555: 1-2)

นอกจากนี้ หลักสูตรยังเน้นให้ชุมชนเข้ามามีส่วนร่วมในการจัดประสบการณ์เรียนรู้ให้แก่ผู้เรียนร่วมกับทางโรงเรียน ซึ่งสอดคล้องกับแนวคิดของพระราชบัญญัติการศึกษาแห่งชาติ ในหมวดแนวการจัดการศึกษา ที่กำหนดให้สถานศึกษาประสานความร่วมมือกับบิดา มารดา ผู้ปกครอง และชุมชนร่วมกันพัฒนาผู้เรียนตามศักยภาพ (มาตรา 24) และหมวดครู คณาจารย์และบุคลากรทางการศึกษา ที่กำหนดให้หน่วยงานทางการศึกษาระดมทรัพยากรบุคคลในชุมชน และท้องถิ่นให้มีส่วนร่วมในการจัดการศึกษา โดยนำประสบการณ์ ความรอบรู้ ความชำนาญ และภูมิปัญญาท้องถิ่นของบุคคลดังกล่าวมาใช้ เพื่อเกิดประโยชน์ทางการศึกษา (มาตรา 57) ฉะนั้นวิธีการที่คนในชุมชนเข้ามามีส่วนร่วมในการจัดการศึกษาจึงสามารถทำได้หลายวิธี รวมทั้งการเข้ามาร่วมพัฒนาหลักสูตร และจัดกิจกรรมการเรียนรู้ร่วมกับทางโรงเรียน (ไพรัช อรรถกามานนท์; และมัทนา โชควรวัฒนกร. . 2545: 37)

1.2 เนื้อหาสาระของหลักสูตร สาระหลักที่เป็นแกนคือ การทอผ้าลายลูกแก้ว และการทำอุปกรณ์ทอผ้า ซึ่งเป็นสาระท้องถิ่นที่ผู้ร่วมวิจัยที่เป็นผู้แทนจากคนในชุมชนต้องการนำมาบรรจุไว้ในหลักสูตร เพื่อถ่ายทอดให้แก่นักเรียนซึ่งเป็นลูกหลานของคนในหมู่บ้าน โดยผู้ร่วมวิจัยมีความเห็นร่วมกันว่า การทอผ้าลายลูกแก้วเป็นภูมิปัญญาท้องถิ่นที่โดดเด่นที่สุดของหมู่บ้านพะแนง สร้างชื่อเสียงให้แก่หมู่บ้าน และสามารถนำไปประกอบเป็นอาชีพเสริมจากการทำไร่ทำนา ฉะนั้นจึงต้องการให้นักเรียนได้ช่วยกันรักษาและสืบทอดมรดกทางภูมิปัญญาด้านนี้ไว้ต่อไป ส่วนการทำอุปกรณ์ทอผ้านั้น เป็นเนื้อหาที่ผู้ร่วมวิจัยได้เพิ่มเติมเข้ามา เพื่อเป็นการส่งเสริมการทอผ้าลายลูกแก้วอีกทางหนึ่ง และเป็นทางเลือกสำหรับนักเรียนที่ไม่สนใจเรียนทอผ้าลายลูกแก้ว นอกจากสาระท้องถิ่นแล้วหลักสูตรฉบับนี้ยังมีสาระที่ได้จากหลักสูตรแกนกลาง เพิ่มเติมเข้ามา เช่น การออกแบบลายผ้า เครื่องมือ-อุปกรณ์งานไม้ เป็นต้น เพื่อให้หลักสูตรมีสาระที่เพียงพอที่จะใช้เป็นหลักสูตรในการจัดการเรียนรู้ในโรงเรียนได้จริง เพราะในการนำหลักสูตรไปใช้ต้องคำนึงถึงความสะดวกในการบริหารจัดการด้วย เนื่องจากตามหลักสูตรแกนกลางการศึกษาขั้นพื้นฐาน พุทธศักราช 2551 ได้กำหนดจำนวนหน่วยกิต ซึ่งเป็นหน่วยบอกค่าปริมาณภาระงานในการ

เรียนแต่ละรายวิชาไว้ว่า 1 มีค่าเท่ากับ 40 ชั่วโมง (สำนักงานคณะกรรมการการศึกษาขั้นพื้นฐาน. 2553: 131) ฉะนั้น ถ้าจัดการเรียนรายวิชาที่มีเวลาเรียนน้อยกว่า 40 ชั่วโมง เมื่อจะคำนวณหน่วยกิตก็จะไม่ลงตัว และปัญหาเกี่ยวกับการจัดทำระเบียนแสดงผลการเรียนที่ผ่านมา พบว่า โรงเรียนบางแห่งเปิดสอนรายวิชาต่างๆ เป็นจำนวนมาก แต่ละรายวิชามีเวลาเรียนไม่ถึง 40 ชั่วโมง เมื่อนำผลการเรียนไปลงในระเบียนแสดงผลการเรียน ปรากฏว่าไม่สามารถกรอกข้อมูลลงไปในระเบียบแสดงผลการเรียนได้ทั้งหมด เพราะเนื้อที่ของแบบฟอร์มไม่เพียงพอ เจ้าหน้าที่ที่รับผิดชอบในเรื่องการทำระเบียนแสดงผลการเรียนจึงได้เสนอให้โรงเรียนเปิดสอนรายวิชาที่มีค่าหน่วยกิตไม่น้อยกว่า 1 หน่วยกิต สำหรับในกรณีของการจัดทำหลักสูตรโรงเรียนบ้านพะแนงในครั้งนี้ ผู้ร่วมวิจัยต้องการจัดทำหลักสูตรให้มีเวลาเรียน 60 ชั่วโมง หรือ 1 ภาคการศึกษา เนื่องทางโรงเรียนกำหนดโครงสร้างหลักสูตรกลุ่มสาระการเรียนรู้การงานอาชีพและเทคโนโลยีไว้ 60 ชั่วโมงต่อภาคเรียน ซึ่งมีค่าเท่ากับ 1.5 หน่วยกิต ฉะนั้นจึงกล่าวได้ว่า หลักสูตรที่ได้จากการวิจัยครั้งนี้ เกิดขึ้นจากความต้องการของผู้แทนคนในท้องถิ่น ผู้แทนบุคลากรของโรงเรียน และข้อเสนอแนะจากผู้เชี่ยวชาญด้านการสร้างหลักสูตรท้องถิ่น

ลักษณะของหลักสูตรท้องถิ่นที่ผู้ร่วมวิจัยได้สร้างขึ้นจากการวิจัยครั้งนี้ เป็นไปตามแนวคิดการสร้างหลักสูตรท้องถิ่นโดยการเข้าเป็นแนวร่วมระหว่างโรงเรียนกับชุมชน (Community-based School Curriculum) ซึ่งผู้ที่เกี่ยวข้องในการสร้างหลักสูตรประกอบไปด้วยผู้แทนคนในชุมชน และผู้แทนครูคือคนที่อยู่ในชุมชน โดยมีผู้วิจัยเป็นนักวิชาการภายนอกที่มาร่วมกันสร้างหลักสูตรที่สอดคล้องกับความต้องการ วิถีชีวิตและสนองต่อความต้องการของชุมชน เหตุผลที่ผู้วิจัยเลือกการพัฒนาหลักสูตรท้องถิ่นตามแนวคิดนี้มาใช้ในการวิจัยครั้งนี้ เพราะมีความสอดคล้องกับแนวคิดการจัดการเรียนรู้ที่ใช้ชุมชนเป็นฐาน เพราะการสร้างหลักสูตรที่คนในชุมชนมีส่วนร่วมในการสร้าง กำหนดเป้าหมาย ตลอดจนกำหนดวิธีการจัดกิจกรรมการเรียนการสอน จะทำให้ชุมชนรู้สึกเป็นเจ้าของหลักสูตรนั้น มีความรู้สึกว่าหลักสูตรนั้นมีความสัมพันธ์ต่อวิถีชีวิตของชาวบ้าน สร้างขึ้นโดยชาวบ้าน (สำลี ทองธิว; มานพ จินะนา; และ พยุง ไชยวงศ์. 2544: ข) ฉะนั้นเมื่อจะนำหลักสูตรไปใช้จริงในการจัดการเรียนรู้ย่อมมีโอกาสได้รับความร่วมมือจากคนในชุมชนมากกว่า หลักสูตรที่คนในชุมชนไม่มีส่วนร่วมในการสร้าง

ตัวอย่างหลักสูตรท้องถิ่นที่สร้างขึ้นโดยใช้แนวคิดนี้ คือ หลักสูตรมัคคุเทศก์น้อยงานไม้แกะสลักและงานไม้สำหรับหมู่บ้านหัตถกรรมไม้และแกะสลักบ้านถวาย ที่ได้จากโครงการการพัฒนาหลักสูตรมัคคุเทศก์น้อยงานไม้แกะสลักและงานไม้สำหรับหมู่บ้านหัตถกรรมไม้และแกะสลักบ้านถวาย: กรณีศึกษาโรงเรียนบ้านต้นแก้ว อำเภอหางดง จังหวัดเชียงใหม่ ของ สำลี ทองธิว มานพ จินะนา และ พยุง ไชยวงศ์ (2544) ซึ่งผู้ร่วมวิจัยที่เป็นผู้แทนชาวบ้าน และผู้แทนครูโรงเรียนบ้านต้นแก้ว ร่วมกับผู้วิจัยพัฒนาขึ้น ซึ่งมีลักษณะโดยสรุปคือ เป็นหลักสูตรบูรณาการ สำหรับใช้สอนนักเรียนชั้นประถมศึกษาปีที่ 6 มีสาระแกนหลักคือ งานไม้แกะสลักและงานไม้ชุมชนบ้านถวาย อำเภอหางดง จังหวัดเชียงใหม่ และโครงสร้างสาระเนื้อหาในหลักสูตรประกอบไปด้วย 4 สาระ ได้แก่ สาระที่ 1 ภูมิศาสตร์-ประวัติศาสตร์ชุมชนบ้านถวาย สาระที่ 2 วิทยาศาสตร์เทคโนโลยีเกี่ยวกับการทำงานอาชีพไม้แกะสลักและงานไม้ ศิลปะและงานอาชีพไม้แกะสลักและงานไม้ สาระที่ 3 ภาษาอังกฤษเกี่ยวกับการประกอบอาชีพงานไม้แกะสลักและงานไม้ และสาระที่ 4 งานมัคคุเทศก์น้อยงานไม้แกะสลักและงานไม้

1.3 การจัดกิจกรรมการเรียนรู้ การจัดกิจกรรมการเรียนรู้ประกอบไปด้วย 2 ส่วน คือ กิจกรรมการเรียนรู้ภาคเนื้อหา รูปแบบการจัดกิจกรรมยึดรูปแบบการจัดกิจกรรมตามทฤษฎีการสอนให้นักเรียนสร้างความรู้เอง (Constructivism) ตามรูปแบบของไดร์เวอร์ และเบลล์ (Driver; & Bell. 1986) เพราะเป็นรูปแบบการสอนที่สอดคล้องกับทฤษฎี Social constructivism ที่เน้นว่าความรู้ที่ใช้ได้จริงอยู่ท่ามกลางความสัมพันธ์ระหว่างผู้ฝึกหัด การฝึกฝน และองค์กรทางสังคมและเศรษฐกิจการเมืองของชุมชนที่ฝึก การเรียนจึงต้องเกี่ยวพันธ์กันระหว่างความรู้และการฝึก (Kim. 2013: Online; citing Lave & Wegner. 1991; Mcmahon. 1997) และกิจกรรมการเรียนรู้ภาคปฏิบัติ เน้นการสอนด้วยวิธีการสาธิตเป็นหลัก แล้วให้นักเรียนฝึกปฏิบัติงานจริง ซึ่งวิธีการสอนแบบสาธิตเป็นวิธีการสอนที่ทำให้นักเรียนเกิดทักษะได้ดี ฉะนั้นจึงนำรูปแบบการสอนดังกล่าวมาใช้ในการจัดกิจกรรมการเรียนรู้ในหลักสูตรนี้

การจัดกิจกรรมการเรียนรู้เกิดขึ้นจากการทำงานร่วมกันของผู้สอนที่เป็นผู้แทนครู และผู้สอนที่เป็นปราชญ์ชาวบ้าน ตามแนวคิดการเรียนรู้โดยใช้ชุมชนเป็นฐาน ซึ่งใช้แหล่งทรัพยากรต่างๆ ในชุมชนในการสนับสนุนการเรียน (Thomas; & Changhua. 1996: Online) ซึ่งครูจะต้องมีการดำเนินการอย่างเป็นขั้นตอนเริ่มตั้งแต่การเตรียมการ เช่น เตรียมข้อมูล ประสานงานกับชุมชน วางแผนสนับสนุนการทำงานของนักเรียน ปฏิบัติการโดยให้นักเรียนออกไปเรียนรู้หรือฝึกประสบการณ์ในชุมชน การสะท้อน และ การรายงานผล การจัดกิจกรรมการเรียนรู้ร่วมกัน ทำให้เกิดกระบวนการเรียนรู้ร่วมกันระหว่างนักเรียน ครู และคนในชุมชน เป็นการสร้างเครือข่ายทางการศึกษา สอดคล้องกับแนวคิดของ กรมวิชาการ (2539: 17-18) ที่ว่า การจัดการเรียนการสอนครูควรนำภูมิปัญญาท้องถิ่นเข้ามาร่วมด้วย และควรให้มีการพานักเรียนไปทัศนศึกษาในแหล่งความรู้ของชุมชน และเปิดโอกาสให้นักเรียนเข้าร่วมกิจกรรมต่างๆ ของชุมชน

1.4 การวัดและประเมินผลตามหลักสูตรรายวิชานี้ เป็นลักษณะของการประเมินผลตามสภาพจริง โดยมีอัตราส่วนคะแนนจากการฝึกปฏิบัติงานมากที่สุด คิดเป็นร้อยละ 50 ของคะแนนทั้งหมด ซึ่งสอดคล้องกับหลักการวัดและประเมินในยุคปัจจุบัน และยังสอดคล้องกับข้อเสนอจากการประชุมสัมมนาเรื่องภูมิปัญญาท้องถิ่นกับหลักสูตรที่พึงประสงค์ในประเด็นเกี่ยวกับการวัดและประเมิน ซึ่งพอสรุปได้ว่า การวัดและประเมินการเรียนการสอนควรเน้นการฝึกปฏิบัติให้มากขึ้น ควรกำหนดจุดประสงค์ให้มีลักษณะเป็นรูปธรรม และเป็นพฤติกรรมที่นำไปใช้ในชีวิตประจำวันได้ ทำให้การวัดและประเมินมีความชัดเจนขึ้น (กรมวิชาการ. 2539: 19)

โดยสรุปการดำเนินการพัฒนาหลักสูตรท้องถิ่นในการวิจัยครั้งนี้ เกิดขึ้นจากความร่วมมือกันของผู้ร่วมวิจัย โดยมีผู้วิจัยทำหน้าที่ประสานงาน อำนวยความสะดวก ให้ความช่วยเหลือ แต่ไม่ได้ชี้นำ ผู้ร่วมวิจัยเป็นผู้ตัดสินใจดำเนินการเอง การดำเนินการวิจัยหรือพัฒนาในรูปแบบนี้มีความเหมาะสมต่อการนำมาใช้ในการพัฒนาหลักสูตรท้องถิ่น เพราะจากการศึกษารายงานการวิจัยโครงการการพัฒนาหลักสูตรมัคคุเทศก์น้อยงานไม้แกะสลักและงานไม้สำหรับหมู่บ้านหัตถกรรมไม้และแกะสลักบ้านถวาย: กรณีศึกษาโรงเรียนบ้านต้นแก้ว อำเภอหางดง จังหวัดเชียงใหม่ ของ สำลี ทองธิว มานพ จินะนา และ พยุง ไชยวงศ์ (2544) พบว่า การที่ผู้วิจัยลงมาทำหน้าที่ประสานงาน สนับสนุน หรือบางครั้งต้องให้ความช่วยเหลือผู้ร่วมวิจัย ทำให้ได้รับความร่วมมือเป็นอย่างดีจากผู้ร่วมวิจัย เพราะผู้ร่วมวิจัยไม่รู้สึกว่าเป็นการเพิ่มภาระ และแสดงถึงความตั้งใจจริงที่จะทำการวิจัยของผู้วิจัย ไม่

เหมือนการดำเนินโครงการวิจัยต่างๆ ที่ผู้วิจัยไม่ได้ลงมาดำเนินการวิจัยอย่างจริงจังอยู่ในพื้นที่ จึงปล่อยให้เป็นภาระของครู ในที่สุดการวิจัยก็ไม่บรรลุเป้าหมาย

อย่างไรก็ตามกระบวนการพัฒนาหลักสูตรและการจัดกิจกรรมการเรียนรู้ในการวิจัยครั้งนี้มีทั้งอุปสรรคและปัจจัยสนับสนุนที่ส่งผลต่อการดำเนินการวิจัยดังต่อไปนี้

อุปสรรคได้แก่

1) ผู้วิจัยมีข้อสังเกตเกี่ยวกับอุปสรรคที่เกิดขึ้นทำให้กระบวนการพัฒนาหลักสูตรเป็นไปด้วยความล่าช้า คือ การขาดความต่อเนื่องในการดำเนินการ ซึ่งสาเหตุเกิดจากผู้ร่วมวิจัยที่เป็นผู้แทนครูไม่ได้ปฏิบัติตามกำหนดเวลาที่ตกลงกันไว้ เมื่อผู้วิจัยทวงถามความคืบหน้าก็ได้แต่รับทราบถึงปัญหาการขาดเวลาที่จะดำเนินงานจัดทำหลักสูตรท้องถิ่น เนื่องจากครูแต่ละคนติดงานภารกิจประจำวันที่รับผิดชอบเต็มเวลาอยู่ จนกระทั่งผู้วิจัยได้ปรึกษาขอคำแนะนำจากผู้อำนวยการโรงเรียน ซึ่งผู้อำนวยการโรงเรียนได้เชิญคณะครูผู้ร่วมวิจัย และผู้ร่วมวิจัยมาปรึกษาหารือกัน และขอร้องให้คณะครูผู้ร่วมวิจัยให้ความร่วมมือดำเนินการต่างๆ ร่วมกับผู้ร่วมวิจัยตามกำหนดการที่ผู้วิจัยกำหนดไว้ด้วย หากมีปัญหาอุปสรรคในการดำเนินการเรื่องใดๆ ให้ปรึกษาผู้วิจัย และผู้อำนวยการโรงเรียน ส่วนการเชิญผู้ร่วมวิจัยที่เป็นผู้แทนคนในชุมชนก็มีปัญหาว่า ผู้ร่วมวิจัยบางคนไม่สามารถเข้าร่วมการประชุมได้ทุกครั้ง เพราะติดภารกิจ ซึ่งผู้วิจัยก็ยอมรับได้ถ้าเป็นเรื่องที่ไม่สำคัญมากนัก และมีผู้ร่วมวิจัยคนอื่นๆ สามารถทำหน้าที่แทนกันได้ แต่ถ้าเป็นกิจกรรมที่สำคัญและต้องการข้อมูลหรือความคิดเห็นจากผู้ร่วมวิจัยเป็นจำนวนมาก เช่น การพิจารณาโครงร่างหลักสูตร การวิพากษ์หลักสูตร เป็นต้น ผู้วิจัยก็จะใช้วิธีการเลื่อนประชุม จนกว่าจะได้วัน เวลาที่ผู้ร่วมวิจัยสามารถเข้าร่วมประชุมได้มากที่สุดเท่าที่จะเป็นไปได้ โดยจะคำนึงถึงผู้ร่วมวิจัยที่เป็นผู้นำ และมีบทบาทสำคัญเป็นหลักก่อน เช่น ผู้ใหญ่บ้าน ผู้นำกลุ่มสตรีทอผ้าที่เป็นปราชญ์ชาวบ้านด้านการทอผ้าลายลูกแก้ว เป็นต้น

2) อุปสรรคเกี่ยวกับการขาดพื้นฐานความเข้าใจและขาดทักษะการจัดทำหลักสูตร ซึ่งน่าจะมีสาเหตุมาจากการที่ครูผู้ร่วมวิจัยไม่ได้เรียนรู้กระบวนการพัฒนาหลักสูตรและการสร้างหลักสูตรท้องถิ่นอย่างจริงจังและชัดเจนมาก่อน แม้ผู้วิจัยจะได้จัดประชุมเตรียมความพร้อมให้แล้ว แต่ก็เป็นการเตรียมในระยะเวลาสั้นๆ ทำให้ครูผู้ร่วมวิจัยไม่แน่ใจว่าสิ่งที่ทำถูกต้องหรือไม่ ซึ่งผู้วิจัยก็ได้ให้กำลังใจ และให้คำแนะนำว่า หลักสูตรท้องถิ่นเป็นหลักสูตรที่ผู้ใช้หลักสูตรเป็นผู้สร้างเอง ใช้เอง ฉะนั้น จะผิดหรือถูกย่อมขึ้นอยู่กับความพอใจของตนเอง ถ้าใช้แล้วไม่พึงพอใจก็สามารถปรับปรุงได้เรื่อยๆ

3) การนำเสนอโครงสร้างหลักสูตรของผู้ร่วมวิจัยที่เป็นผู้แทนครูต่อที่ประชุม แม้จะมีลักษณะเป็นกันเองกับผู้ร่วมวิจัยที่เป็นผู้แทนของคนในชุมชน แต่ก็เป็นไปในแบบที่ครูมีบทบาทมากกว่า โดยเฉพาะในช่วงแรกๆ มีผู้ร่วมวิจัยที่เป็นผู้แทนคนในชุมชนเพียงไม่กี่คนที่แสดงความคิดเห็น ส่วนใหญ่มักจะเห็นตามที่ผู้ร่วมวิจัยที่เป็นผู้แทนครูเสนอ โดยมักจะพูดว่า “แล้วแต่ครู” ซึ่งผู้วิจัยได้พยายามกระตุ้นให้ผู้ร่วมวิจัยทั้งหมดได้มีส่วนร่วมโดยเฉพาะผู้ร่วมวิจัยที่เป็นปราชญ์ชาวบ้าน

4) ผู้ร่วมวิจัยที่เป็นผู้แทนครูไม่มีเวลาไปหาเอกสารประกอบการเขียนหลักสูตร และการจัดทำและการจัดทำแผนการเรียนรู้ ซึ่งผู้วิจัยได้ช่วยเหลือ โดยให้ช่วยเป็นธุระไปหาเอกสารตามที่ครูต้องการมาให้

5) ครูขาดความสามารถในการออกแบบการจัดกิจกรรมการเรียนรู้ แม้ว่าผู้วิจัยได้จัดประชุมเชิงปฏิบัติการการจัดการเรียนรู้ตามรูปแบบการสอนให้นักเรียนสร้างความรู้เองแล้ว ซึ่งผู้วิจัยได้ช่วยเหลือด้วยการหาตัวอย่างแผนการจัดการเรียนรู้มาให้ดู ให้กำลังใจ และให้คำแนะนำว่า ให้ครูเขียนแผนมาก่อน จากนั้นจึงมาช่วยกันปรับแต่งอีกครั้ง

6) ครูขาดความสามารถในการสร้างเครื่องมือวัดและประเมินผลการเรียนรู้ตามหลักสูตร ผู้ร่วมวิจัยมีความรู้สึกว่าตนเองไม่ถนัดในการสร้างเครื่องมือวัดผลการเรียนแบบต่างๆ ทั้งแบบสอบถาม แบบทดสอบ และแบบสังเกต ซึ่งผู้วิจัยได้แนะนำหลักการสร้างเครื่องมือประเภทต่างๆ แต่ผู้ร่วมวิจัยก็ยังมีท่าทีว่าไม่มั่นใจว่าจะสามารถสร้างเครื่องมือต่างๆ ได้ ผู้วิจัยจึงต้องช่วยเหลือโดยพาครูทำเครื่องมือต่างๆ

7) การนำแผนการจัดการเรียนรู้ไปทดลองใช้ไม่เป็นไปตามกำหนด เพราะครูติดภารกิจอื่นๆ เช่น ติดอบรม หรือได้รับคำสั่งจากผู้อำนวยการโรงเรียนให้ไปทำภารกิจ ผู้วิจัยได้แก้ปัญหาโดยบางครั้งผู้วิจัยต้องทำการสอนแทน

8) โรงเรียนหยุดเรียนบ่อย ผู้วิจัยพบว่าในวันที่ต้องสอนนักเรียนกลุ่มเป้าหมาย โรงเรียนหยุดเรียนบ่อยมาก ทำให้การจัดกิจกรรมการเรียนรู้ไม่เป็นไปตามกำหนด แต่ก็ไม่สามารถแก้ปัญหาได้ เพราะตารางเรียนกำหนดไว้แน่นอนแล้ว หากมีการเปลี่ยนแปลงจะกระทบต่อการจัดการเรียนการสอนของโรงเรียนทั้งระบบ วิธีการแก้ปัญหาคือ ในระยะหลังๆ ของการจัดการเรียนรู้ภาคปฏิบัติ ผู้ร่วมวิจัยได้นัดนักเรียนมาฝึกปฏิบัติงานนอกเวลา

9) ผู้ร่วมวิจัยที่เป็นปราชญ์ชาวบ้านที่ได้รับมอบหมายให้ทำหน้าที่สอนภาคปฏิบัติบางคนติดภารกิจบ่อย ทำให้ไม่สามารถมาสอนนักเรียนตามกำหนดได้ โดยเฉพาะผู้ที่ทำหน้าที่สอนภาคปฏิบัติการทำอุปกรณ์ทอผ้า ผู้วิจัยได้ปรึกษาผู้ร่วมวิจัยคนอื่นๆ และมีมติว่าให้เชิญท้องถิ่นในหมู่บ้านใกล้เคียงมาช่วยสอนนักเรียน ซึ่งก็พบว่าสามารถเชิญท้องถิ่นในหมู่บ้านติ้วมาสอนการทำอุปกรณ์ทอผ้าเพิ่มอีก 1 คน

10) อุปกรณ์การเรียนไม่เพียงพอ โดยเฉพาะอุปกรณ์พวกเครื่องมืองานไม้ต่างๆ ปัญหานี้เกิดขึ้นพร้อมๆ กับการที่ผู้ร่วมวิจัยที่ได้รับมอบหมายให้มาสอนการทำอุปกรณ์ทอผ้า เมื่อผู้ร่วมวิจัยมาสอนไม่ได้ ก็ไม่ได้นำเครื่องมือมาด้วย ผู้วิจัยได้แก้ปัญหาโดยให้ผู้ร่วมวิจัยนำเครื่องมือมาฝากไว้กับผู้ร่วมวิจัยที่สามารถมาสอนนักเรียนได้ และในการวิจัยวงรอบที่ 3 ผู้วิจัยได้ไปขอยืมเครื่องมือมาจากชาวบ้านที่มีเครื่องมือต่างๆ ที่ผู้ร่วมวิจัยต้องการ ในบางครั้งเครื่องมือบางอย่างไม่มีอยู่ในชุมชน ผู้วิจัยต้องให้ความช่วยเหลือจัดหามาให้

ปัจจัยที่สนับสนุนการพัฒนาหลักสูตรและการจัดกิจกรรมการเรียนรู้ตามข้อสังเกตของผู้วิจัยมีดังนี้

1) แรงกระตุ้นจากผู้วิจัยที่คอยติดตามความก้าวหน้าของการดำเนินการตามแผนที่ตกลงกันไว้ ผู้วิจัยได้ติดตามการดำเนินการของผู้ร่วมวิจัยโดยเฉพาะผู้ร่วมวิจัยที่เป็นผู้แทนครูซึ่งมีหน้าที่หลักในการเขียนหลักสูตรอย่างสม่ำเสมอ การเขียนแผนการจัดการเรียนรู้ และสร้างเครื่องมือวัดประเมินผลการเรียน ผู้วิจัยได้สอบถามความก้าวหน้าว่าทำงานที่ตกลงกันไว้ไปได้แค่ไหน มีปัญหา อุปสรรคอะไร ต้องการให้ผู้วิจัยช่วยเหลืออย่างไร วิธีการติดตามคือ ไปติดตามทั้งที่โรงเรียน และที่บ้านของผู้ร่วมวิจัย

2) การเตรียมการสร้างความสัมพันธ์ที่ดีระหว่างผู้วิจัยกับผู้ร่วมวิจัย ผู้วิจัยได้เตรียมการวิจัยโดยเข้าร่วมกิจกรรมต่างๆ กับคณะครูในโรงเรียนบ้านพะแนงวิทยามาอย่างต่อเนื่องนับตั้งแต่ตัดสินใจเลือกโรงเรียนบ้านพะแนงวิทยาเป็นพื้นที่ดำเนินการวิจัย เช่น เข้าร่วมกิจกรรมแข่งขันกีฬาภายใน ให้ความช่วยเหลืองานตามที่ครูขอร้อง เช่น ช่วยจัดหาเอกสารบางอย่างที่ต้องการ การจัดหาตัวอย่างโครงการประจำปีมาให้ เป็นต้น ส่วนการสร้างความสัมพันธ์กับผู้ร่วมวิจัยที่เป็นผู้แทนคนในหมู่บ้านพะแนง ผู้วิจัยก็หมั่นแวะเวียนไปร่วมกิจกรรมต่างๆ ในหมู่บ้าน เช่น ร่วมงานศพ แวะเวียนไปสอบถามข่าวคราวผู้ร่วมวิจัยอย่างสม่ำเสมอ บางครั้งก็หาของไปฝากด้วยและให้ความเห็นหรือให้คำปรึกษาในเรื่องต่างๆ

3) ผู้บริหารโรงเรียนมีความจริงใจและให้ความร่วมมือในการวิจัยด้วยดี ผู้วิจัยพบว่า ผู้บริหารโรงเรียนให้ความช่วยเหลือผู้วิจัยเป็นอย่างมากในการวิจัยครั้งนี้ โดยคอยอำนวยความสะดวก และสอบถามปัญหาและความต้องการต่างๆ และให้โอกาสผู้วิจัยได้ปรึกษาอย่างเป็นกันเอง เมื่อผู้วิจัยมีปัญหามาปรึกษา ผู้บริหารและช่วยหาทางแก้ไขปัญหาให้ และยินดีให้ความร่วมมือทำกิจกรรมตามที่ผู้วิจัยขอร้อง เช่น ให้โอกาสผู้วิจัยไดพบปะกับผู้ปกครองนักเรียน หรือชาวบ้านที่มาประชุมที่โรงเรียนเพื่อชี้แจงโครงการวิจัย ยินดีไปพบปะกับชาวบ้านพร้อมกับผู้วิจัยในวันที่ชาวบ้านจัดกิจกรรมประชาคมที่ศาลาประชาคมของหมู่บ้าน สนับสนุนงบประมาณในการทำกิจกรรมต่างๆ เช่น โครงการทัศนศึกษาดูงาน จัดเตรียมอาหารกลางวันสำหรับผู้ร่วมวิจัย เป็นต้น นอกจากนี้การที่ผู้บริหารมีภาวะผู้นำสูง และมีอิทธิพลต่อครูในโรงเรียน และคนในหมู่บ้าน ทำให้ได้รับความร่วมมือด้วยดีจากผู้ร่วมวิจัย เช่น ออกคำสั่งแต่งตั้งคณะครูเป็นผู้ร่วมวิจัย และขอร้องให้ผู้ร่วมวิจัยให้ความร่วมมือกับผู้วิจัย

4) การมีผู้วิจัยมาช่วยเหลือให้คำแนะนำ การที่ผู้วิจัยลงไปทำงานร่วมกับผู้ร่วมวิจัยอย่างใกล้ชิด และให้คำแนะนำ คำปรึกษา ช่วยเหลือด้วยความจริงใจ มีท่าทีที่ไม่แข็งกร้าว ยืดหยุ่นตามสถานการณ์ และคุณสมบัติส่วนตัวของผู้วิจัยที่มีอยู่ก่อนโดยเฉพาะความเป็นผู้นำทางวิชาการของกลุ่มโรงเรียน และการเป็นนักศึกษาระดับปริญญาเอก ทำให้ได้รับการยอมรับจากคณะครูในโรงเรียนบ้านพะแนงวิทยา

5) ชาวบ้านพะแนงมีความสัมพันธ์ที่ดีกับโรงเรียนบ้านพะแนงวิทยามาอย่างต่อเนื่อง ผู้วิจัยพบว่า คนในหมู่บ้านพะแนงให้ความร่วมมือด้วยดีกับทางโรงเรียนในทุกๆ เรื่อง และแทบไม่มีปัญหาหรือความขัดแย้งระหว่างหมู่บ้านกับทางโรงเรียน เมื่อมีปัญหากระทบกระทั่งกัน ผู้บริหารโรงเรียนจะรีบหาทางแก้ไขไม่ปล่อยให้เป็นปัญหาเรื้อรัง ฉะนั้นจึงพบว่า เมื่อใดที่โรงเรียนขอร้องหรือต้องการความช่วยเหลือจากทางหมู่บ้าน ชาวบ้านจะยินดีให้ความช่วยเหลือเสมอ การดำเนินการวิจัยในครั้งนี้ ผู้วิจัยก็ได้ใช้ช่องทางการสื่อสารจากโรงเรียนผ่านไปยังหมู่บ้านโดยอาศัยภาวะผู้นำของผู้บริหารโรงเรียน ซึ่งมีอิทธิพลต่อชาวบ้านพะแนง ทำให้ได้รับความร่วมมือด้วยดี

6) การให้ความสำคัญกับบทบาทของผู้ร่วมวิจัยทุกๆ คนอย่างเท่าเทียมกัน ผู้วิจัยได้ชี้แจงกับผู้ร่วมวิจัยให้เข้าใจว่า ทุกคนมีความสำคัญในการวิจัยครั้งนี้เท่าเทียมกัน ไม่มีใครที่เก่งหรือโง่ไปทุกๆ เรื่อง อย่างเช่น บางคนทอผ้าเก่ง บางคนเก่งสร้างบ้าน ในการวิจัยครั้งนี้จะสำเร็จไม่ได้ถ้าหากทุกคนไม่ร่วมมือกัน และผลที่ได้จากการวิจัยก็จะเป็นประโยชน์ต่อลูกหลานของคนบ้านพะแนง ผู้วิจัยเป็นครูสอนที่โรงเรียนอื่นแต่ก็ยินดีที่จะมาช่วยพัฒนานักเรียนโรงเรียนบ้านพะแนงวิทยาในการวิจัยครั้งนี้ และต่อๆ ไปก็ยินดีที่จะให้ความช่วยเหลือ โดยเฉพาะการพัฒนากลุ่มสตรีทอผ้าบ้านพะแนง และการวิจัยครั้งนี้ผู้ร่วมวิจัยจะได้ทำงานในสิ่งที่ตนเองถนัด

7) การที่ผู้วิจัยปฏิบัติงานอยู่ในโรงเรียนที่อยู่ใกล้เคียงกับพื้นที่ที่ทำการวิจัย ทำให้สะดวกในการมาติดตามการดำเนินการวิจัยได้อย่างต่อเนื่อง และสามารถมาติดตามการทำงานได้ตลอดเวลา

ปัจจัยต่างๆ ทั้งหมดส่งให้ได้รับความร่วมมือในการพัฒนาหลักสูตรท้องถิ่น และการจัดกิจกรรมการเรียนรู้ดังกล่าว

2. ผลการเปลี่ยนแปลงความสนใจในอาชีพท้องถิ่นเป็นไปตามจุดมุ่งหมายการวิจัย ข้อ 2

ในการอภิปรายเกี่ยวกับผลการเปลี่ยนแปลงความสนใจในอาชีพท้องถิ่น ผู้วิจัยจะอภิปรายผลการเปลี่ยนแปลงความสนใจในอาชีพทอผ้าลายลูกแก้ว และอาชีพทำอุปกรณ์ทอผ้าไปพร้อมกัน เพราะนักเรียนทั้ง 2 กลุ่มนี้ ได้รับการจัดประสบการณ์การเรียนรู้ในรูปแบบเดียวกัน อยู่ในบริบทเดียวกัน และบางครั้งต้องเรียนร่วมกัน เพราะฉะนั้นผู้วิจัยจึงเห็นว่า เหตุหรือปัจจัยที่มีผลต่อการเปลี่ยนแปลงความสนใจของนักเรียนทั้ง 2 กลุ่มไม่น่าแตกต่างกัน แต่อย่างไรก็ตาม ในกรณีที่มีข้อค้นพบหรือข้อมูลที่แตกต่างกัน ผู้วิจัยก็จะนำเสนอข้อค้นพบหรือข้อมูลต่อเนื่องกันไปเป็นลำดับ โดยจะเริ่มจากความสนใจในอาชีพทอผ้าลายลูกแก้วก่อน แล้วจึงตามด้วยอาชีพทำอุปกรณ์ทอผ้า

จากผลการวิจัยที่พบว่า หลังเรียน นักเรียนที่เรียนทอผ้าลายลูกแก้วมีความสนใจในอาชีพทอผ้าลายลูกแก้วอยู่ในระดับสนใจมาก ($\bar{x}$ = 4.27) ซึ่งมากกว่าเกณฑ์มาตรฐานที่กำหนดไว้ และเมื่อเปรียบเทียบคะแนนเฉลี่ยความสนใจระหว่างก่อนเรียน ($\bar{x}$ = 3.92) กับหลังเรียน พบว่าคะแนนเฉลี่ยความสนใจหลังเรียนสูงกว่าก่อนเรียน แสดงให้เห็นว่าการจัดกิจกรรมการเรียนรู้ในการวิจัยครั้งนี้มีผลต่อการเปลี่ยนแปลงระดับความสนใจในอาชีพทอผ้าลายลูกแก้วของนักเรียน และจากผลการวิจัยที่พบว่า หลังเรียน นักเรียนที่เรียนทำอุปกรณ์ทอผ้ามีความสนใจในอาชีพทอผ้าลายลูกแก้วอยู่ในระดับสนใจ ($\bar{x}$ = 4.09) และเมื่อเปรียบเทียบคะแนนเฉลี่ยความสนใจระหว่างก่อนเรียน ($\bar{x}$ = 3.09) กับหลังเรียน พบว่าคะแนนเฉลี่ยความสนใจหลังเรียนสูงกว่าก่อนเรียน แสดงให้เห็นว่าการจัดกิจกรรมการเรียนรู้ในการวิจัยครั้งนี้มีผลต่อการเปลี่ยนแปลงระดับความสนใจในอาชีพทอผ้าลายลูกแก้ว และอาชีพทำอุปกรณ์ทอผ้าของนักเรียน ทั้งนี้น่าจะมีสาเหตุดังต่อไปนี้

2.1 การจัดกิจกรรมการเรียนรู้ภาคเนื้อหาในห้องเรียนเร้าใจนักเรียนให้สนใจการเรียน เพราะนักเรียนเป็นผู้มีบทบาทในการทำกิจกรรมการเรียนรู้ต่างๆ ด้วยตนเองมากกว่าที่จะเป็นผู้รับการถ่ายทอดความรู้ ซึ่งผู้ร่วมวิจัยได้จัดประสบการณ์การเรียนรู้ที่ส่งเสริมการเรียนอย่างตื่นตัว (Active learning) และเน้นนักเรียนเป็นสำคัญ ซึ่งแตกต่างสภาพการเรียนการสอนปกติที่ครูผู้สอนเน้นการถ่ายทอดความรู้ให้นักเรียนเป็นหลัก ในการจัดกิจกรรมการเรียนรู้ในการวิจัยครั้งนี้ นักเรียนได้ทำกิจกรรมการเรียนหลากหลายตามรูปแบบการสอนให้นักเรียนสร้างความรู้เอง ซึ่งผู้ร่วมวิจัยได้เตรียมสื่อต่างๆ และเตรียมกิจกรรมให้นักเรียนได้ทำ เช่น ใบความรู้ ใบกิจกรรม สื่อพวกวัสดุ อุปกรณ์ รวมทั้งสื่อบุคคล นักเรียนได้ฝึกคิด วิเคราะห์ อภิปรายแลกเปลี่ยนเรียนรู้ร่วมกันกับเพื่อนๆ ครู วาดภาพระบายสี ออกแบบลายผ้าโดยใช้โปรแกรมคอมพิวเตอร์ และเชิญปราชญ์ชาวบ้านมาร่วมถ่ายทอดความรู้ และประสบการณ์ นักเรียนได้ไปเรียนรู้จากแหล่งเรียนรู้ต่างๆ ในชุมชน ค้นหาความรู้ด้วยตนเอง นำสิ่งที่ได้มาสรุปเป็นความรู้ร่วมกับกลุ่ม เช่น ไปสำรวจอาชีพในชุมชน สัมภาษณ์ผู้ประกอบอาชีพต่างๆ ศึกษา

อุปกรณ์ทอผ้า เป็นต้น การจัดกิจกรรมการเรียนรู้ตามแนวทางดังกล่าวถือได้ว่า เป็นการจัดสภาพการเรียนที่สอดคล้องกับแนวคิดในการจัดบริบททางการเรียนที่ส่งเสริมให้นักเรียนเกิดความสนใจในการเรียน ซึ่งกิจกรรมการเรียนที่จะทำให้นักเรียนสนใจนั้น จะต้องมีความหลากหลาย ให้นักเรียนได้ทำกิจกรรมที่มีการเคลื่อนไหว การใช้ประสาทสัมผัสหลายๆ ทาง ให้มีการประเมินค่าความคิดและแสดงความคิดเห็นใหม่ๆ และให้นักเรียนเป็นผู้กระทำ ไม่ใช่เป็นผู้ถูกกระทำ มีการใช้วัสดุอุปกรณ์หลายๆ อย่างเข้าช่วย ทั้งที่เป็นของจริง ของจำลอง และรูปภาพ ซึ่งจะทำให้นักเรียนสามารถรับได้ทางประสาทสัมผัสต่างๆ (ชูชีพ อ่อนโคกสูง. 2520: 8-9) นอกจากนี้บทเรียนที่ครูจัดจะต้องสนุกสนาน มีการนำเอาเรื่องหรือสิ่งแปลกใหม่มาเล่าหรือแสดงให้นักเรียนดู (สุโท เจริญสุข. 2525: 72) และถือว่า สภาพการจัดกิจกรรมการเรียนการสอนเป็นส่วนหนึ่งของบรรยากาศในการเรียน ซึ่งบรรยากาศการเรียนการสอนในชั้นเรียนเป็นส่วนหนึ่งที่ส่งเสริมให้นักเรียนเกิดความสนใจในบทเรียนและเกิดแรงจูงใจเพิ่มมากขึ้น (อาภรณ์ ใจเที่ยง. 2537: 223; อ้างอิงจาก สำนักงานคณะกรรมการการศึกษาเอกชน. 2531: ค)

ฉะนั้นการจัดกิจกรรมการเรียนรู้ภาคเนื้อหาในการวิจัยครั้งนี้ จึงเอื้อต่อการส่งเสริมให้นักเรียนมีความสนใจในการเรียนในชั้นเรียนเพิ่มขึ้น สอดคล้องกับ ผลการวิจัยของอุไรวรรณ มานาค (2553) ที่ได้ทดลองสอนวิชาภาษาไทยแก่นักเรียนชั้นประถมศึกษาปีที่ 6 โดยใช้กระบวนการกลุ่ม การสอนแบบร่วมมือผสมผสานกับการสอนแบบซิปปา ซึ่งเป็นรูปแบบการสอนที่เน้นให้นักเรียนได้เรียนรู้ด้วยตนเอง และเรียนรู้ร่วมกันเป็นกลุ่ม แล้วพบว่า หลังเรียนนักเรียนมีความสนใจในการเรียนแตกต่างจากก่อนเรียนอย่างมีนัยสำคัญทางสถิติที่ระดับ .01 และสอดคล้องกับผลการวิจัยของ สิริพร สุริยา (2555) ที่ทดลองใช้แผนการจัดการเรียนรู้ที่เน้นผู้เรียนเป็นสำคัญในวิชาภาษาอังกฤษกับนักเรียนชั้นมัธยมศึกษาปีที่ 1 แล้วพบว่า หลังเรียนนักเรียนมีความสนใจแตกต่างจากก่อนเรียนอย่างมีนัยสำคัญทางสถิติที่ระดับ .01

2.2 การเรียนรู้จากการปฏิบัติจริงช่วยเสริมสร้างความสนใจในการเรียน เพราะการจัดกิจกรรมการเรียนรู้ที่เน้นการปฏิบัติ จะทำให้นักเรียนได้เรียนรู้อย่างมีความสุข สนุกสนานโดยผ่านกิจกรรมที่หลากหลาย และสื่อที่เร้าความสนใจ (สำนักงานคณะกรรมการการศึกษาขั้นพื้นฐาน. 2556: ออนไลน์) ซึ่งในการเรียนรู้ภาคปฏิบัติในการวิจัยครั้งนี้ นักเรียนได้ฝึกปฏิบัติงานจริงกับปราชญ์ชาวบ้าน ฝึกทอผ้าขั้นตอนต่างๆ ฝึกทำงานไม้ ทำอุปกรณ์ทอผ้า ตามความสนใจ นักเรียนยังได้ฝึกใช้เครื่องไม้เครื่องมือ และอุปกรณ์ต่างๆ ที่เป็นของจริง เรียนอยู่ในสภาพแวดล้อมจริง ซึ่งเป็นสิ่งแวดล้อมที่มีชีวิตชีวา และสัมพันธ์กับชีวิตจริงของนักเรียน นักเรียนแต่ละคนมีอิสระที่จะทำงานตามความถนัดและศักยภาพของตนเอง ไม่มีการแข่งขัน โดยมีปราชญ์ชาวบ้าน และครูผู้สอนคอยแนะนำช่วยเหลือ บรรยากาศการเรียนแบบนี้ทำให้นักเรียนได้เรียนรู้อย่างมีความสุข ซึ่งสอดคล้องกับปรัชญาการจัดการศึกษาของดิวอี้ ที่เน้นการเรียนรู้จากการปฏิบัติจริง (Learning by doing) โดยดิวอี้เห็นว่าการเรียนรู้จากการปฏิบัติจริงจะทำให้เกิดการต่อเชื่อมประสบการณ์เดิมกับประสบการณ์ใหม่ ก่อให้เกิดความรู้ขึ้นจากการได้ลงมือกระทำจริง การจัดประสบการณ์ให้นักเรียนได้เรียนตามแนวปรัชญาของดิวอี้จะทำให้นักเรียนมีความสุขกับการเรียน ได้เรียนรู้อย่างสนุกสนาน นอกจากนี้การที่นักเรียนได้ไปเรียนรู้ในสภาพแวดล้อมจริงในหมู่บ้าน ทำให้นักเรียนเกิดประสบการณ์จริง เกิดความรู้ใหม่ที่ติดตรึงนาน ลืมยากกว่าการท่องจำ เกิดเจตคติที่ดีต่อการ

ประกอบอาชีพ (สุมน อมรวิวัฒน์ และคณะ. 2550: 25-31) บรรยากาศการเรียนแบบนี้ย่อมช่วยเสริมสร้างความสนใจในการเรียนให้แก่นักเรียนได้เป็นอย่างดี

จากการศึกษางานวิจัยที่เกี่ยวข้องเกี่ยวกับความสนใจและวิธีการจัดการเรียนรู้แบบเน้นการปฏิบัติ พบงานวิจัยของ สยุมพร ไหวฉลาด (2551) ที่ได้ศึกษาเปรียบเทียบทักษะกระบวนการทำงาน และความคิดสร้างสรรค์ในงานประดิษฐ์ของนักเรียนชั้นประถมศึกษาปีที่ 6 ที่เรียนรู้ตามขั้นตอนของชเลซิงเจอร์ ซึ่งเป็นรูปแบบการจัดการเรียนรู้ที่เน้นการปฏิบัติรูปแบบหนึ่ง กับที่เรียนรู้จากการปฏิบัติจริงร่วมกับการระดมสมอง พบว่า นักเรียนกลุ่มตัวอย่างที่เรียนด้วยวิธีการที่เน้นการปฏิบัติทั้ง 2 วิธีดังกล่าวมีความสนใจ ตั้งใจ และกระตือรือร้นในการปฏิบัติกิจกรรมการเรียน และมีงานวิจัยที่มีเนื้อหาใกล้เคียง คืองานวิจัยของ ทองใบ ทองภูบาล (2553: บทคัดย่อ) ที่ได้ศึกษาเจตคติของนักเรียนที่มีต่อการเรียนการพูดภาษาอังกฤษเพื่อการสื่อสารโดยใช้การเรียนแบบเน้นงานปฏิบัติ พบว่า นักเรียนที่ได้รับการสอนโดยวิธีการจัดการเรียนรู้แบบเน้นงานปฏิบัติมีเจตคติต่อการเรียนพูดภาษาอังกฤษสูงขึ้นกว่าก่อนเรียนอย่างมีนัยสำคัญทางสถิติที่ระดับ .05 และโดยที่ความสนใจนั้นนับว่าเป็นลักษณะทางจิตขั้นแรกก่อนที่จะเกิดเจตคติตามมา ดังนั้นจึงอนุมานได้ว่า การเรียนรู้ที่เน้นการปฏิบัติจริงจะทำให้นักเรียนมีความสนใจในการเรียนด้วย ฉะนั้นจึงกล่าวได้ว่า การเรียนรู้ที่เน้นให้นักเรียนได้ฝึกปฏิบัติทำให้นักเรียนมีความสนใจในการเรียนเพิ่มขึ้น

2.3 การจัดโครงการเสริมการเรียนรู้ในหลักสูตรส่งเสริมให้นักเรียนสนใจในการเรียน ทั้งนี้เพราะนักเรียนได้รับความสนุกสนาน มีส่วนร่วมในการจัดกิจกรรม ได้รับประสบการณ์ที่ไม่เคยพบมาก่อน และช่วยสร้างแรงจูงใจให้อยากประกอบอาชีพได้จากการได้ไปพบเห็นตัวอย่างผู้ที่ประสบความสำเร็จจากอาชีพทอผ้า และการทำอุปกรณ์ทอผ้า ซึ่งพิจารณาได้จากการสังเกตการแสดงออกที่บ่งบอกว่านักเรียนมีความพึงพอใจ มีความสนุกที่ได้ร่วมกิจกรรม และจากคำให้สัมภาษณ์ของนักเรียน ดังกรณีตัวอย่างดังนี้

ด.ญ. อมิตตา ได้กล่าวถึงประสบการณ์ที่ได้ไปศึกษาดูงานทอผ้าที่จังหวัดสุรินทร์ว่า *“หนูได้เห็นการย้อมผ้าที่เป็นเอกลักษณ์ของเขา เขาไม่ได้ใช้สังเคราะห์ เขาใช้สีธรรมชาติ ในหลายๆ ด้าน การบริหารเขาทำเป็นธุรกิจ การรวมกลุ่มของเขามั่นคง พัฒนาได้อีกไกล อยากให้บ้านพะแนงทำได้อย่างนั้นบ้าง” “ดูแล้วหนูอยากทดลองทำกับเขา”*

ด.ญ. ดวงพร ก็กล่าวถึงความรู้สึกในทำนองที่แสดงถึงความประทับใจ และเกิดแรงบันดาลใจในการทอผ้าว่า *“สนุกดี ได้ความรู้มากมาย” “อยากทำเป็นเหมือนเขา” “สวยมาก” “ผ้าราคาดี หนูอยากเปิดร้านขายเอง”*

ด.ช. ชลีวัฒน์ กล่าวถึงสิ่งที่ได้รับจากการไปร่วมโครงการศึกษาดูงานทำอุปกรณ์ทอผ้าว่า *“เห็นเขาทำฟืมแล้ว ผมอยากทำฟืม ผมคิดว่าจะกลับมาพัฒนา เก็บเขา ทำฟืมให้เป็น อยากให้บ้านเราทำฟืมเป็นสินค้าส่งออกอีกอย่าง*
เหมือนเขา”

ฉะนั้นจึงกล่าวได้ว่า การจัดกิจกรรมเสริมหลักสูตรในครั้งนี้มีผลต่อการส่งเสริมให้นักเรียนมีความสนใจในการเรียน ซึ่งเป็นไปตามหลักการจัดกิจกรรมเสริมหลักสูตร ที่จะต้องจัดกิจกรรมให้สอดคล้องกับบทเรียนในชั้นเรียน เพื่อเป็นการกระตุ้นให้การเรียนการสอนในห้องเรียนได้รับผลดี (อัจฉรา ประไพตระกูล; และ ยุพิน พิพิธกุล. 2533: 105) การจัดกิจกรรมเสริมหลักสูตรจึงมีคุณค่าในแง่ของ เป็นการช่วยให้นักเรียนรู้สึกว่าสิ่งที่ได้เรียนมานั้นมีความหมายขึ้น ทำให้สนใจในสิ่งที่ได้เรียนมากขึ้น ช่วยดึงความสนใจ และความกระตือรือร้นของนักเรียนให้ปรากฏออกมา (ใจจริง บุญเรืองรอด. 2536: 37; 39) เป็นการสร้างแรงจูงใจให้นักเรียนอยากเรียน และอยากรู้ (กิ่งทอง ใบหยก. 2532: 5) ซึ่งกิจกรรมเสริมหลักสูตรในการวิจัยครั้งนี้ที่มีจุดมุ่งหมายเพื่อเสริมสร้างความสนใจให้แก่นักเรียนมี 3 โครงการ ได้แก่ โครงการศึกษาดูงานด้านการทอผ้า โครงการศึกษาดูงานด้านการทำอุปกรณ์ทอผ้า และโครงการส่งเสริม สืบสานหัตถกรรมพื้นบ้านผ้าทอลายลูกแก้วสู่ลูกหลานบ้านเฮา

จากที่กล่าวมาสรุปได้ว่าปัจจัยโดยรวม ซึ่งเป็นปัจจัยภายนอกที่เกิดจากการดำเนินการวิจัยในครั้งนี้ที่มีส่วนในการเสริมสร้างให้นักเรียนมีความสนใจในอาชีพได้แก่ การจัดกิจกรรมการเรียนรู้ที่ให้นักเรียนเป็นสำคัญ เน้นการเรียนจากการฝึกปฏิบัติจริง และจัดกิจกรรมเสริมหลักสูตร

นอกจากนั้นผู้วิจัยยังพบว่า ปัจจัยภายในตัวนักเรียนแต่ละคนก็มีส่วนในการเสริมสร้างให้นักเรียนสนใจในอาชีพท้องถิ่นด้วย ซึ่งปัจจัยภายในตัวนักเรียนแต่ละคนมีไม่เหมือนกัน

จากการวิจัยพบว่า นักเรียนมีความสนใจในอาชีพทอผ้าเป็นพื้นเดิมอยู่แล้ว ก่อนที่นักเรียนจะเข้าร่วมกิจกรรมการเรียนต่างๆ ในการวิจัย ผู้วิจัยได้สัมภาษณ์นักเรียนถึงความสนใจเกี่ยวกับการทอผ้า พบว่า นักเรียนหลายคนมีความสนใจในการทอผ้าก่อนแล้ว ความสนใจที่จะเรียนทอผ้าของแต่ละคนแตกต่างกัน ข้อมูลที่ได้จากการสัมภาษณ์นักเรียนทำให้ผู้วิจัยทราบว่า นักเรียนบางคนอยากเรียนทอผ้าเพราะอยากทอผ้าเป็น การอยากทอผ้าเป็นจึงเป็นความต้องการของนักเรียนที่เป็นเหตุทำให้สนใจ บางคนสนใจเรียนทอผ้าเพราะเคยเห็นพ่อแม่พาทำ หรือเคยมีประสบการณ์ทอผ้ามาก่อน อย่างเช่น นักเรียนที่อยู่บ้านพะแนง และนักเรียนที่มาจากบ้านติ้ว นักเรียนที่มาจาก 2 หมู่บ้านนี้มีประสบการณ์เดิมอยู่แล้ว เพราะชาวบ้านพะแนงหลายครัวเรือนทอผ้า และบ้านติ้วก็มีการปลูกหม่อนเลี้ยงไหม และทอผ้าหลายครัวเรือน ประสบการณ์เดิม (สุณีย์ ธีรดากร. 2523: 223) และสิ่งแวดล้อม (กฤษณา ศักดิ์ศรี. 2530: 216-217) เป็นเหตุอย่างหนึ่งที่ทำให้นักเรียนสนใจได้ และบางคนอยากเรียนทอผ้าเพราะมองเห็นว่าเป็นความรู้ที่สามารถนำไปประกอบอาชีพได้ นั่นคือนักเรียนมองเห็นคุณค่าของการเรียนทอผ้า ซึ่งการมองเห็นคุณค่าก็เป็นเหตุอีกอย่างหนึ่งที่ทำให้คนเกิดความสนใจสิ่งต่างๆ ได้เช่นกัน (สุณีย์ ธีรดากร. 2523: 223) ส่วนคนที่ไม่สนใจเรียนทอผ้าแต่จำใจต้องเรียนเพราะไม่มีทางเลือก บางคนให้เหตุผลว่า การทอผ้าเป็นเรื่องยาก ในขณะที่บางคนเลือกเรียนทอผ้าเพราะคิดว่าตนเองถนัดมากกว่าเรียนทำอุปกรณ์ทอผ้า นักเรียนกลุ่มนี้เป็นนักเรียนที่มาจากบ้านโนนสมบูรณ์ ซึ่งชาวบ้านนี้ไม่มีการทอผ้า นักเรียนกลุ่มนี้จึงไม่มีประสบการณ์หรืออยู่ในสิ่งแวดล้อมที่คุ้นเคยกับการทอผ้ามาก่อน จึงเป็นเหตุให้นักเรียนไม่สนใจ ฉะนั้นจึงกล่าวได้ว่า ก่อนเรียนมีทั้งนักเรียนที่สนใจเรียนทอผ้าและนักเรียนที่ไม่สนใจเรียนทอผ้า

ส่วนปัจจัยภายในตัวของนักเรียนที่เรียนทำอุปกรณ์ทอผ้าเกี่ยวกับความสนใจในการเรียนทำอุปกรณ์ทอผ้า ผู้วิจัยพบว่า ก่อนเรียนนักเรียนบางคนมีความสนใจเรียนทำอุปกรณ์ทอผ้าอยู่ก่อนแล้ว อย่างเช่น อภิศักดิ์ สราวุฒิ ฐากูร ไพศาล ที่เห็นว่า ก่อนเรียนเขาก็สนใจ เพราะเป็นงานที่ถนัด ในขณะที่บางคนเลือกเรียนทำอุปกรณ์ทอผ้า เพราะเห็นว่าเป็นงานของผู้ชาย ส่วนการทอผ้าลายลูกแก้ว เป็นงานของผู้หญิง ดังนั้นเขาจึงเลือกเรียนทำอุปกรณ์ทอผ้า บางคน อย่างเช่น *สุรเชาว์* เห็นว่า *"ตอนแรกคิดว่าการทำอุปกรณ์มันยากพอได้ลองทำดูแล้วมันง่ายกว่าที่คิด พอทำเสร็จแล้วก็ภูมิใจที่เราก็สามารถทำอุปกรณ์เป็น"* หลังเรียนผู้วิจัยได้สัมภาษณ์นักเรียนอีกครั้งหนึ่งเกี่ยวกับความสนใจ พบว่า นักเรียนแทบทุกคนเห็นว่า การเรียนทำอุปกรณ์ทอผ้าเป็นสิ่งที่มีประโยชน์ต่อตนเองและต่อหมู่บ้าน และรู้สึกภาคภูมิใจที่ตนเองสามารถทำอุปกรณ์ทอผ้าเป็น อย่างเช่น สุรเชาว์ เห็นว่า *"รู้สึกภูมิใจที่ได้ทำอุปกรณ์ทอผ้าซึ่งเป็นสิ่งที่สืบทอดมายาวนานของบรรพบุรุษ"* ไพศาล เห็นว่า *"หลังเรียนมีความสนใจมากขึ้นเพราะมันรู้มากกว่าเดิม ทำเป็นมากขึ้น"* ฉะนั้นจึงกล่าวได้ว่า ก่อนเรียนนักเรียนบางส่วนมีความสนใจในการทำอุปกรณ์ทอผ้าอยู่แล้ว เนื่องจากเป็นงานที่ถนัด เป็นงานที่เหมาะสำหรับเพศชาย แต่พอหลังเรียนพบว่า นักเรียนส่วนใหญ่มองเห็นคุณค่าของการทำอุปกรณ์ทอผ้าจึงทำให้สนใจอาชีพทำอุปกรณ์ทอผ้าเพิ่มขึ้น

3. ผลการเปลี่ยนแปลงทักษะในอาชีพท้องถิ่นเป็นไปตามจุดมุ่งหมายการวิจัยข้อ 2

เช่นเดียวกันกับการอภิปรายเกี่ยวกับผลการเปลี่ยนแปลงความสนใจในอาชีพท้องถิ่น ผู้วิจัยนำเสนอการอภิปรายผลการเปลี่ยนแปลงทักษะในอาชีพทอผ้าลายลูกแก้ว และอาชีพทำอุปกรณ์ทอผ้าไปด้วยกัน โดยมีเหตุผลดังที่กล่าวมาแล้ว

จากการวิจัยที่พบว่า นักเรียนมีคะแนนรวมเฉลี่ยทักษะในอาชีพทอผ้าลายลูกแก้ว เท่ากับ 83.27 เมื่อเทียบกับเกณฑ์พบว่ามีทักษะอยู่ในระดับดี ซึ่งทักษะในอาชีพเป็นผลผลรวมของความรู้ในอาชีพ ความชำนาญในการปฏิบัติงาน และเจตคติต่ออาชีพ โดยพบว่า ด้านความรู้ในอาชีพ นักเรียนมีคะแนนเฉลี่ยเท่ากับ 16.50 จากคะแนนเต็ม 20 ด้านความชำนาญในการปฏิบัติงาน นักเรียนมีคะแนนเฉลี่ยเท่ากับ 12.95 จากคะแนนเต็ม 15 และด้านเจตคติ นักเรียนมีคะแนนเฉลี่ยเท่ากับ 4.05 จากคะแนนเต็ม 5 และจากผลการวิจัยที่พบว่านักเรียนมีคะแนนรวมเฉลี่ยทักษะในอาชีพทำอุปกรณ์ทอผ้า เท่ากับ 79.36 เมื่อเทียบกับเกณฑ์พบว่ามีทักษะอยู่ในระดับดี โดยพบว่า ด้านความรู้ในอาชีพ นักเรียนมีคะแนนเฉลี่ยเท่ากับ 15.27 จากคะแนนเต็ม 20 ด้านความชำนาญในการปฏิบัติงาน นักเรียนมีคะแนนเฉลี่ยเท่ากับ 12.08 จากคะแนนเต็ม 15 และด้านเจตคติ นักเรียนมีคะแนนเฉลี่ยเท่ากับ 4.06 จากคะแนนเต็ม 5 จากผลการวิจัยดังกล่าวสรุปได้ว่านักเรียนมีทักษะในอาชีพทอผ้าลายลูกแก้ว และอาชีพทำอุปกรณ์ทอผ้าอยู่ในระดับดี ซึ่งสามารถอธิบายถึงเหตุที่ทำให้นักเรียนมีทักษะในอาชีพอยู่ในระดับดีได้ดังนี้

3.1 นักเรียนมีความรู้เกี่ยวกับอาชีพทอผ้าลายลูกแก้ว และอาชีพทำอุปกรณ์ทอผ้าเพียงพอที่จะทำให้สามารถปฏิบัติงานทอผ้าลายลูกแก้ว หรือทำอุปกรณ์ทอผ้าได้อย่างดี โดยพิจารณาได้จากคะแนนเฉลี่ยที่ได้จากการทดสอบความความรู้หลังเรียนของนักเรียนทั้ง 2 กลุ่ม ไม่ต่ำกว่าร้อยละ 75 การมีความรู้ความเข้าใจเกี่ยวกับเนื้อหาสาระของงานที่ทำถือว่าเป็นความจำเป็นอย่างยิ่ง ถ้าหากผู้ปฏิบัติงานใดๆ ไม่มีความรู้ความเข้าใจเกี่ยวกับเนื้อหาของงานก็ยากที่จะทำงานได้ดี หรือมีทักษะที่ดีได้

ก่อนที่นักเรียนจะได้ฝึกปฏิบัติทอผ้าลายลูกแก้ว นักเรียนจะได้เรียนรู้เนื้อหาสาระที่จำเป็นเกี่ยวกับการทอผ้าลายลูกแก้วก่อน เช่น วัสดุ อุปกรณ์ที่ใช้ในการทอผ้ามีอะไรบ้าง หน้าที่ของอุปกรณ์แต่ละชนิดคืออะไร ลายลูกแก้วมีลักษณะอย่างไร ลำดับขั้นตอนการยกตับตะกอเป็นอย่างไร คำศัพท์เฉพาะเกี่ยวกับการทอผ้าที่ปราชญ์ชาวบ้านใช้มีอะไรบ้าง แต่ละคำหมายความว่าอย่างไร เป็นต้น ความรู้พวกนี้ถือว่าเป็นความรู้พื้นฐานที่จำเป็นสำหรับการทอผ้า ซึ่งโดยปกติความรู้เกี่ยวกับเรื่องการทอผ้าลายลูกแก้วจะมีอยู่ในตัวของปราชญ์ชาวบ้านแต่ละคน ไม่ค่อยมีเขียนไว้ในตำรา หรือแม้จะมีบ้างแต่ก็ไม่สมบูรณ์ ครูผู้สอนจึงได้ไปศึกษาจากปราชญ์ท้องถิ่น แล้วนำมาเรียบเรียงเป็นเอกสารหลักสูตร ซึ่งสะดวกสำหรับการเรียนมากขึ้น

ในทำนองเดียวกันกับการเรียนทอผ้า ครูผู้สอนที่ทำหน้าที่สอนนักเรียนกลุ่มที่เรียนทำอุปกรณ์ทอผ้า ก็ได้ไปศึกษารวบรวมความรู้ที่เป็นพื้นฐานสำหรับการทำอุปกรณ์ทอผ้าจากปราชญ์ชาวบ้าน และศึกษาเอกสารหรือตำราที่เกี่ยวข้อง เพื่อนำมาเขียนเป็นเอกสารหลักสูตรให้นักเรียนได้ศึกษา ความรู้พื้นฐานที่จำเป็นที่นักเรียนต้องเรียนรู้ก่อนฝึกปฏิบัติทำอุปกรณ์ทอผ้า เช่น แบบของอุปกรณ์ทอผ้าชนิดต่างๆ เป็นอย่างไร อุปกรณ์ทอผ้าแต่ละชนิดมีหน้าที่อย่างไร เครื่องมือ หรืออุปกรณ์ที่จะต้องใช้ในการทำอุปกรณ์นั้นๆ มีอะไรบ้าง เทคนิคการทำงานไม้ต่างๆ เช่น การเลื่อยไม้ การตัดไม้ การไสไม้ การลบเหลี่ยม การประกอบไม้ การเจาะไม้ทำอย่างไร เป็นต้น

นักเรียนทั้งกลุ่มที่เรียนทอผ้าลายลูกแก้ว และกลุ่มที่เรียนทำอุปกรณ์ทอผ้าได้ศึกษาความรู้พื้นฐานที่จำเป็นในการปฏิบัติงานจากครู และปราชญ์ชาวบ้านจนมีความเข้าใจเนื้องานที่จะไปปฏิบัติ เมื่อถึงคราวที่ต้องฝึกปฏิบัติงานจริงก็ส่งผลให้นักเรียนสามารถปฏิบัติงานขั้นตอนต่างๆ ตามที่ผู้สอนสาธิตให้ดูได้โดยไม่ยาก ซึ่งสอดคล้องกับแนวคิดของ ฟิททส์ (ชม ภูมิภาค. 2516: 233 อ้างอิงจาก Fitts. 1964) ได้กล่าวถึงกระบวนการเกิดทักษะไว้ 3 ขั้น ได้แก่ 1) ขั้นความรู้ เป็นขั้นที่ผู้เรียนจะต้องพยายามศึกษาให้เข้าใจว่าจะทำอย่างไร พยายามนึกให้ออกว่าทักษะนั้นๆ มีขั้นตอนต่างๆ ในการปฏิบัติอย่างไร 2) ขั้นปฏิบัติ เป็นขั้นที่ผู้เรียนทักษะจะต้องลงมือปฏิบัติจริงจนกระทั่งความผิดพลาดที่มีมากในครั้งแรกลดลงเรื่อยๆ จนมีค่าเป็นศูนย์ในที่สุด 3) ขั้นเพิ่มพูนความชำนาญ เป็นขั้นที่ผู้เรียนทักษะจะสามารถปฏิบัติได้รวดเร็วและถูกต้องแม่นยำ

ฉะนั้นจึงกล่าวได้ว่าการเรียนรู้เนื้อหาสาระก่อนที่จะฝึกปฏิบัติงานมีผลต่อการพัฒนาทักษะปฏิบัติงาน ซึ่งสอดคล้องกับงานวิจัยของ โสภัทร นาสวัสดิ์ (2552) ซึ่งได้พัฒนาบทเรียนบนเครือข่ายอินเทอร์เน็ตเพื่อฝึกทักษะการปฏิบัติเรื่องการดำเนินรายการวิทยุกระจายเสียงสำหรับนักศึกษาในสถาบันอุดมศึกษา แล้วนำไปทดลองสอนกับนักศึกษาชั้นปีที่ 2 สาขาวิทยุกระจายเสียงและโทรทัศน์ คณะนิเทศศาสตร์ มหาวิทยาลัยธุรกิจบัณฑิต จำนวน 40 คน โดยใช้แนวทางการสอนตามรูปแบบการสอนทักษะปฏิบัติ (MIAP) ซึ่งมีกระบวนการเรียนรู้ 4 ขั้นตอน ได้แก่ ขั้นนำเข้าสู่บทเรียน (Motivation) ขั้นให้เนื้อหาความรู้ (Information) ขั้นให้แบบฝึกหัดและการฝึก (Application) และขั้นตรวจผลการฝึกหัด (Progress) ผลการวิจัยพบว่า ผลสัมฤทธิ์ทางการเรียนหลังการเรียนจากบทเรียนบนเครือข่ายอินเทอร์เน็ตเพื่อการฝึกทักษะปฏิบัติเรื่องการดำเนินรายการวิทยุกระจายเสียงสูงกว่าก่อนเรียนอย่างมีนัยสำคัญทางสถิติที่ระดับ .01 และทักษะปฏิบัติของนักเรียนที่เรียนจากบทเรียนบนเครือข่ายอินเทอร์เน็ตเพื่อการฝึกทักษะปฏิบัติเรื่องการดำเนินรายการวิทยุกระจายเสียง สำหรับนักศึกษาในสถาบันอุดมศึกษามีคะแนนเฉลี่ยของทักษะปฏิบัติเท่ากับ 88.48 อยู่ในระดับดี

3.2 นักเรียนมีเจตคติที่ดีต่อกิจกรรมการเรียนรู้ ซึ่งเป็นผลจากการจัดกิจกรรมการเรียนรู้ที่ใช้ชุมชนเป็นฐาน ซึ่งพิจารณาได้จากคะแนนเฉลี่ยเจตคติหลังเรียนของนักเรียนทั้ง 2 กลุ่ม มากกว่าก่อนเรียน ทั้งนี้เพราะการจัดกิจกรรมการเรียนรู้ในครั้งนี้ นักเรียนได้ทำกิจกรรมการเรียนรู้ที่หลากหลายทั้งกิจกรรมการเรียนรู้ในชั้นเรียน กิจกรรมการเรียนรู้นอกห้องเรียน กิจกรรมการฝึกปฏิบัติจริง กิจกรรมที่เป็นโครงการเสริมการเรียนรู้ กิจกรรมต่างๆ เหล่านี้ ทำให้นักเรียนได้รับความรู้ ได้ฝึกทักษะการทำงาน ได้พบได้เห็นสิ่งที่ไม่เคยเห็นมาก่อนจากการไปศึกษาดูงาน ส่งผลให้นักเรียนเกิดความพึงพอใจ และมีความรู้สึกที่ดีต่อการเรียน ซึ่งพบในคำให้สัมภาษณ์ของนักเรียนส่วนใหญ่ ฉะนั้นประสบการณ์ที่ดีเหล่านี้ ทำให้นักเรียนมีเจตคติที่ดีต่อการเรียน เพราะเจตคติเป็นสิ่งที่เกิดจากการเรียนรู้สิ่งที่ปฏิสัมพันธ์รอบตัว (ล้วน สายยศ. 2543: 57; อ้างอิงจาก ชอว์ และไรท์. 1967) สอดคล้องกับผลการวิจัยที่จัดรูปแบบการเรียนรู้ในลักษณะเดียวกัน โดยศิริเพ็ญ มากบุญ และคณะ (2546: 122) ได้พัฒนารูปแบบการจัดการศึกษาโดยนำชุมชนเข้ามามีส่วนร่วมในการจัดกิจกรรมการเรียนรู้ให้กับนักเรียนประถมศึกษา กรณีศึกษาชุมชนวัดมะค่า สภาวัฒนธรรมตำบลหัวสำโรง อำเภอท่าวุ้ง จังหวัดลพบุรี เพื่อให้นักเรียนได้ศึกษาอาชีพต่างๆ ในท้องถิ่น พบว่า รูปแบบการจัดการศึกษาในลักษณะนี้ทำให้นักเรียนมีความสำนึกตระหนักในคุณค่าและความสำคัญของอาชีพต่างๆ ในชุมชนวัดมะค่าดียิ่ง (คะแนนเฉลี่ย 91.91) และด้านทักษะพิสัยพบว่า นักเรียนสามารถปฏิบัติได้ถูกต้อง คล่องแคล่ว และชำนาญในการปฏิบัติตามวิธีการของอาชีพต่างๆ ในชุมชนวัดมะค่าดียิ่ง (คะแนนเฉลี่ย 89.50) ในทำนองเดียวกัน สอดคล้องกับผลการวิจัยของ อุดร ผ่องแผ้ว และคณะ (2553: บทคัดย่อ) ซึ่งได้ศึกษารูปแบบการจัดการเรียนรู้ร่วมกันระหว่างโรงเรียนกับชุมชนบ้านกุดระหวี อำเภอเมือง จังหวัดยโสธร พบว่านักเรียนรู้สึกสนุกสนาน มีความสุขจากการปฏิบัติกิจกรรม มีปฏิสัมพันธ์กับเพื่อน ครูและผู้ใหญ่มากขึ้น ทำให้นักเรียนมีทักษะในการแสวงหาความรู้ จึงสรุปได้ว่า การจัดกิจกรรมการเรียนรู้โดยใช้ชุมชนเป็นฐานทำให้นักเรียนมีเจตคติที่ดีต่อการเรียน เมื่อนักเรียนมีเจตคติที่ดีก็ย่อมส่งผลไปยังการกระทำ เพราะ เจตคติมีอิทธิพลต่อการปฏิบัติพฤติกรรมของบุคคล ฉะนั้น เมื่อนักเรียนมีเจตคติที่ดีต่อการเรียน ก็ย่อมสนใจ ตั้งใจปฏิบัติกิจกรรมการเรียนต่างๆ และความสนใจนั้นถือว่าเป็นคุณลักษณะทางจิตเริ่มแรก ก่อนที่จะเกิดคุณลักษณะทางจิตอื่นๆ ตามมารวมทั้งการเกิดเจตคติด้วย ฉะนั้นการมีเจตคติที่ดีย่อมเป็นส่วนประกอบที่ทำให้บุคคลมีทักษะปฏิบัติงานที่ดีด้วย ซึ่งสอดคล้องกับแนวคิดของพัฒนาวดี ชูโต และคณะ (2545: 49-62) ที่เห็นว่าเจตคติที่ดีเป็นส่วนประกอบหนึ่งของการมีทักษะในการทำงาน

3.3 การจัดกิจกรรมการเรียนรู้เน้นการฝึกปฏิบัติ การจัดกิจกรรมการเรียนรู้สำหรับนักเรียนในครั้งนี้ ผู้สอนได้เน้นให้นักเรียนได้ฝึกปฏิบัติจริง โดยเฉพาะในการเรียนภาคปฏิบัติ นักเรียนได้ฝึกทอผ้าลายลูกแก้วและฝึกทำอุปกรณ์ทอผ้าไม่น้อยกว่า 60 ชั่วโมง ซึ่งมากกว่าเวลาที่ใช้เรียนรู้ภาคเนื้อหา การเรียนที่เน้นฝึกปฏิบัติมากๆ ก็ย่อมทำให้นักเรียนมีความชำนาญในการปฏิบัติงานดีขึ้น สอดคล้องกับแนวคิดของนวลจิตต์ เชาวกีรติพงศ์ (2534: 290) และ ส. วาสนา ประวาลพฤกษ์ (2537: 5) ที่เห็นว่า ความสามารถในการเรียนรู้ทักษะปฏิบัติของนักเรียนจะเกิดขึ้นได้เมื่อผู้เรียนได้ฝึกฝนทักษะนั้นๆ มากๆ และเป็นไปตามกฎของธอร์นไดค์ (เสาวนีย์ สิกขาบัณฑิต. 2528: 13) ที่กล่าวว่า กิจกรรมการเรียนถ้าให้มีการฝึกปฏิบัติหรือกระทำเรื่อยๆ จะเกิดทักษะหรือมีความชำนาญ ตัวอย่างงานวิจัยที่นำวิธีการสอนแบบเน้นการปฏิบัติไปใช้ในการพัฒนานักเรียน เช่น งานวิจัยของ

ประสิทธิ์ เอมทิน (2551) ได้พัฒนาบทเรียนวีดิทัศน์ที่เน้นการฝึกทักษะปฏิบัติ เรื่องการปั้นลวดลายไทย วิชาทัศนศิลป์ กลุ่มสาระการเรียนรู้ศิลปะสำหรับนักเรียนช่วงชั้นที่ 3 แล้วนำบทเรียนวีดิทัศน์ไปทดลองใช้กับกลุ่มตัวอย่างที่เป็นนักเรียนของโรงเรียนมัธยมวัดดุสิตาราม ชั้นมัธยมศึกษาปีที่ 1 จำนวน 35 คน พบว่านักเรียนที่เรียนจากวีดิทัศน์มีผลทักษะปฏิบัติการปั้นลวดลายไทยแตกต่างจากนักเรียนที่เรียนตามแผนการจัดการเรียนรู้ของครูอย่างมีนัยสำคัญทางสถิติที่ระดับ .05 ในทำนองเดียวกับผลงานวิจัยของ โสภัทร นาสวัสดิ์ (2552) ซึ่งได้พัฒนาบทเรียนบนเครือข่ายอินเทอร์เน็ตเพื่อฝึกทักษะการปฏิบัติเรื่องการดำเนินรายการวิทยุกระจายเสียงสำหรับนักศึกษาในสถาบันอุดมศึกษา แล้วนำไปทดลองสอนกับนักศึกษาชั้นปีที่ 2 สาขาวิทยุกระจายเสียงและโทรทัศน์ คณะนิเทศศาสตร์ มหาวิทยาลัยธุรกิจบัณฑิต จำนวน 40 คน โดยใช้แนวทางการสอนตามรูปแบบการสอนทักษะปฏิบัติ (MIAP) ซึ่งมีกระบวนการเรียนรู้ 4 ขั้นตอน ได้แก่ขั้นนำเข้าสู่บทเรียน (Motivation) ขั้นให้เนื้อหาความรู้ (Information) ขั้นให้แบบฝึกหัดและการฝึก (Application) และขั้นตรวจผลการฝึกหัด (Progress) ผลการวิจัยพบว่า ผลสัมฤทธิ์ทางการเรียนหลังการเรียนจากบทเรียนบนเครือข่ายอินเทอร์เน็ตเพื่อการฝึกทักษะปฏิบัติเรื่องการดำเนินรายการวิทยุกระจายเสียงสูงกว่าก่อนเรียนอย่างมีนัยสำคัญทางสถิติที่ระดับ .01 และทักษะปฏิบัติของนักเรียนที่เรียนจากบทเรียนบนเครือข่ายอินเทอร์เน็ตเพื่อการฝึกทักษะปฏิบัติเรื่องการดำเนินรายการวิทยุกระจายเสียง สำหรับนักศึกษาในสถาบันอุดมศึกษามีคะแนนเฉลี่ยของทักษะปฏิบัติเท่ากับ 88.48 อยู่ในระดับดี สอดคล้องกับผลงานวิจัยของ เรณู รื่นยุทธ (2553) ที่ได้ศึกษาทักษะด้านการฟัง-พูดภาษาอังกฤษของนักเรียนชั้นประถมศึกษาปีที่ 3 ในภาคเรียนที่ 2 ปีการศึกษา 2551 โรงเรียนบางขุนเทียนศึกษา สำนักงานเขตบางขุนเทียน กรุงเทพมหานคร จำนวน 40 คน โดยใช้แผนการจัดการเรียนรู้ตามแนวการสอนโดยใช้กิจกรรมมุ่งงานปฏิบัติ จำนวน 4 แผน ดำเนินการทดลองใช้ระยะเวลาทั้งหมด 14 สัปดาห์ สัปดาห์ละ 2 ชั่วโมง ผลการวิจัยพบว่าความสามารถด้านการฟัง-พูดภาษาอังกฤษของนักเรียนหลังได้รับการสอนโดยใช้กิจกรรมมุ่งงานปฏิบัติสูงกว่าก่อนการทดลองอย่างมีนัยสำคัญทางสถิติที่ระดับ .01 และสอดคล้องกับงานวิจัยของ วรนุช นิลเขต (2554) ที่ได้ศึกษาผลการเรียนรู้จากกิจกรรมปฏิบัติจริงที่มีต่อทักษะทางคณิตศาสตร์ของเด็กปฐมวัย โดยผู้วิจัยได้เลือกกลุ่มตัวอย่างมาอย่างเจาะจง 20 คน ให้จัดกิจกรรมแบบปฏิบัติจริงให้แก่เด็กเป็นเวลา 6 สัปดาห์ แล้วเปรียบเทียบทักษะทางคณิตศาสตร์ระหว่างก่อนเรียนกับหลังเรียน พบว่า หลังเรียนนักเรียนมีทักษะทางคณิตศาสตร์สูงขึ้นอย่างมีนัยสำคัญทางสถิติที่ระดับ.01

จากที่กล่าวมาจะเห็นได้ว่า การสอนด้วยวิธีที่เน้นการปฏิบัติแบบต่างๆ ทำให้นักเรียนทุกระดับมีทักษะปฏิบัติดีขึ้น วิธีสอนที่เน้นการปฏิบัติแบบหนึ่งที่ผู้สอนนำมาใช้ในการวิจัยครั้งนี้ คือ การสอนแบบสาธิตก่อนปฏิบัติ โดยผู้สอนซึ่งเป็นปราชญ์ชาวบ้านใช้วิธีสอนแบบสาธิตก่อนให้นักเรียนปฏิบัติงานทอผ้าลายลูกแก้ว หรือทำอุปกรณ์ทอผ้า ผู้สอนได้แสดงวิธีปฏิบัติให้นักเรียนดูเป็นขั้นๆ พร้อมทั้งอธิบายให้นักเรียนฟัง แล้วให้นักเรียนฝึกทำตามทีละขั้น และนักเรียนทุกคนได้ฝึก ซึ่งวิธีการสอนสาธิตก่อนปฏิบัตินับว่ามีความเหมาะสมสำหรับนำมาใช้ในการสอนกลุ่มสาระการงานอาชีพและเทคโนโลยี เพราะมีจุดเด่น หลายประการ ได้แก่ 1) ผู้เรียนสามารถเห็นจริงในงานที่จะทำการฝึกว่ามีขั้นตอนในการทำงานอย่างไรบ้าง 2) ทำให้ผู้เรียนสามารถทำความเข้าใจในขั้นตอนการทำงานที่ไม่สามารถทำให้เข้าใจด้วยวิธีการอื่นๆ ซึ่งไม่สามารถทำให้เข้าใจได้ 3) สามารถใช้ฝึกทักษะเบื้องต้นได้ดีกว่าวิธีอื่นๆ

4) ผู้เรียนสามารถทำความเข้าใจได้อย่างรวดเร็วเนื่องจากได้เห็นจริงจึงทำให้ไม่เสียเวลาในการบรรยายมากมายให้ผู้เรียนเข้าใจ การสอนด้วยวิธีการสาธิตจึงมีผลต่อการพัฒนาทักษะปฏิบัติงานของนักเรียน ตัวอย่างงานวิจัยที่นำวิธีสอนแบบสาธิตไปใช้ในการพัฒนาทักษะต่างๆ แล้วพบว่า หลังเรียนผู้เรียนมีทักษะดีขึ้น อย่างเช่น งานวิจัยของ เรณู สอนเครือ อุบล จิบสมานบุญ และอภิวันท์ แก้ววรรณรัตน์. (2552) ได้นำวิธีสอนแบบสาธิตไปใช้ในการพัฒนาทักษะการปฏิบัติการพยาบาลแก่นักศึกษาพยาบาลที่ฝึกประสบการณ์บนหอผู้ป่วย พบว่าทักษะการปฏิบัติการพยาบาลของนักศึกษาพยาบาลจำนวน 4 ทักษะ คือ ทักษะการวัดสัญญาณชีพ การให้ยาทางปาก การป้อนอาหาร และการอาบน้ำแบบสมบูรณ์บนเตียงอยู่ในระดับดี

ดังนั้น การจัดกิจกรรมการเรียนรู้ที่เน้นการฝึกปฏิบัติจึงทำให้นักเรียนมีทักษะในอาชีพท้องถิ่นดีขึ้น

4. ผลการพัฒนารูปแบบการจัดการเรียนรู้โดยใช้ชุมชนเป็นฐานในกลุ่มสาระการเรียนรู้การงานอาชีพและเทคโนโลยีเป็นไปตามจุดมุ่งหมายการวิจัยข้อ 3

จากการวิจัย ผู้วิจัยได้สังเคราะห์รูปแบบการจัดการเรียนรู้โดยใช้ชุมชนเป็นฐานในกลุ่มสาระการเรียนรู้การงานอาชีพและเทคโนโลยี ได้รูปแบบการจัดการเรียนรู้ตามความหมายที่สอดคล้องกับนิยามรูปแบบของ ทอร์สเต็น ฮูเซ็น; และนีวิลลี ที โพสเล็ทเวทร์ (พัชรี ศรีสังข์. 2551: 67 อ้างอิงจาก Torsten Husén & Neville, T. Postlethwaite. 1994: 3865) ที่กล่าวว่า รูปแบบเป็นโครงสร้างที่ถูกนำเสนอเพื่อใช้วินิจฉัยความสัมพันธ์ระหว่างองค์ประกอบที่สร้างมาจากเหตุการณ์ การหยั่งรู้ ด้วยวิธีการอุปมาอุปมัย ซึ่งในการวิจัยครั้งนี้ได้พบองค์ประกอบต่างๆ ที่สามารถนำมาประกอบกันเป็นกระบวนการในการจัดการเรียนรู้ในกลุ่มสาระการเรียนรู้การงานอาชีพและเทคโนโลยี โดยอิงอยู่กับหลักการ แนวคิด หรือทฤษฎี ซึ่งรูปแบบการจัดการเรียนรู้ประกอบไปด้วย 7 ขั้นตอน ได้แก่ ขั้นตอนที่ 1 ศึกษาศักยภาพของชุมชน ขั้นตอนที่ 2 กระตุ้นบุคคลในชุมชนและบุคลากรในโรงเรียนให้เกิดความตระหนักและมีพลังอำนาจในการจัดการศึกษาร่วมกัน ขั้นตอนที่ 3 ศึกษาความต้องการพัฒนาด้านอาชีพในท้องถิ่นของนักเรียนและผู้เกี่ยวข้อง ขั้นตอนที่ 4 พัฒนาหลักสูตรท้องถิ่น ขั้นตอนที่ 5 จัดกิจกรรมการเรียนรู้ ขั้นตอนที่ 6 จัดโครงการหรือกิจกรรมเสริมการเรียนรู้ในหลักสูตร และขั้นตอนที่ 7 ประเมินผลการเรียนรู้ ผู้วิจัยสามารถอภิปรายการสังเคราะห์รูปแบบการจัดการเรียนรู้ได้ดังต่อไปนี้

รูปแบบในการวิจัยครั้งนี้ เป็นรูปแบบที่ได้มาจากการประมวลผลกระบวนการดำเนินการวิจัย ซึ่งพบองค์ประกอบของรูปแบบการจัดการเรียนรู้ในกลุ่มสาระการเรียนรู้การงานอาชีพและเทคโนโลยีว่า เป็นกระบวนการในการดำเนินงานอย่างต่อเนื่อง 7 ขั้นตอน ซึ่งมีที่มาจากแนวคิดในการจัดการเรียนรู้ที่ใช้ชุมชนเป็นฐาน (Community-Based Learning) และการจัดการเรียนรู้ที่ใช้ชุมชนเป็นฐาน (Community-Based Instruction) เป็นแนวคิดหลัก โดยผู้วิจัยพบว่า การที่จะจัดประสบการณ์เรียนรู้ให้แก่นักเรียนโดยใช้ชุมชนเป็นฐานได้นั้นจะต้องมีการดำเนินการอย่างเป็นขั้นตอน เริ่มตั้งแต่การเตรียมการ ปฏิบัติการ และประเมินผล (Introduction to Community-based Learning. 2013: Online) สำหรับการเตรียมการนั้น เป็นการดำเนินการเพื่อให้มีความพร้อมในการจัดการเรียนรู้ สิ่งที่ควรดำเนินการ เช่น การระบุความต้องการที่ต้องการได้รับจากการใช้ชุมชนเป็นฐานในการจัดประสบการณ์เรียนรู้ให้แก่นักเรียน เพื่อให้มีเป้าหมายที่ชัดเจนและแน่นอนว่าทางโรงเรียนหรือครูต้องการใช้ชุมชนให้เป็นประโยชน์ต่อการจัดการเรียนรู้แก่นักเรียนในแง่ใด เมื่อได้ความต้องการที่แท้จริงแล้ว ครูผู้สอนต้องมี

การประสานงานกับทางชุมชน เพื่อเตรียมชุมชนให้พร้อม ซึ่งขั้นตอนนี้สอดคล้องกับหลักการวิจัยเชิงปฏิบัติการแบบมีส่วนร่วมในขั้นเตรียมการ (นภดล เจนอักษร. 2554: 24) เพื่อคัดเลือกชุมชนเป็นพื้นที่ในการวิจัย ในขั้นนี้ครูจะต้องศึกษาชุมชนว่า ชุมชนมีความพร้อมที่จะมาร่วมจัดการศึกษากับทางโรงเรียนได้เพียงใด เพราะถ้าชุมชนไม่มีความพร้อมหรือไม่มีศักยภาพในการจัดการศึกษาที่สอดคล้องกับความต้องการหรือเป้าหมายที่ทางโรงเรียนกำหนดไว้ ก็ไม่มีความจำเป็นที่จะต้องใช้ชุมชนเป็นฐานในการจัดการเรียนรู้ การจะพิจารณาว่าชุมชนมีความพร้อมในการจัดการศึกษาหรือไม่ จากการศึกษางานวิจัยพบว่า ชุมชนที่มีความพร้อมในการจัดการศึกษาร่วมกับโรงเรียนมีองค์ประกอบ 3 อย่างที่มีอยู่ในชุมชน อันได้แก่ คน ประกอบด้วยผู้รู้ หรือปราชญ์ชาวบ้าน ผู้นำชุมชน กลุ่มหรือองค์กร และชาวบ้านทั่วไป ความรู้ ประกอบด้วยความรู้ที่เป็นภูมิปัญญาท้องถิ่น และความรู้จากภายนอกที่เป็นภูมิปัญญาสากล และทรัพยากร ประกอบด้วยโภคทรัพย์ เช่น ที่ดิน แหล่งน้ำ พืช และสัตว์ เป็นต้น (สำนักงานคณะกรรมการการศึกษาแห่งชาติ. 2539: 20) ในการวิจัยครั้งนี้ ความพร้อมของชุมชนที่เป็นจุดเน้นอยู่ที่ ศักยภาพในการจัดการศึกษาด้านอาชีพ เพราะผู้วิจัยต้องการนำชุมชนเข้ามาร่วมจัดการศึกษาด้านอาชีพให้แก่นักเรียน การเลือกชุมชนที่จะนำมาร่วมจัดการเรียนรู้ที่ใช้ชุมชนเป็นฐานในด้านอาชีพจึงพิจารณาที่ความพร้อมด้านการจัดการศึกษาด้านอาชีพเป็นสำคัญ ซึ่งในการวิจัยครั้งนี้ผู้วิจัยได้คัดเลือกชุมชนบ้านพะแนงเป็นพื้นที่วิจัย เนื่องจากมีอาชีพในท้องถิ่นหรือภูมิปัญญาท้องถิ่นที่โดดเด่น และคนในหมู่บ้านมีทรัพยากร และมีความรู้ที่จะมาร่วมจัดการเรียนรู้ร่วมกับทางโรงเรียนได้ นอกจากนี้ สิ่งที่ต้องคำนึงถึงอีกคือ ปัจจัยเสริมในการมีส่วนร่วม คือ การมีความสัมพันธ์ที่ดีระหว่างชุมชนกับทางโรงเรียน (ชูชาติ พ่วงสมจิตร์. 2555: 35) ถ้าหากคนในชุมชนมีความสัมพันธ์ที่ดีกับทางโรงเรียนแล้ว การจะนำชุมชนเข้ามาเป็นฐานในการจัดการเรียนรู้ย่อมเป็นไปได้ ซึ่งสิ่งที่กล่าวมาทั้งหมดเป็นขั้นแรกของการจัดการเรียนรู้ที่ใช้ชุมชนเป็นฐาน คือ **ขั้นการศึกษาศักยภาพชุมชน** โดยในการวิจัยครั้งนี้ ผู้วิจัยเป็นผู้มีบทบาทในการดำเนินการในขั้นนี้ แต่ในการนำรูปแบบนี้ไปใช้จริง ครูหรือบุคลากรในโรงเรียนจะต้องเป็นผู้ดำเนินการเอง

จากการไปศึกษาศักยภาพของชุมชนแล้วพบว่า ชุมชนมีศักยภาพในการจัดการศึกษาด้านอาชีพ แต่การที่จะนำชุมชนเข้ามาเป็นฐานในการจัดการเรียนรู้นั้น ย่อมหมายถึงความร่วมมือ ความเต็มใจ ของคนในชุมชนที่จะให้โรงเรียนได้ใช้ศักยภาพที่ที่ชุมชนมีอยู่มาเป็นประโยชน์สำหรับการจัดการศึกษา แล้วทางโรงเรียนจะมั่นใจได้อย่างไรว่าชุมชนจะร่วมมือจัดการศึกษา เพราะนับตั้งแต่ที่ประเทศไทยได้จัดการศึกษาในระบบโรงเรียนแบบตะวันตก สังคมไทยถือว่าโรงเรียนเป็นสถาบันหลักที่ทำหน้าที่จัดการศึกษา แต่คนในชุมชนไม่มีบทบาทหน้าที่จัดการศึกษา ซึ่งเป็นไปตามการแบ่งสรรอำนาจหน้าที่ในสังคม (ไพรัช อรรถกามานนท์; และ มัทนา โชควรวัฒนกร. 2545: 37) และจากการศึกษางานวิจัยเกี่ยวกับการมีส่วนร่วมในการจัดการศึกษาที่ผ่านมาของสำนักงานเลขาธิการสภาการศึกษา (2550) ซึ่งพบว่า ผู้เกี่ยวข้องตั้งแต่ระดับกรรมการสถานศึกษา หรือคนในชุมชนมีส่วนร่วมในระดับเพียงบางส่วนในการจัดการศึกษา เนื่องจากมีการมองความรับผิดชอบในการจัดการศึกษาว่ายังเป็นหน้าที่ของโรงเรียน ซึ่งผู้เกี่ยวข้องจะสามารถเข้าไปมีส่วนร่วมในบางส่วน ที่ไม่เกี่ยวกับกิจกรรมการเรียนการสอน ฉะนั้นเพื่อให้มั่นใจได้ว่าชุมชนจะให้ความร่วมมือจัดการศึกษา จำเป็นต้องมีกลไกในการกระตุ้นให้เกิดความร่วมมือ ซึ่งวิธีการอย่างหนึ่งที่นักวิชาการที่ทำการวิจัยกับชุมชนได้นำมาใช้คือ การพัฒนาการมีส่วนร่วม หรือการเสริมสร้างพลัง

ให้กับคนในชุมชน เพื่อให้คนในชุมชนได้ตระหนักถึงปัญหาและความจำเป็นที่ชุมชนจะต้องแก้ไขปัญหาที่เกิดขึ้นในชุมชนได้ด้วยตนเอง เพื่อให้มีความยั่งยืนในการพัฒนาชุมชน ในการวิจัยครั้งนี้ผู้วิจัยได้นำแนวคิดเรื่องการพัฒนาการมีส่วนร่วมในการพัฒนาของสถาบัน International Association for Public Participation (IPA2) ซึ่งเรียกว่า Public Participation Spectrum (International Association for Public Participation. 2013: Online) ซึ่งได้กล่าวถึงระดับของการพัฒนาการมีส่วนร่วมว่า สามารถดำเนินการพัฒนาเป็นขั้นตอนได้แก่ การให้ข้อมูลข่าวสาร การรับฟังความคิดเห็น การเข้าไปเกี่ยวข้อง การร่วมมือ และการเสริมสร้างพลังอำนาจ มาใช้ในการจัดกิจกรรมเพื่อกระตุ้นให้คนในชุมชนได้ตระหนักถึงปัญหาและความสามารถของตนเองที่จะจัดการกับปัญหาด้านการศึกษาของโรงเรียน เพราะถือว่าคนในชุมชนเป็นผู้มีส่วนได้เสียในการจัดการศึกษาของโรงเรียน เพราะบุตรหลานของคนในชุมชนก็มารับบริการการศึกษาจากโรงเรียน ฉะนั้นชุมชนควรจะได้ตระหนักถึงบทบาทหน้าที่ในการจัดการศึกษาร่วมกับทางโรงเรียน ในขณะเดียวกันทางโรงเรียนก็ต้องเปิดโอกาสและยอมรับศักยภาพของคนในชุมชน เอื้ออำนวยให้ชุมชนเข้ามามีส่วนร่วมจัดการศึกษากับทางโรงเรียนมากขึ้น ดังนั้นการจัดกิจกรรมกระตุ้นให้ทั้งฝ่ายชุมชนและฝ่ายโรงเรียนได้เกิดความตระหนักและยอมรับซึ่งกันและกันจึงเป็นอีกขั้นตอนที่จำเป็น ซึ่งในการวิจัยครั้งนี้ เรียกว่าเป็น**ขั้นกระตุ้นบุคลากรในชุมชนและโรงเรียนให้เกิดความตระหนักและเสริมสร้างพลังอำนาจ** โดยผู้วิจัยเป็นผู้ที่มีบทบาทหน้าที่ในการดำเนินการในขั้นตอนนี้ เพราะเป็นความตั้งใจที่จะทำให้เกิดความร่วมมือของผู้ร่วมวิจัย

หลังจากที่ได้ดำเนินการตามขั้นตอนสองขั้นดังกล่าวแล้ว ถือได้ว่าชุมชนและโรงเรียนมีความพร้อมที่จะจัดการศึกษาร่วมกัน การเตรียมการในขั้นต่อไปคือ ศึกษาถึงความต้องการในการพัฒนาด้านอาชีพของนักเรียนและผู้ที่เกี่ยวข้อง เพื่อให้สามารถจัดการเรียนรู้ด้านอาชีพที่สอดคล้องกับปัญหาและความต้องการของนักเรียน ซึ่งคนในชุมชนและครูจะต้องร่วมกันวิเคราะห์สภาพปัญหา กำหนดแนวทางแก้ปัญหา และดำเนินการแก้ไขปัญหาร่วมกัน การดำเนินการยึดหลักการพัฒนาแบบมีส่วนร่วม คือ ทุกคนมีสิทธิ์และมีความสำคัญเท่าเทียมกัน ความสัมพันธ์ระหว่างคนในชุมชนกับบุคลากรของโรงเรียนที่มาร่วมกันจัดการศึกษาจะเป็นในแนวราบ ฉะนั้นในขั้นนี้จึงมีการจัดกิจกรรมที่เน้นให้ทุกฝ่ายได้มีส่วนร่วมอย่างสร้างสรรค์ ซึ่งในการวิจัยครั้งนี้ ผู้วิจัยได้จัดประชุมผู้ร่วมวิจัยซึ่งเป็นผู้แทนคนในชุมชน และผู้แทนบุคลากรในโรงเรียนโดยใช้กระบวนการ A-I-C เพราะเป็นกระบวนการที่เรียบง่าย มีความประนีประนอมสูง แต่สามารถสร้างพลังสร้างสรรค์ให้เกิดขึ้นได้ ผลที่เกิดจากการดำเนินการในขั้นนี้ผู้ร่วมวิจัยได้เลือกอาชีพที่ต้องการนำมาถ่ายทอดให้แก่นักเรียน และได้แนวทางการพัฒนานักเรียนให้มีความสนใจในอาชีพและทักษะในอาชีพนั้นๆ ขั้นตอนนี้เรียกว่าเป็น**ขั้นศึกษาถึงความต้องการในการพัฒนาด้านอาชีพของนักเรียนและผู้ที่เกี่ยวข้อง**

เมื่อเลือกอาชีพที่ต้องการนำมาถ่ายทอดให้แก่นักเรียนได้แล้ว สิ่งที่ผู้ร่วมวิจัยจะต้องดำเนินการต่อไปคือร่วมกันสร้างหลักสูตรอาชีพนั้นขึ้นมา เพราะหลักสูตรจะเป็นเอกสารที่ให้แนวทางการจัดกิจกรรมการเรียนรู้ในอาชีพที่ทุกคนได้เลือกไว้ เป็นประดุจบันไดขั้นแรกของการแปรความมุ่งหมายให้เป็นการปฏิบัติในการจัดการเรียนการสอน (ใจจริง บุญเรืองรอด. 2536: 41; อ้างอิงจาก ธำรง บัวศรี. 2506: 170) ถ้าหากไม่มีหลักสูตรก็เท่ากับไม่มีแผนงานที่ชัดเจนในการดำเนินงาน การพัฒนาหลักสูตรจึงเป็นองค์ประกอบอย่างหนึ่งของการจัดการเรียนรู้ที่ใช้

ชุมชนเป็นฐาน (Beakley; Sandy; & Lynda. 2003: 46) แนวคิดในการพัฒนาหลักสูตรที่ถูกเลือกมาใช้ควรยึดหลักการมีส่วนร่วมของทุกฝ่าย ซึ่งในการวิจัยครั้งนี้ ผู้วิจัยได้เลือกใช้กระบวนการพัฒนาหลักสูตรแบบแนวร่วมระหว่างชุมชนกับโรงเรียน (Community-based School Curriculum) เพราะเป็นวิธีการพัฒนาหลักสูตรที่ก่อตัวขึ้นมาจากความต้องการของคนในชุมชน (สำลี ทองธิว; มานพ จินะนา; และ พยุง ไชยวงศ์. 2544: 50) ซึ่งสอดคล้องกับแนวคิดการจัดการเรียนรู้ที่ใช้ชุมชนเป็นฐาน กระบวนการพัฒนาหลักสูตรตามแนวคิดนี้สรุปได้ดังนี้ 1) ครูศึกษาข้อมูลท้องถิ่น เพื่อนำมาสร้างเป็นเนื้อหาและประสบการณ์ในหลักสูตร 2) ครูและชาวบ้านเข้าเป็นแนวร่วมคณะกรรมการกำหนดรูปแบบหลักสูตรท้องถิ่นตามแนวปรัชญาการศึกษาสำหรับท้องถิ่น 3) ครูสร้างหลักสูตรท้องถิ่นพร้อมเอกสารประกอบหลักสูตร 4) ครูนำหลักสูตรไปให้ผู้เชี่ยวชาญตรวจสอบความสมบูรณ์ และ 5) ครูปรับปรุงแก้ไขหลักสูตรท้องถิ่นตามผลการทดลอง สรุปการดำเนินการขั้นตอนนี้เรียกว่าเป็น**ขั้นพัฒนาหลักสูตรท้องถิ่น**

จากขั้นตอนต่างๆ ที่กล่าวมาถือว่าเป็นส่วนของการเตรียมการ ขั้นต่อไป เป็นขั้นปฏิบัติการ **คือ การนำหลักสูตรไปใช้ในการจัดการเรียนรู้** เป็นขั้นตอนที่ผู้ร่วมวิจัยนำหลักสูตรไปจัดกิจกรรมพัฒนานักเรียนให้มีความสนใจและทักษะในอาชีพที่ทุกคนได้ร่วมกันสร้างขึ้น หลักในการจัดกิจกรรมการเรียนรู้ ได้ยึดหลักการนำเอาศักยภาพของชุมชน อันได้แก่ ปราชญ์ชาวบ้าน และทรัพยากรของชุมชนมาใช้ให้เป็นประโยชน์ในการจัดการเรียนรู้ โดยใช้รูปแบบการจัดการเรียนรู้ที่สอดคล้องกับทฤษฎี Social constructivism ซึ่งเน้นถึงความสำคัญของวัฒนธรรม และสิ่งแวดล้อมของชุมชนที่มีอิทธิพลต่อการสร้างความรู้ของนักเรียน และใช้วิธีสอนที่เหมาะสมต่อการพัฒนาทักษะปฏิบัติของนักเรียน ซึ่งในการวิจัยครั้งนี้ ครูเป็นผู้สอนภาคเนื้อหา โดยใช้รูปแบบการสอนตามรูปแบบการสอนของไดรเวอร์ และเบลล์ (1986) ซึ่งเป็นรูปแบบการสอนรูปแบบหนึ่งตามทฤษฎี Constructivism ที่เน้นให้นักเรียนได้เรียนรู้จากกันและกัน และเรียนรู้จากปราชญ์ชาวบ้านจึงเหมาะที่จะนำมาใช้ในการจัดการเรียนรู้ที่ใช้ชุมชนเป็นฐาน ส่วนปราชญ์ชาวบ้านเป็นผู้สอนภาคปฏิบัติ โดยเน้นวิธีการสอนแบบสาธิต จึงเป็นวิธีที่เหมาะสมต่อการพัฒนาทักษะปฏิบัติ

ขั้นตอนต่อไป คือ จัดกิจกรรมเสริมการเรียนรู้ในหลักสูตร เหตุที่ต้องจัดกิจกรรมเสริมหลักสูตรเนื่องมาจากกิจกรรมเสริมหลักสูตรเป็นกิจกรรมที่จัดขึ้นเพื่อเสริมความรู้และประสบการณ์ให้แก่นักเรียน และจัดให้สอดคล้องกับบทเรียนในชั้นเรียน (อัจฉรา ประไพตระกูล และ ยุพิน พิพิธกุล. 2532: 56, 105) เพื่อเป็นการกระตุ้นให้การเรียนการสอนในห้องเรียนได้รับผลดี เนื่องมาจากเนื้อหา ประสบการณ์ กิจกรรมที่หลักสูตรกำหนดไว้มีมากกว่าเวลาที่จะเรียนในชั้นเรียน จึงไม่สามารถจัดกิจกรรม ประสบการณ์ได้ตามวัตถุประสงค์ และสภาพห้องเรียนที่ไม่เอื้ออำนวยต่อการจัดกิจกรรมรูปแบบต่างๆ เป็นการจำกัดการแสดงออกและกิจกรรมต่างๆ (กิ่งทอง ใบหยก. 2532: 4) และกิจกรรมเสริมหลักสูตรด้านพัฒนาวิชาชีพจะช่วยให้นักเรียนมีความรู้ ความสามารถ และทักษะในอาชีพเพิ่มขึ้น ฉะนั้นจะเห็นได้ว่ากิจกรรมเสริมหลักสูตรมีประโยชน์ในการพัฒนานักเรียนให้มีคุณภาพตามเป้าหมายของหลักสูตร ในการจัดกิจกรรมการเรียนรู้ในครั้งนี้ จึงได้จัดกิจกรรมเสริมหลักสูตรเพื่อเป็นการเติมเต็มให้แก่นักเรียน 5 โครงการ เป็นโครงการที่เสริมสร้างความสนใจในอาชีพ 4 โครงการ และโครงการที่เสริมทักษะในอาชีพ 1 โครงการ

ขั้นสุดท้ายเป็น**ขั้นประเมินผลการเรียนรู้** ขั้นนี้ผู้ร่วมวิจัยได้ประเมินว่านักเรียนมีนักเรียนมีความสนใจและทักษะในอาชีพตามที่กำหนดไว้ในหลักสูตรเพียงใด โดยยึดหลักการประเมินตามสภาพจริง เน้นการประเมินผลงานของนักเรียน และประเมินทักษะปฏิบัติในอัตราส่วนที่มากกว่าการประเมินความรู้ความเข้าใจ เพื่อให้สอดคล้องกับเป้าหมายของหลักสูตรที่ต้องการให้นักเรียนมีทักษะในอาชีพและสามารถนำไปเป็นแนวทางในการประกอบอาชีพได้

ผลจากการจัดการเรียนรู้ตามรูปแบบดังกล่าวส่งผลให้นักเรียนมีความสนใจและทักษะในอาชีพท้องถิ่นดังที่กล่าวมา ซึ่งรูปแบบการจัดการเรียนรู้ที่สังเคราะห์ได้นี้เป็นไปในทำนองเดียวกันกับรูปแบบการจัดการเรียนรู้ที่ได้จากการวิจัยเรื่อง การพัฒนารูปแบบการจัดการศึกษาเพื่อสืบสานอาชีพของชุมชนสำหรับนักเรียนประถมศึกษา กรณีศึกษาชุมชนวัดมะค่า สภาวัฒนธรรมตำบลหัวสำโรง อำเภอท่าวุ้ง จังหวัดลพบุรี ของ ศิริเพ็ญ มากบุญ และคณะ (2546) ซึ่งพบว่า รูปแบบการจัดการศึกษาเพื่อสืบสานอาชีพของชุมชนมีกระบวนการและขั้นตอนการดำเนินการ 8 ขั้นตอน ได้แก่ ขั้นตอนที่ 1 รวมใจจากทุกฝ่าย ขั้นตอนที่ 2 ดูศักยภาพและความพร้อมของปัจจัยต่างๆ ขั้นตอนที่ 3 นักเรียนค้นหาภูมิปัญญา และครูภูมิปัญญาในชุมชน ขั้นตอนที่ 4 นักเรียนเลือกอาชีพที่ตนอยากเรียนรู้และสืบสานไว้ในชุมชน ขั้นตอนที่ 5 จัดทำหลักสูตรท้องถิ่น ขั้นตอนที่ 6 จัดการศึกษาเพื่อสืบสานอาชีพและภูมิปัญญาของชุมชน ขั้นตอนที่ 7 ประเมินผลที่เกิดขึ้นจากการจัดกิจกรรมการเรียนรู้ และขั้นตอนที่ 8 สู่การพัฒนาและปัจจัยเงื่อนไขการนำไปใช้ และผลจากการจัดการเรียนรู้พบว่า นักเรียนมีผลสัมฤทธิ์โดยรวม (ด้านพุทธิพิสัย จิตพิสัย และทักษะพิสัย) อยู่ในระดับดียิ่ง โดยมีคะแนนเฉลี่ยร้อยละ 87.66

ข้อเสนอแนะ

1. ข้อเสนอแนะเชิงนโยบายด้านการจัดการศึกษา

1.1 สำนักงานคณะกรรมการการศึกษาขั้นพื้นฐาน ซึ่งเป็นผู้รับผิดชอบเรื่องการจัดการศึกษาขั้นพื้นฐานควรให้การส่งเสริมสนับสนุนการศึกษาที่เน้นท้องถิ่นให้มากขึ้น โดยเฉพาะในเรื่องของการใช้ปราชญ์ชาวบ้านและศักยภาพชุมชนที่เข้มแข็งของแต่ละท้องถิ่นในการให้การศึกษาแก่คนในท้องถิ่น ควรจะต้องให้ความสำคัญอย่างจริงจัง เพื่อให้การจัดการศึกษาของแต่ละท้องถิ่นมีความหลากหลายและสอดคล้องกับการนำไปใช้ในการพัฒนาคุณภาพชีวิตของผู้เรียนและท้องถิ่นได้อย่างแท้จริง นอกจากนั้นยังจะช่วยพัฒนาให้ชุมชนเข้มแข็ง และยั่งยืนเพราะคนในชุมชนสามารถพึ่งตนเองได้

1.2 สำนักงานคณะกรรมการการศึกษาขั้นพื้นฐาน สำนักงานเขตพื้นที่การศึกษา และสถานศึกษาทั่วไประเทศควรมีการสร้างความเข้าใจที่ถูกต้องเกี่ยวกับปรัชญาในการจัดการศึกษาที่เหมาะสมสำหรับสังคมไทยในปัจจุบัน เช่น ปรัชญาของเศรษฐกิจพอเพียง ให้แก่ครู ผู้บริหาร คนในชุมชน บิดามารดา ผู้ปกครอง นักเรียน และทุกฝ่ายที่เกี่ยวข้อง เพื่อให้ทุกฝ่ายได้เข้าใจว่า จุดมุ่งหมายในการจัดการศึกษาปัจจุบันไม่ได้มุ่งเน้นการผลิตกำลังคนให้ไปเป็นกำลังแรงงานในภาครัฐ หรือภาคเอกชน แต่มุ่งจัดการศึกษาเพื่อมุ่งพัฒนาคนให้มีคุณภาพชีวิตที่ดี เหมาะสมและสอดคล้องกับสภาพเศรษฐกิจ สังคม วัฒนธรรม และสิ่งแวดล้อมของท้องถิ่น และสามารถดำรงชีวิตได้อย่างมีความสุขตามอัตภาพตามหลักความพอดี พอเพียง

2. ข้อเสนอแนะสำหรับการนำผลการวิจัยไปใช้

2.1 จากการวิจัยที่พบว่าการจัดการเรียนรู้โดยใช้ชุมชนเป็นฐานทำให้นักเรียนมีความสนใจ และมีทักษะในอาชีพท้องถิ่นอยู่ในระดับดี ดังนั้นครูผู้สอนกลุ่มสาระการเรียนรู้การงานอาชีพและเทคโนโลยีควรนำรูปแบบการจัดการเรียนรู้นี้ไปประยุกต์ใช้ให้เหมาะสมกับบริบทของโรงเรียนและชุมชน

2.2 จากการวิจัยที่พบว่า กระบวนการพัฒนาหลักสูตรตามแนวคิดการใช้แนวร่วมระหว่างชุมชนกับโรงเรียน โดยมีผู้เชี่ยวชาญเป็นผู้ประสาน ทำให้เกิดความร่วมมือร่วมใจของผู้แทนครูและผู้แทนคนในชุมชนในการพัฒนาหลักสูตรและการนำหลักสูตรไปใช้จัดการเรียนรู้ ดังนั้น ผู้บริหารโรงเรียนหรือครูสอนนำแนวคิดนี้ไปใช้ในการสร้างหลักสูตรท้องถิ่นของโรงเรียน

2.3 โรงเรียนขยายโอกาสทางการศึกษาในจังหวัดศรีสะเกษควรนำหลักสูตรอาชีพทอผ้าลายลูกแก้วและทำอุปกรณ์ทอผ้าไปใช้สอนเป็นรายวิชาเพิ่มเติม

2.4 การนำรูปแบบการจัดการเรียนรู้แบบนี้ไปใช้ควรให้ความสำคัญกับขั้นการกระตุ้นบุคคลในชุมชนและบุคลากรในโรงเรียนให้เกิดความตระหนักและมีพลังอำนาจในการจัดการศึกษาร่วมกันเป็นพิเศษ เพราะการมีส่วนร่วมอย่างแท้จริงถือเป็นหัวใจสำคัญ ซึ่งถ้าสามารถสร้างความร่วมมือได้อย่างดี จะทำให้การจัดการเรียนรู้รูปแบบนี้บรรลุเป้าหมาย ฉะนั้นการจัดกิจกรรมกระตุ้นและเสริมพลังให้แก่ผู้เกี่ยวข้องจะต้องมีประสิทธิภาพเพียงพอที่จะทำให้บรรลุเป้าหมาย

2.5 โรงเรียนที่จะนำรูปแบบการจัดการเรียนรู้โดยใช้ชุมชนเป็นฐานไปใช้ควรมีการพัฒนาครูให้มีความพร้อมในเรื่องของการพัฒนาหลักสูตรท้องถิ่น เช่น จัดประชุมเชิงปฏิบัติการเกี่ยวกับการพัฒนาหลักสูตรท้องถิ่น

3. ข้อเสนอแนะสำหรับการวิจัยในครั้งต่อไป

3.1 ควรทำการวิจัยเกี่ยวกับการพัฒนารูปแบบการจัดการเรียนรู้โดยใช้ชุมชนเป็นฐานในกลุ่มสาระการเรียนรู้อื่นๆ โดยคำนึงถึงศักยภาพของชุมชนในเรื่องนั้นๆ เช่น ชุมชนที่มีภูมิปัญญาท้องถิ่นโดดเด่นทางด้านศิลปะ ควรพัฒนารูปแบบการจัดการเรียนรู้ในกลุ่มสาระการเรียนรู้ศิลปะ ชุมชนที่มีวัฒนธรรม ประเพณีที่โดดเด่นควรพัฒนารูปแบบการจัดการเรียนรู้ในกลุ่มสาระการเรียนรู้สังคมศึกษา ศาสนา และวัฒนธรรม เป็นต้น

3.2 ควรทำการวิจัยเกี่ยวกับการพัฒนารูปแบบการจัดการในเรื่องอื่นๆ โดยนำชุมชนเข้ามามีส่วนร่วม เช่น รูปแบบการบริหารจัดการโรงเรียน รูปแบบการจัดกิจกรรมพัฒนาผู้เรียน รูปแบบการบริหารงานวิชาการ เป็นต้น

3.3 ควรทำการวิจัยเกี่ยวกับการพัฒนารูปแบบการจัดการศึกษาที่ช่วยสร้างความเข้มแข็งให้กับชุมชน เช่น รูปแบบการจัดการศึกษาต่อเนื่องหรือศูนย์การเรียนรู้ที่สอดคล้องกับความต้องการของคนในชุมชน โดยความร่วมมือระหว่างโรงเรียน ชุมชน และหน่วยงานที่เกี่ยวข้อง เป็นต้น

บรรณานุกรม

บรรณานุกรม

กนกวรรณ รุกชาติ. (2541). *แนวโน้มการพัฒนาหลักสูตรท้องถิ่นการศึกษานอกโรงเรียนสายอาชีพจากภูมิปัญญาชาวบ้านในศตวรรษที่ 21*. วิทยานิพนธ์ ค.ม. (การศึกษานอกระบบโรงเรียน). กรุงเทพฯ: บัณฑิตวิทยาลัย จุฬาลงกรณ์มหาวิทยาลัย. ถ่ายเอกสาร.

กรมการพัฒนาชุมชน. (2529). *รายงานการวิจัยเรื่องปัจจัยที่มีผลต่อการมีส่วนร่วมของสมาชิกองค์กรสตรีในการพัฒนาชนบท: ศึกษาเฉพาะ กพสม.* กรุงเทพฯ: กองวิจัยและประเมินผล กรมฯ.

กรมการศึกษานอกโรงเรียน กระทรวงศึกษาธิการ. (2538). *ชุดวิชาวิจัยทางการศึกษานอกโรงเรียน*. เล่มที่ 7. พิมพ์ครั้งที่ 2. กรุงเทพฯ: กรมการศึกษานอกโรงเรียน.

กรมวิชาการ. (2539ก). *รายงานการวิจัยเรื่อง ภูมิปัญญาท้องถิ่นกับการจัดการเรียนการสอนในระดับประถมศึกษาและมัธยมศึกษา.* กรุงเทพฯ: โรงพิมพ์คุรุสภาลาดพร้าว.

———. (2539ข). *สรุปผลการสัมมนาเรื่องภูมิปัญญาท้องถิ่นกับหลักสูตรที่พึงประสงค์.* กรุงเทพฯ: โรงพิมพ์คุคุรุสภาลาดพร้าว.

กรมวิชาการ กระทรวงศึกษาธิการ. (2535). *การวิเคราะห์รูปแบบนวัตกรรมการเรียนการสอนที่มีประสิทธิภาพระดับมัธยมศึกษา.* กรุงเทพฯ: กองวิจัยทางการศึกษา กรมฯ.

———. (2540). *ประทีปแห่งการศึกษา : พระบรมราโชวาทและพระราชดำรัสด้านการศึกษา.* กรุงเทพฯ: คณะกรรมการจัดทำหนังสือประมวลพระบรมราโชวาทและพระราชดำรัสเกี่ยวกับการศึกษา.

———. (2545). *รายงานผลการติดตามและประเมินผลการจัดทำหลักสูตรการศึกษาขั้นพื้นฐานของโรงเรียนเครือข่าย.* กรุงเทพฯ: กรมฯ.

———. (2541). *การพัฒนาหลักสูตรท้องถิ่นตามความต้องการของท้องถิ่น.* กรุงเทพฯ: โรงพิมพ์คุรุสภาลาดพร้าว.

———. (2546). *การจัดสาระการเรียนรู้กลุ่มสาระการเรียนรู้การงานอาชีพและเทคโนโลยีตามหลักสูตรการศึกษาขั้นพื้นฐาน พุทธศักราช 2544.* กรุงเทพฯ: กรมฯ.

———. (2542). *พระราชบัญญัติการศึกษาแห่งชาติ พุทธศักราช 2542.* กรุงเทพฯ: โรงพิมพ์คุรุสภาลาดพร้าว.

———. (2538). *ภูมิปัญญาท้องถิ่นกับกระบวนการเรียนการสอนในระดับประถมศึกษาและมัธยมศึกษา.* กรุงเทพฯ: โรงพิมพ์คุรุสภาลาดพร้าว.

กรมสามัญศึกษา. (2545). *การตรวจสอบ ติดตาม และประเมินการพัฒนาคุณภาพการศึกษาของโรงเรียนเขตการศึกษา 1-12.* กรุงเทพฯ: หน่วยศึกษานิเทศก์ กรมฯ.

กรรณิการ์ ชมดี. (2540). *การมีส่วนร่วมของประชาชนที่มีผลต่อการพัฒนาทางเศรษฐกิจ : ศึกษาเฉพาะกรณีโครงการสารภี ตำบลท่าช้าง อำเภอวารินชำราบ จังหวัดอุบลราชธานี.* วิทยานิพนธ์ สส.บ. กรุงเทพฯ: บัณฑิตวิทยาลัย มหาวิทยาลัยธรรมศาสตร์. ถ่ายเอกสาร.

กระทรวงศึกษาธิการ. (2551). *หลักสูตรแกนกลางการศึกษาขั้นพื้นฐาน พุทธศักราช 2551.* กรุงเทพฯ: กระทรวงฯ.

———. (2546). *พระราชบัญญัติการศึกษาแห่งชาติ พ.ศ. 2542 และที่แก้ไขเพิ่มเติม (ฉบับที่ 2) พ.ศ. 2545 พร้อมกฎกระทรวงที่เกี่ยวข้องและพระราชบัญญัติการศึกษาภาคบังคับ พ.ศ. 2545.* กรุงเทพฯ: โรงพิมพ์องค์การรับส่งสินค้าและพัสดุภัณฑ์ (ร.ส.พ.).

กฤษณพงษ์ จุฑะกนก. (2541). *ศักยภาพในการพัฒนาและภูมิปัญญาท้องถิ่นของชุมชนชนบทไทย.* ม.ป.พ.

กฤษณา ศักดิ์ศรี. (2530). *จิตวิทยาการศึกษา.* กรุงเทพฯ: บำรุงสาส์น.

กิ่งทอง ใบหยก. (2532). *กิจกรรมสาธิต.* กรุงเทพฯ: โครงการตำราและเอกสารทางวิชาการ คณะครุศาสตร์ จุฬาลงกรณ์มหาวิทยาลัย.

เกียรติศักดิ์ ชื่นเมือง. (2550). *การพัฒนาทักษะการปฏิบัติงานโลหะแผ่นด้วยวิธีการสอนแบบโครงงาน เรื่อง การทำที่ตักขยะ ชั้นมัธยมศึกษาปีที่ 2 กลุ่มสาระการเรียนรู้การงานอาชีพและเทคโนโลยี.* การศึกษาค้นคว้าอิสระ กศ.ม. (หลักสูตรและการสอน). มหาสารคาม: บัณฑิตวิทยาลัย มหาวิทยาลัยมหาสารคาม. ถ่ายเอกสาร.

คณะกรรมการปฏิรูประบบการบริหารการศึกษาในกระทรวงศึกษาธิการ. (2542). *รายงานการปฏิรูปการบริหารการศึกษาในกระทรวงศึกษาธิการ.* กรุงเทพฯ: เซเว่นพริ้นกรุ๊ป.

จันตรี คุปตะวาทิน. (2537). หน่วยที่ 7 การพัฒนาทักษะและประสบการณ์ในการทำงานและพื้นฐานอาชีพ. ใน *ประมวลสาระชุดวิชาทักษะและประสบการณ์พื้นฐานสำหรับเด็กประถมศึกษา หน่วยที่ 5-8.* หน้า 174-303. นนทบุรี: สาขาวิชาศึกษาศาสตร์ มหาวิทยาลัยสุโขทัยธรรมาธิราช.

ใจจริง บุญเรืองรอด. (2536). *กิจกรรมร่วมหลักสูตร.* กรุงเทพฯ: ภาควิชาหลักสูตรและการสอน คณะวิชาครุศาสตร์ สถาบันราชภัฏสวนดุสิต.

ใจทิพย์ เชื้อรัตนพงษ์. (2539). *การพัฒนาหลักสูตร : หลักการและแนวปฏิบัติ.* กรุงเทพฯ: อลีนเพลส.

เฉลียว บุรีภักดิ์. (2542). *ทฤษฎีระบบและการพัฒนาที่ยั่งยืน.* ศูนย์ประชาสัมพันธ์ สำนักงานสถาบันราชภัฏ. กรุงเทพฯ: แอล ที เพรส.

ชม ภูมิภาค. (2516). *จิตวิทยาการเรียนการสอน.* กรุงเทพฯ: ไทยวัฒนาพานิช.

ชยันต์ วรรธนะภูติ. (2537). “การกำหนดกรอบคิดในการวิจัยเชิงคุณภาพ,” ใน *คู่มือการวิจัยเชิงคุณภาพเพื่องานพัฒนา.* พิมพ์ครั้งที่ 2. บรรณาธิการ โดย อุทัย ดุลยเกษม. หน้า 29-60. ขอนแก่น: สถาบันวิจัยและพัฒนา มหาวิทยาลัยขอนแก่น.

ชอบ เข็มกลัด และ โกวิทย์ พวงงาม. (2547). *การวิจัยปฏิบัติการอย่างมีส่วนร่วมเชิงประยุกต์.* กรุงเทพฯ: เสมาธรรม.

ชอุ่ม กรไกร. (2537). *การพัฒนาหลักสูตรระดับท้องถิ่นของโรงเรียนประถมศึกษาสังกัดสำนักงานการประถมศึกษาจังหวัดศรีสะเกษ ตามความเห็นของผู้บริหารโรงเรียนและครูวิชาการโรงเรียน.* ปริญญานิพนธ์ กศ.ม. (การบริหารการศึกษา). กรุงเทพฯ: บัณฑิตวิทยาลัย มหาวิทยาลัยศรีนครินทรวิโรฒ.ถ่ายเอกสาร.

ชัชวาลย์ ทองดีเลิศ. (2555). *วิกฤตการศึกษากระแสหลักสู่การศึกษาทางเลือก.* สืบค้นเมื่อ 26 เมษายน 2556, จาก http://politics.isranews.org/index.php?

ชัยวัฒน์ สุทธิรัตน์. (2545). *การพัฒนากระบวนการเตรียมความพร้อมของคณะกรรมการสถานศึกษาในการพัฒนาหลักสูตรสถานศึกษา.* วิทยานิพนธ์ ค.ด. (หลักสูตรและการสอน). กรุงเทพฯ: บัณฑิตวิทยาลัย จุฬาลงกรณ์มหาวิทยาลัย. ถ่ายเอกสาร.

ชิดชนก ศุภพรโอฬาร. (2548). *ปัจจัยที่มีความสัมพันธ์ต่อความสนใจในอาชีพวนศาสตร์ของนักเรียนระดับชั้นมัธยมศึกษาตอนปลายในอำเภอเมือง จังหวัดปราจีนบุรี.* วิทยานิพนธ์ วท.ม. (การบริหารทรัพยากรป่าไม้). กรุงเทพฯ: บัณฑิตวิทยาลัย มหาวิทยาลัยเกษตรศาสตร์. ถ่ายเอกสาร.

ชูชาติ พ่วงสมจิตร์. (2540). *การวิเคราะห์ปัจจัยที่ส่งเสริมและปัจจัยที่เป็นอุปสรรคต่อการมีส่วนร่วมของชุมชนกับโรงเรียนประถมศึกษาในเขตปริมณฑลกรุงเทพมหานคร.* วิทยานิพนธ์ ค.ด. (การบริหารการศึกษา). กรุงเทพฯ: บัณฑิตวิทยาลัย จุฬาลงกรณ์มหาวิทยาลัย. ถ่ายเอกสาร.

———. (2555). หน่วยที่ 14 การบริหารสถานศึกษากับชุมชน. ใน *ประมวลสาระชุดวิชาการจัดและบริหารองค์การทางการศึกษา.* หน้า 3-51. นนทบุรี: สาขาวิชาศึกษาศาสตร์ มหาวิทยาลัยสุโขทัยธรรมาธิราช.

ชูชีพ อ่อนโคกสูง. (2520). *สอนอย่างไร.* กรุงเทพฯ: ภาควิชาการแนะแนวและจิตวิทยาการศึกษา มหาวิทยาลัยศรีนครินทรวิโรฒ บางเขน.

เชิดศักดิ์ โฆวาสินธุ์. (2520). *การวัดทัศนคติและบุคลิกภาพ.* กรุงเทพฯ: มหาวิทยาลัยศรีนครินทรวิโรฒประสานมิตร.

ณัฐพงศ์ ฉลาดแย้ม. (2551). *การสังเคราะห์งานวิจัยการมีส่วนร่วมของชุมชนในการจัดการศึกษาขั้นพื้นฐาน กรณีศึกษา : การมีส่วนร่วมของชุมชนในการพัฒนาหลักสูตรสถานศึกษา.* (รายงานการศึกษาเฉพาะเรื่องทางหลักสูตรและการเรียนการสอน รายวิชา 219822. ขอนแก่น: คณะศึกษาศาสตร์ มหาวิทยาลัยขอนแก่น. อัดสำเนา.

———. (2554, เมษายน-มิถุนายน). *การมีส่วนร่วมของชุมชนในการพัฒนาหลักสูตรสถานศึกษาของสถานศึกษาขั้นพื้นฐานในสังกัดสำนักงานเขตพื้นที่การศึกษาหนองบัวลำภู เขต 1.* วิจัย มข. 11(2): 83-94. สืบค้นเมื่อ.26 เมษายน 2556, จาก http://intranet.gs.kku.ac.th/e-journal/index.php/gs/article/view/306/312

เดอบอรา แอล เวช์. (2543). ทฤษฎีการเรียนรู้ Constructivism. ใน *รายงานสรุปสาระการสัมมนา เทคนิคพัฒนาศักยภาพสมองให้เต็มประสิทธิภาพ.* หน้า 8-12. กรุงเทพฯ: สำนักงานคณะกรรมการการศึกษาแห่งชาติ.

ทองสุข รวยสูงเนิน. (2538?). *สรุปรายงานการวิจัย เรื่อง การจัดการเรียนรู้แบบบูรณาการที่เน้นโครงการพระราชดำริฯเพื่อพัฒนาทักษะภาษาไทย ทักษะคณิตศาสตร์ และทักษะการทำงาน.* ม.ป.ท. คณะครุศาสตร์ จุฬาลงกรณ์มหาวิทยาลัย. (เอกสารชุดโครงการ วพร. ลำดับที่ 37)

ทองใบ ทองภูบาล. (2553). *การพัฒนาความสามารถในการพูดภาษาอังกฤษเพื่อการสื่อสารของนักเรียนชั้นมัธยมศึกษาปีที่ 3 โดยการจัดการเรียนรู้แบบเน้นงานปฏิบัติ.* ปริญญานิพนธ์ ศศ.ม. (การสอนภาษาอังกฤษในฐานะภาษาต่างประเทศ). กรุงเทพฯ: บัณฑิตวิทยาลัย มหาวิทยาลัยศรีนครินทรวิโรฒ. ถ่ายเอกสาร.

ทิศนา แขมณี. (2550). *ศาสตร์การสอน : องค์ความรู้เพื่อการจัดกระบวนการเรียนรู้ที่มีประสิทธิภาพ.* พิมพ์ครั้งที่ 5. กรุงเทพฯ: สำนักพิมพ์แห่งจุฬาลงกรณ์มหาวิทยาลัย.

ทิศาวุฒิ โชตินิสากรณ์. (2545). *ความสนใจในอาชีพของนักเรียนชั้นมัธยมศึกษาปีที่ 3 โรงเรียนวัฒโนทัยพายัพ จังหวัดเชียงใหม่.* การค้นคว้าแบบอิสระ ศษ.ม. (จิตวิทยาการศึกษาและการแนะแนว). เชียงใหม่: บัณฑิตวิทยาลัย มหาวิทยาลัยเชียงใหม่. ถ่ายเอกสาร.

ธนู แสงศักดิ์. (2519). *กรมอาชีวศึกษากับการปฏิรูปการศึกษา.* กรุงเทพฯ: สารพัดช่างพระนคร.

นภดล เจนอักษร. (2554). การวิเคราะห์สภาพแวดล้อมและชุมชน. ใน *เอกสารการสอนชุดวิชาประสบการณ์วิชาชีพประกาศนียบัตรบัณฑิตทางการบริหารการศึกษา.* หน้า 1-47. นนทบุรี: สาขาวิชาศึกษาศาสตร์ มหาวิทยาลัยสุโขทัยธรรมาธิราช.

นภาภรณ์ หะวานนท์; เพ็ญสิริ จีระเดชากุล; และ สุรวุฒิ ปัดไธสง. (2550). *ทฤษฎีฐานรากในเรื่องความเข้มแข็งของชุมชน.* กรุงเทพฯ: สำนักงานกองทุนสนับสนุนการวิจัย.

นวลจิตต์ เชาวกีรติพงศ์. (2534). *การพัฒนารูปแบบการจัดการเรียนการสอนที่เน้นทักษะปฏิบัติสำหรับวิชาชีพครู.* วิทยานิพนธ์ ค.ด. (หลักสูตรและการสอน). บัณฑิตวิทยาลัย: จุฬาลงกรณ์มหาวิทยาลัย. ถ่ายเอกสาร.

นวลศิริ เปาโรหิตย์. (2528). *พัฒนาการทางอาชีพ.* กรุงเทพฯ: ภาควิชาจิตวิทยา คณะศึกษาศาสตร์ มหาวิทยาลัยรามคำแหง.

นิตยา เพ็ญศิรินภา. (2542). การสร้างพลังฯ. ใน *สารานุกรมศึกษาศาสตร์ฉบับเฉลิมพระเกียรติพระบาทสมเด็จพระเจ้าอยู่หัว ในวโรกาสมหามงคลเฉลิมพระชนมพรรษา 6 รอบ.* กรุงเทพฯ: คณะศึกษาศาสตร์ มหาวิทยาลัยศรีนครินทรวิโรฒ.

นิรันดร์ จงวุฒิเวศย์. (2527). *กลวิธี แนวทาง วิธีการส่งเสริมการมีส่วนร่วมของประชาชนในการพัฒนา. ใน การมีส่วนร่วมของประชาชนในการพัฒนา.* หน้า 177-194. กรุงเทพฯ: ศูนย์ศึกษานโยบายสาธารณสุข มหาวิทยาลัยมหิดล.

บ้านพะแนง. (2555?). *แผนชุมชนบ้านพะแนง ปี 2555.* (เอกสารอัดสำเนา).

ประกอบ คุปรัตน์. (2528). *ประชาชนกับการมีส่วนร่วมทางการศึกษา กลุ่มศึกษาปัญหาและทิศทางการศึกษาไทย (ก.ป.ท.).* กรุงเทพฯ: โรงพิมพ์สารมวลชน.

ประกายดาว ขุนราช. (2550). *ประสิทธิผลของการพัฒนาทักษะในการปฏิบัติงานด้านเทคโนโลยีสารสนเทศของพนักงานธนาคารออมสิน : กรณีศึกษาธนาคารออมสินในพื้นที่จังหวัดนราธิวาส.* ภาคนิพนธ์ ศศ.ม. (พัฒนาสังคม). กรุงเทพฯ: บัณฑิตวิทยาลัย สถาบันบัณฑิตพัฒนบริหารศาสตร์. ถ่ายเอกสาร.

ประนอม บุญนิธิประเสริฐ. (2536). *การพัฒนาประสบการณ์ชีวิตและสังคม.* นนทบุรี: สถาบันเทคโนโลยีราชมงคล วิทยาเขตนนทบุรี.

ประสาท อิศรปรีดา. (2523ก). *เทคนิคการวัดผล.* กรุงเทพฯ: วัฒนาพานิช.

———. (2523ข). *จิตวิทยาการเรียนรู้.* กรุงเทพฯ: กราฟฟิคอาร์ด.

ประสิทธิ์ เอมทิน. (2551). *ผลการใช้บทเรียนวีดิทัศน์ที่เน้นการฝึกทักษะปฏิบัติ เรื่อง การปั้นลวดลายไทย วิชาทัศนศิลป์ กลุ่มสาระการเรียนรู้ศิลปะสำหรับนักเรียนช่วงชั้นที่ 3.* ปริญญานิพนธ์ กศ.ม. (เทคโนโลยีการศึกษา). กรุงเทพฯ: บัณฑิตวิทยาลัย มหาวิทยาลัยศรีนครินทรวิโรฒ. ถ่ายเอกสาร.

ปรียานุช วิริยราชวัลลภ. (2539). *ความผูกพันต่อชุมชน กรณีศึกษา ชุมชนบ้านภาชี จังหวัดลพบุรี.* วิทยานิพนธ์ สม.ม. (สังคมวิทยา). กรุงเทพฯ: บัณฑิตวิทยาลัย มหาวิทยาลัยธรรมศาสตร์. ถ่ายเอกสาร.

ประเวศ วะสี. (2539). "ปฏิรูปการศึกษาไทย (การยกเครื่องทางปัญญา) ข้อเสนอเชิงยุทธศาสตร์และมาตรการ, ใน *ปฏิรูปการศึกษา: การสร้างสรรค์ภูมิปัญญา.* หน้า 1-99. กรุงเทพฯ: อมรินทร์วิชาการ.

ปาริชาติ วลัยเสถียรและคณะ (2543). *กระบวนการและเทคนิคการทำงานของนักพัฒนา.* กรุงเทพฯ: สำนักงานกองทุนสนับสนุนการวิจัย (สกว.).

พรรณี ชูทัย. (2520). *สารัตถทางจิตวิทยาการศึกษา.* ภาควิชาการศึกษา คณะศึกษาศาสตร์ มหาวิทยาลัยเกษตรศาสตร์. อัดสำเนา.

พระราชรัตนมงคล (มนตรี อภมนติโก). (2555). ปรัชญาและแนวคิดทางการศึกษา. กรุงเทพฯ: ผลพัฒน์การพิมพ์.

พัชรี ศรีสังข์. (2551). *การพัฒนารูปแบบการจัดการเรียนรู้รายวิชาจิตวิทยาสังคมโดยใช้ชุมชนและประสบการณ์เป็นฐานเพื่อเสริมสร้างคุณลักษณะของบัณฑิตที่พึงประสงค์.* ปริญญานิพนธ์ กศ.ด. (การวิจัยและพัฒนาหลักสูตร). กรุงเทพฯ: บัณฑิตวิทยาลัย มหาวิทยาลัยศรีนครินทรวิโรฒ. ถ่ายเอกสาร.

พัฒนาวดี ชูโต และคณะ (2545). *รายงานการวิจัย ทักษะการทำงานของแรงงานไทย: มุมมองจากนายจ้าง คนงาน และผู้บริหารหน่วยงานภาครัฐในจังหวัดน่าน.* กรุงเทพฯ: วิทยาลัยประชากรศาสตร์ จุฬาลงกรณ์มหาวิทยาลัย.

พันธ์ทิพย์ รามสูต. (2540). *การวิจัยปฏิบัติการอย่างมีส่วนร่วม.* นครปฐม: สถาบันพัฒนาการสาธารณสุขอาเซียน.

ไพฑูรย์ สินลารัตน์. (2544). หน่วยที่ 3 บทบาทของชุมชนต่อโรงเรียน. ใน *โรงเรียนกับชุมชน.* หน้า 64-91. พิมพ์ครั้งที่ 7. นนทบุรี: สาขาวิชาศึกษาศาสตร์ มหาวิทยาลัยสุโขทัยธรรมาธิราช.

ไพบูลย์ วัฒนศิริธรรม. (2544). *พลังชุมชนพลังแผ่นดิน* (ปาฐกถาพิเศษ เมื่อวันที่ 4 กุมภาพันธ์ 2544 ณ หอประชุมอนุสรณ์ 70 ปี สถาบันราชภัฏนครราชสีมา) สืบค้นเมื่อ 27 เมษายน 2556, จาก http://www.codi.or.th2index.cgi?action=info&id=7&tipic=60

ไพรัช อรรถกามานนท์; และ มัทนา โชควรวัฒนกร. (2545). *การส่งเสริมชุมชนและท้องถิ่นในการปฏิรูปการศึกษา.* กรุงเทพฯ: สำนักงานปฏิรูปการศึกษา.

ภิญโญ สาธร. (2526). *หลักการบริหารการศึกษา.* กรุงเทพฯ: ไทยวัฒนาพานิช.

ยุวดี คุณสม. (2548). *การพัฒนาทักษะการทำขนมอบ กลุ่มสาระการเรียนรู้การงานอาชีพและเทคโนโลยี ชั้นมัธยมศึกษาปีที่ 3 ด้วยกิจกรรมโครงงาน.* การศึกษาค้นคว้าอิสระ กศ.ม. (หลักสูตรและการสอน). มหาสารคาม: บัณฑิตวิทยาลัย มหาวิทยาลัยมหาสารคาม. ถ่ายเอกสาร.

เยาวภา ประคองศิลป์. (2556). *ความจำเป็นของการจัดการศึกษาแบบมีส่วนร่วมระหว่างบ้าน วัด และโรงเรียน.* สืบค้นเมื่อ 25 เมษายน 2556, จาก http://edoffice.kku.ac.th/research/files/107834-17-2-yaowapa.doc

รัชนีนารถ มณีพงค์. (2527). *การสำรวจความสนใจใจอาชีพของนักเรียนชั้นมัธยมศึกษาปีที่ 3 และมัธยมศึกษาปีที่ 6 ปีการศึกษา 2527 ในภาคกลาง.* วิทยานิพนธ์ ค.ม. (จิตวิทยา). กรุงเทพฯ: บัณฑิตวิทยาลัย จุฬาลงกรณ์มหาวิทยาลัย. ถ่ายเอกสาร.

รัตนะ บัวสนธ์. (2543). การพัฒนาหลักสูตรท้องถิ่น : หน่วยที่ 5 ความหลากหลายทางวัฒนธรรม สังคมและเศรษฐกิจ. ใน *ประมวลสาระชุดวิชาการพัฒนาหลักสูตรและวิทยวิธีทางการสอน.* หน้า 163-166. พิมพ์ครั้งที่ 3. นนทบุรี: สาขาวิชาศึกษาศาสตร์ มหาวิทยาลัยสุโขทัยธรรมาธิราช.

———. (2531, กันยายน). การพัฒนาหลักสูตรท้องถิ่นระดับประถมศึกษา : แนวคิดและการปฏิบัติ. *สารพัฒนาหลักสูตร:* 78.

ราชบัณฑิตยสถาน. (2546). *พจนานุกรมฉบับราชบัณฑิตยสถาน พ.ศ. 2542.* กรุงเทพฯ: นานมีบุ๊คส์พับลิเคชันส์.

เรณู รื่นยุทธ. (2553). *การศึกษาผลการใช้กิจกรรมมุ่งงานปฏิบัติเพื่อพัฒนาทักษะการฟัง-พูดภาษาอังกฤษของนักเรียนชั้นประถมศึกษาปีที่ 3 โรงเรียนบางขุนเทียนศึกษา สำนักงานเขตบางขุนเทียน กรุงเทพมหานคร.* ปริญญานิพนธ์ ศศ.ม. (การสอนภาษาอังกฤษในฐานะภาษาต่างประเทศ). กรุงเทพฯ: บัณฑิตวิทยาลัย มหาวิทยาลัยศรีนครินทรวิโรฒ. ถ่ายเอกสาร.

เรณู สอนเครือ อุบล จิบสมานบุญ และอภิวันท์ แก้ววรรณรัตน์. (2552). *การศึกษาพฤติกรรมการดูแลผู้ป่วยและทักษะการปฏิบัติการพยาบาลของนักศึกษาพยาบาล จากการฝึกประสบการณ์บนหอผู้ป่วยโดยวิธีการสอนแบบสาธิต.* ชลบุรี: วิทยาลัยพยาบาลบรมราชชนนี ชลบุรี. ถ่ายเอกสาร.

ล้วน สายยศ. (2538). *30 ปี การวัดผล มศว.* กรุงเทพฯ: วัฒนาพานิชสำราญราษฎร์.

———. (2543). การวัดด้านจิตพิสัย. กรุงเทพฯ: สุวีริยาสาสน์.

ลิขิต กาญจนาภรณ์. (2541, มิถุนายน-ตุลาคม). ทำงานอย่างมีความสุข. *เทคโนโลยีทับแก้ว. 1(1).*: 23

วรนุช นิลเขต. (2554). *ผลของการเรียนรู้จากกิจกรรมปฏิบัติจริงที่มีต่อทักษะทางคณิตศาสตร์ของเด็กปฐมวัย.* ปริญญานิพนธ์ กศ.ม. (การศึกษาปฐมวัย). กรุงเทพฯ: บัณฑิตวิทยาลัย มหาวิทยาลัยศรีนครินทรวิโรฒ. ถ่ายเอกสาร.

วรรณดี แก้วเก่า. (2541). *การสำรวจความสนใจในอาชีพและการศึกษาต่อของนักเรียนชั้นมัธยมศึกษาปีที่ 3 จังหวัดฉะเชิงเทรา.* วิทยานิพนธ์ ศษ.ม. (การวัดและประเมินผลการศึกษา). กรุงเทพฯ: บัณฑิตวิทยาลัย มหาวิทยาลัยรามคำแหง. ถ่ายเอกสาร.

วนิช บรรจง และคณะ. (2515). *จิตวิทยาการศึกษา.* กรุงเทพฯ: กรุงสยามการพิมพ์.

วิชัย วงษ์ใหญ่. (2523). *พัฒนาหลักสูตรและการสอน-มิติใหม่.* พิมพ์ครั้งที่ 3. กรุงเทพฯ: โอเดียนสโตร์.

วิชิต นันทสุวรรณ และ จำนง แรกพินิจ. (2541). *บทบาทของชุมชนกับการจัดการศึกษา.* กรุงเทพฯ: สำนักงานคณะกรรมการการศึกษาแห่งชาติ สำนักนายกรัฐมนตรี.

วีณา เที่ยงธรรม. (2554). บทที่ 2 การเสริมสร้างพลังอำนาจ. ใน *การพัฒนาศักยภาพชุมชน : แนวคิดและการประยุกต์ใช้.* หน้า 33-56. กรุงเทพฯ: แดเน็กซ์อนเตอร์คอร์ปอเรชั่น.

วิลาสินี อโนมะศิริ; และ ยรรยง อัมพวา. (2548, ตุลาคม-ธันวาคม). การศึกษาวิจัยโครงการทักษะการทำงานและปัจจัยเงื่อนไขในการพัฒนาทักษะการทำงานของแรงงานภาคอุตสาหกรรมการท่องเที่ยวในท้องถิ่น : การศึกษาในกลุ่มประชาคมภาคเหนือตอนบน. *นักบริหาร.* 25(4): 97-102

ศิริกาญจน์ โกสุมภ์. (2542). *การมีส่วนร่วมของชุมชนและโรงเรียนเพื่อการจัดการศึกษาขั้นพื้นฐาน.* ปริญญานิพนธ์ กศ.ด. (พัฒนศึกษาศาสตร์). กรุงเทพฯ: บัณฑิตวิทยาลัย มหาวิทยาลัยศรีนครินทรวิโรฒ. ถ่ายเอกสาร.

ศิรินา โพยประโคน. (2545). *ปัญหาการพัฒนาหลักสูตรท้องถิ่นของครูประถมศึกษาสังกัดสำนักงานคณะกรรมการการศึกษาเอกชน จังหวัดชลบุรี.* วิทยานิพนธ์ กศ.ม. (การบริหารการศึกษา). ชลบุรี: บัณฑิตวิทยาลัย มหาวิทยาลัยบูรพา. ถ่ายเอกสาร.

ศิริเพ็ญ มากบุญ และคณะ. (2546). *การพัฒนารูปแบบการจัดการศึกษาเพื่อสืบสานอาชีพในชุมชนสำหรับนักเรียนประถมศึกษา: กรณีชุมชนวัดมะค่า สภาวัฒนธรรมตำบลหัวสำโรง อำเภอท่าวุ้ง จังหวัดลพบุรี.* กรุงเทพฯ: สำนักงานกองทุนสนับสนุนการวิจัย.

ศูนย์พัฒนาหลักสูตร. (2539). *สรุปผลการสัมมนาเรื่องภูมิปัญญาท้องถิ่นกับหลักสูตรที่พึงประสงค์.* กรุงเทพฯ: โรงพิมพ์คุรุสภาลาดพร้าว.

เศรษฐพงศ์ ชาชุมพร. (2554, 16 พฤษภาคม). สัมภาษณ์โดย ดิษยุทธ์ บัวจูม ที่โรงเรียนบ้านพะแนงวิทยา

ษมาธร พันธุมโพธิ์. (2529). *การสำรวจความสนใจในอาชีพของนักเรียนชั้นมัธยมศึกษาปีที่ 3 และมัธยมศึกษาปีที่ 6 ปีการศึกษา 2527 ในเขตกรุงเทพมหานคร.* วิทยานิพนธ์ ค.ม. (จิตวิทยา). กรุงเทพฯ: บัณฑิตวิทยาลัย จุฬาลงกรณ์มหาวิทยาลัย. ถ่ายเอกสาร.

สงัด อุทรานันท์. (2532). *พื้นฐานและหลักการพัฒนาหลักสูตร.* พิมพ์ครั้งที่ 3. กรุงเทพฯ: โรงพิมพ์มิตรสยาม.

สนธยา พลศรี. (2545). *ทฤษฎีและหลักการพัฒนาชุมชน.* พิมพ์ครั้งที่ 4. กรุงเทพฯ: โอเดียนสโตร์.

สมนึก ธาตุทอง. (2548). *เทคนิคการพัฒนาหลักสูตรสถานศึกษา.* นครปฐม: เพชรเกษมการพิมพ์.

สมศักดิ์ ศรีสันติสุข. (2536). *สังคมวิทยาชุมชน : หลักการศึกษาวิเคราะห์และปฏิบัติงานชุมชน.* พิมพ์ครั้งที่ 2. ขอนแก่น: มหาวิทยาลัยขอนแก่น.

สยุมพร ไหวฉลาด. (2551). *การเปรียบเทียบทักษะกระบวนการทำงาน และความคิดสร้างสรรค์ในงานประดิษฐ์ของนักเรียนชั้นประถมศึกษาปีที่ 6 ที่เรียนตามขั้นตอนของชเลซิงเจอร์ กับที่เรียนรู้จากการปฏิบัติจริงร่วมกับการระดมสมอง.* วิทยานิพนธ์ ค.ม. (การจัดการเรียนรู้). พระนครศรีอยุธยา: บัณฑิตวิทยาลัย มหาวิทยาลัยราชภัฏพระนครศรีอยุธยา. ถ่ายเอกสาร.

ส. วาสนา ประวาลพฤกษ์. (2537, กันยายน-ธันวาคม). การวัดผลจากการปฏิบัติจริง. *วารสารวัดผลการศึกษา.* 16(47): 36-42.

สำนักงานคณะกรรมการการศึกษาขั้นพื้นฐาน. (2552). *การประยุกต์ใช้เทคโนโลยีสารสนเทศในการเรียนการสอน.* พิมพ์ครั้งที่ 2. กรุงเทพฯ: สำนักเทคโนโลยีเพื่อการเรียนการสอน สำนักงานฯ.

———. (2555). *แนวทางการจัดทำหลักสูตรและจัดการเรียนการสอนพื้นฐานอาชีพในสถานศึกษาระดับการศึกษาขั้นพื้นฐาน.* กรุงเทพฯ: สำนักวิชาการและมาตรฐานการศึกษา สำนักงานฯ.

———. (2553). *แนวปฏิบัติการวัดและประเมินผลการเรียนรู้ตามหลักสูตรแกนกลางการศึกษาขั้นพื้นฐาน*

———*พุทธศักราช 2551.* พิมพ์ครั้งที่ 2. กรุงเทพฯ: สำนักวิชาการและมาตรฐานการศึกษา สำนักงานฯ.

. (2556). *การจัดการเรียนรู้ที่เน้นผู้เรียนเป็นสำคัญ : การจัดการเรียนรู้แบบที่เน้นการปฏิบัติ.* สืบค้นเมื่อ 14 พฤษภาคม 2556, จาก http://www.donbomsc.com/school/download.php?doc

สำนักงานคณะกรรมการการศึกษาแห่งชาติ. (2544). *มาตรฐานการศึกษาเพื่อประเมินคุณภาพภายนอก: ระดับการศึกษาขั้นพื้นฐาน.* พิมพ์ครั้งที่ 4. กรุงเทพฯ: จุดทอง.

_____. (2539). *การศึกษาในวิถีของชุมชน: รูปแบบและการปฏิบัติ.* (โครงการศึกษารูปแบบการมีส่วนร่วมของโรงเรียนกับชุมชนในการจัดการศึกษา). ม.ป.พ.: สำนักนายกรัฐมนตรี.

สำนักงานโครงการสมเด็จพระเทพรัตนราชสุดาฯ สยามบรมราชกุมารี. (2554). *ประมวลพระราชดำรัสสมเด็จพระเทพรัตนราชสุดาฯ สยามบรมราชกุมารี.* กรุงเทพฯ: อมรินทร์พริ้นติ้งแอนด์พับลิชชิ่ง.

สำนักงานจังหวัดศรีสะเกษ; และคนอื่นๆ. (2549). *ประวัติศาสตร์ วัฒนธรรม และภูมิปัญญาท้องถิ่น ประวัติอำเภอ ตำบลหมู่บ้านของจังวหัดศรีสะเกษ.* ศรีสะเกษ: ศรีสะเกษการพิมพ์.

สำนักงานปฏิรูปการศึกษา. (2545). *ชุดฝึกอบรมผู้นำชุมชน:ประมวลสาระ.* กรุงเทพฯ: สำนักงานปฏิรูปการศึกษา.

สำนักงานปลัดกระทรวงสาธารณสุข. (2549). *การมีส่วนร่วมของประชาชน.* สืบค้นเมื่อ 27 เมษายน 2556, จาก http://www.moph.go.th/opdc/docs/การมีส่วนร่วมของประชาชน.doc

สำนักงานรับรองมาตรฐานและประเมินคุณภาพการศึกษา. (2547?). *มาตรฐานการศึกษา ตัวบ่งชี้ และเกณฑ์การพิจารณาเพื่อการประเมินคุณภาพภายนอก : ระดับการศึกษาขั้นพื้นฐาน ฉบับปรับปรุง พ.ศ. 2547.* ม.ป.พ.

สำนักงานเลขาธิการสภาการศึกษา กระทรวงศึกษาธิการ. (2550). *รายงานการประเมินผลการมีส่วนร่วมในการจัดกระบวนการเรียนรู้ของชุมชนในระดับการศึกษาขั้นพื้นฐาน.* กรุงเทพฯ: สำนักงานเลขาธิการสภาการศึกษา.

สำนักวิจัย สถาบันราชภัฏพิบูลสงคราม. (2542). รายงานการวิจัย เรื่อง การพัฒนารูปแบบการจัดการศึกษา เพื่อพัฒนาความสามารถในการประกอบอาชีพของเยาวชนในชุมชนเขตชานเมือง (ระยะที่ 1). พิษณุโลก: กองทุนสนับสนุนการวิจัย (สกว.).

สำนักวิชาการและมาตรฐานการศึกษา. (2549). *การศึกษาการมีส่วนร่วมของชุมชนในการจัดการศึกษาที่มีประสิทธิภาพตามหลักสูตรการศึกษาขั้นพื้นฐาน พุทธศักราช 2544.* กรุงเทพฯ: สำนักงานคณะกรรมการการศึกษาขั้นพื้นฐาน กระทรวงศึกษาธิการ.

สำลี ทองธิว. (2543). *หลักและแนวปฏิบัติในการพัฒนาหลักสูตรสถานศึกษา กรณีศึกษาวิทยาศาสตร์ระดับประถมศึกษา.* กรุงเทพฯ: คณะครุศาสตร์ จุฬาลงกรณ์มหาวิทยาลัย.

สำลี ทองธิว; มานพ จินะนา; และ พยุง ไชยวงศ์. (2544). *โครงการพัฒนาหลักสูตรมัคคุเทศก์น้อยงานไม้แกะสลักและงานไม้สำหรับหมู่บ้านหัตถกรรมไม้และแกะสลักบ้านถวาย: กรณีศึกษาโรงเรียนบ้านต้นแก้วชุมชนบ้านถวาย อำเภอหางดง จังหวัดเชียงใหม่.* กรุงเทพฯ: สำนักงานกองทุนสนับสนุนการวิจัย (สกว.).

สิทธิณัฐ ประพุทธนิติสาร. (2545). *การวิจัยเชิงปฏิบัติการแบบมีส่วนร่วม: แนวคิดและแนวปฏิบัติ.* กรุงเทพฯ: สำนักงานกองทุนสนับสนุนการวิจัย (สกว.).

สิริพร สุริยา. (2555). *ผลการใช้แผนการจัดการเรียนรู้ที่เน้นผู้เรียนเป็นสำคัญที่มีต่อทักษะการฟัง ทักษะการพูด และความสนใจในการเรียนภาษาอังกฤษของนักเรียนชั้นมัธยมศึกษาปีที่ 1.* วิทยานิพนธ์ ค.ม. (หลักสูตรและการสอน). กำแพงเพชร: บัณฑิตวิทยาลัย มหาวิทยาลัยราชภัฏกำแพงเพชร. ถ่ายเอกสาร.

สิริรัตน์ วิภาสศิลป์. (2548). การวิจัยปฏิบัติการแบบมีส่วนร่วม. ใน *ประมวลสาระชุดวิชาการวิจัยและสถิติประยุกต์ทางนิเทศศาสตร์.* หน้า 150-162. นนทบุรี: สาขาวิชานิเทศศาสตร์ มหาวิทยาลัยสุโขทัยธรรมาธิราช.

สุกัญญา ร้อยพิลา. (2542). *การพัฒนาหลักสูตรเรื่องบุคคลสำคัญระดับท้องถิ่นในกลุ่มสร้างเสริมประสบการณ์ชีวิต สำหรับนักเรียนชั้นประถมศึกษาปีที่ 6 ในโรงเรียนสังกัดสำนักงานการประถมศึกษา จังหวัดขอนแก่น* วิทยานิพนธ์ ค.ม. (ประถมศึกษา). กรุงเทพฯ: บัณฑิตวิทยาลัย จุฬาลงกรณ์มหาวิทยาลัย. ถ่ายเอกสาร.

สุคนธ์ สินธพานนท์. (2550). *สุดยอดวิธีสอนสังคมศึกษา ศาสนา และวัฒนธรรมนำไปสู่การจัดการเรียนรู้ของครูยุคใหม่.* กรุงเทพฯ: อักษรเจริญทัศน์.

สุชา จันทร์เอม. (2527). *จิตวิทยาการแนะแนว.* กรุงเทพฯ: อักษรบัณฑิต.

สุณีย์ ธีรดากร. (2523). *จิตวิทยาพัฒนาการ.* กรุงเทพฯ: ภาควิชาจิตวิทยาและการแนะแนววิทยาลัยครูพระนคร.

สุนันทา สุนทรประเสริฐ. (2544). *การพัฒนาหลักสูตรท้องถิ่น.* ชัยนาท: ชมรมพัฒนาความรู้ด้านระเบียบกฎหมาย.

สุภางค์ จันทวานิช. (2552). *การวิเคราะห์ข้อมูลในการวิจัยเชิงคุณภาพ.* พิมพ์ครั้งที่ 9. กรุงเทพฯ: สำนักพิมพ์แห่งจุฬาลงกรณ์มหาวิทยาลัย.

สุมน อมรวิวัฒน์ และคณะ. (2550, 3, กรกฎาคม-กันยายน). การเรียนรู้ที่เน้นผู้เรียนเป็นสำคัญสิ่งที่ครูต้องปรับวิธีเรียนเปลี่ยนวิธีสอน. *วารสารวิชาการ.* 10(3): 25-31.

สุรางค์ โค้วตระกูล. (2554). *จิตวิทยาการศึกษา.* พิมพ์ครั้งที่ 10. กรุงเทพฯ: สำนักพิมพ์แห่งจุฬาลงกรณ์มหาวิทยาลัย.

สุวัฒน์ มุทธเมธา. (2524). *ความสัมพันธ์ระหว่างโรงเรียนกับชุมชน.* กรุงเทพฯ: โอเดียนสโตร์.

สุโท เจริญสุข. (2525). *หลักจิตวิทยาและพัฒนาการของมนุษย์.* กรุงเทพฯ: แพร่พิทยา.

เสนอ ภิรมจิตรผ่อง. (2538?). *สรุปรายงานการวิจัย เรื่อง การจัดการเรียนรู้แบบบูรณาการที่เน้นโครงการพระราชดำริฯเพื่อพัฒนาทักษะภาษาไทย ทักษะคณิตศาสตร์ และทักษะการทำงาน.* ม.ป.ท. คณะครุศาสตร์ จุฬาลงกรณ์มหาวิทยาลัย. (เอกสารชุดโครงการ วพร. ลำดับที่ 38)

เสาวนีย์ สิกขาบัณฑิต. (2528). *เทคโนโลยีทางการศึกษา.* กรุงเทพฯ: สถาบันเทคโนโลยีพระจอมเกล้าพระนครเหนือ.

โสภัทร นาสวัสดิ์. (2552). *การพัฒนาบทเรียนบนเครือข่ายอินเตอร์เน็ตเพื่อการฝึกทักษะปฏิบัติเรื่องการดำเนินรายการวิทยุกระจายเสียงสำหรับนักศึกษาสาขาวิทยุกระจายเสียงและโทรทัศน์ในสถาบันอุดมศึกษา.* ปริญญานิพนธ์ กศ.ด. (เทคโนโลยีการศึกษา). กรุงเทพฯ: บัณฑิตวิทยาลัย หมาวิทยาลัยศรีนครินทรวิโรฒ. ถ่ายเอกสาร.

ไสว ฟักขาว. (2542). *การจัดการเรียนการสอนที่เน้นผู้เรียนเป็นศูนย์กลาง.* กรุงเทพฯ: เอมพันธ์.

อัจฉรา ประไพตระกูล; และ ยุพิน พิพิธกุล. (2533). หน่วยที่ 10 การจัดกิจกรรมเสริมหลักสูตร. พิมพ์ครั้งที่ 7. ใน *เอกสารการสอนชุดวิชาประสบการณ์วิชาชีพศึกษาศาสตร์.* นนทบุรี: สาขาวิชาศึกษาศาสตร์ มหาวิทยาลัยสุโขทัยธรรมาธิราช.

อาภรณ์ ใจเที่ยง. (2537). *หลักการสอน.* กรุงเทพฯ: โอ เอส พรินติ้ง.

อุดร ผ่องแผ้ว และคณะ. (2553). *"กล้วย" กับการพัฒนาความสามารถในการคิด ทักษะการแสวงหาความรู้และเจตคติต่อการเรียนนู้ของนักเรียน: กรณีศึกษาบ้านกุดระหวี่ อำเภอเมือง จังหวัดยโสธร.*

อุทัย ดุลยเกษม; และ อรศรี งามวิทยาพงศ์. (2540). *ระบบการศึกษากับชุมชน : กรอบความคิดและข้อเสนอเพื่อการวิจัย.* กรุงเทพฯ: สำนักงานกองทุนสนับสนุนการวิจัย (สกว.).

อุทัย หิรัญโต. (2526). *สารานุกรมศัพท์สังคมวิทยา-มานุษยวิทยา.* กรุงเทพฯ: โอเดียนสโตร์.

อุ่นตา นพคุณ. (2528). การมีส่วนร่วมของประชาชนในกระบวนการพัฒนา. ใน *การศึกษากับการมีส่วนร่วมของประชาชน.* หน้า 101-111. กรุงเทพฯ: สารมวลชน.

อุบลรัตน์ วรรณวิไลย. (2551). *ปัจจัยที่สัมพันธ์กับความสนใจในอาชีพของนักเรียนชั้นมัธยมศึกษาปีที่ 2 โรงเรียนสิริมังคลานุสรณ์ อำเภอเมืองเชียงใหม่.* การค้นคว้าแบบอิสระ ศษ.ม. (จิตวิทยาการศึกษาและการแนะแนว). เชียงใหม่: บัณฑิตวิทยาลัย มหาวิทยาลัยเชียงใหม่.

อุไรวรรณ มานาค. (2553). *การพัฒนาแผนการจัดการเรียนรู้ที่เน้นผู้เรียนเป็นสำคัญเพื่อเสริมสร้างผลสัมฤทธิ์และความสนใจในการเรียนภาษาไทยของนักเรียนชั้นประถมศึกษาปีที่ 6.* วิทยานิพนธ์ กศ.ม. (หลักสูตรและการสอน). ชลบุรี: บัณฑิตวิทยาลัย มหาวิทยาลัยบูรพา. ถ่ายเอกสาร.

Atelia, Melaville; Amy, C. Berg; & Martin, J. Blank. (2009). Retrieved August 25, 2009, from http:// www. Community school.org/CCSDocuments/CBLFinal.pdf.

Barrett, Michelle Sterk. (2012). An Introduction to Community-Based Learning. Retrieved April 27, 2013, from http://academics.holycross.edu/files/cbl/Introduction_to_Community-Based Learning.pdf

Beakley, A. Barbara; Yoder, Sandy & West, L. Lynda. (2003). *Community-Based Instruction: A Guidebook for Teachers.* Virginia: Council for Exceptional Children.

Bell, B.; & Gilbert, J. (1996). *Teacher Development : A Model from Science Education*. London: Falmer Press.

Betsworth, Deborah G.; & Fouad, Nadya A. (1997, September). Vocational Interest: A Look at the Past 70 years and a Glance at the Future. *The Career Development Quarterly.* 46 (1). Retrieved August 22, 2009, from http://search.ebscohost.com/login.aspx?direct=true&db =ehh&AN=9712194159&site=ehost-live.

Chandler, G. (1992, August). Creating an Environment to Empowerment Nurse. *Nursing Management.* 22(8) : 20-23.

Cohen, John M.; & Uphoff, Norman T. (1977). *Rural Development Participation: Concepts and Measures for Project Design, Implementation and Evaluation.* New York: the Rural Development Committee Center for International Studies Cornell University.

Cunningham, W.G.; & Gresso, D.W. (1993). *Cultural Leadership : The Culture of Excellence in Education.* Boston: Allyn and Bacon.

Davison Aviles, Robert M.; & Spokane, Arnold R. (1999). The Vocational Interests of Hispanic, African American, and White Middle School Students. *Measurement & Evaluation in Counseling & Development (American Counseling Association)*. 32(3): 138. Retrieved August 25, 2009, from http://search.ebscohost.com/login.aspx?

Douglah, M. (1970). Some Perspective on the Phenomenon of Participation. *Adult Education Journal.* 20(2): 88-98.

Driver, R. ; & Bell. (1986). Students Thinking and the Learning of Science; A Constructivist View. *School Science Review.* 67(240): 443-456.

Gibson, C.H. (1991). A Concept Analysis of Empowerment. *Journal of Advance Nursing.* (16) : 354-361.

Guttierrez, L.M.; Parsons, R.J.; & Cox, E.O. (1998). *Empowerment in Social Work Practice : A Sourcebook.* Pacific Grove : Brooks/Cole.

History of Community-Based Learning. (2013). Retrieved April 26, 2013, from http://www.clarku.edu/community/pdfs/Part%2011%20BASICS.pdf

International Association for Public Participation. (2013). *IAP2 Public Participation Spectrum.* Retrieved April 30, 2013, from http://www.iap2.org.au/resources/iap2s-public-participation-spectrum

Introduction to Community-Based Learning. (2013). Retrieved April 26, 2013, from http://en.wikiversity.org/wiki/introduction_to_Community-Based learning

Kanpol., B. (1990, October). Empowerment: The Institutional and Cultural Aspects for Teachers and Principals. *NASSP Bulletin.* 74(528) : 104-107.

Kim, Beaumie. (2013). *Social constructivism*. Retrieved April 26, 2013, from http://epltt.coe.uga.edu/index.php?title=Social_Constructivism

Kimmis, Stephen.; & McTaggart, Robin. (2000). Participatory Action Research. In *The Handbook of qualitative Research.* 2nd^{ed}. Denzin, Norman K.; & Yvonna S., Lincoln. pp.567-601. California: Sage.

Kinlaw, D.C. (1995). *The Practice of Empowerment.* Hamsphire: Gower Publishing.

Lampe, D.; & Parr, J. (1996). *Empowering Citizens in Handbook of Public Administration.* 2nd ed. Edited by James L. Perry : 196-209 San Francisco: Jossey-Bass.

Maxcy., J.S. (1991). *Educational Leadership* : A Critical Pragmatic Perspective Ortario: OISE Press.

Omstein, A.C.; & Hunkins, F.P. (1993). *Curriculum Foundations, Principle and Issues.* 2nd ed. London: Allyn and Bacon.

Part 3: Benefits & model of CBL/CBR. (2013). Retrieved April 28, 2013, from http://www.clarku.edu/community/pdfs/Part%20111%20Benefits%20&20%20Models.pdf

Scott Cynthia, D.; & Jaffe Dennis, T. (1991). *Empowerment: Building a Committed Workforce*. California: Kogan Page.

Sridevi, K.V. (2008). *Constructivism in Science Education.* New Delhi: Discovery Publishing House PVT.

Suk Bling. (1998). *A Model of Empowerment for Hong Kong Chinese Cancer Patients and the Role of Self-help Group in the Empowering Process.* Dissertation: Ph.D. (Nursing). Hong Kong: Graduate School the Hong Kong Polytechnic University. Photocopied.

Thomas R. Owen; & Changhua Wang. (1996). *Community-based learning: A foundation for meaningful education reform*. Retrived December 9, 2009, from www.nwrel.org/scpd/sirs/10/t008.html

Townsend, Tony. (1994). *Effective Schooling for The Community.* London: Routledge.

Rapport. (1984). Studies in Empowerment : Introduction to the Issue. *Prevention in Human Service.* 3-17.

Rodwell, C.M. (1996, January). An Analysis Concept of Empowerment, *Journal of Advanced Nursing.* 23(2): 305-313.

Rue, L.W.; & Byars. Loyd, L. (1995). *Management : Skill & Application*. 7th ed. Chicago: Irwin.

United Nations. (1981). *Popular Participation as a Strategy for Promoting Community Level Action and National Development Report of the Meeting or the Adhoc Group of Experts.* (held at UN. Headquarter from May 22-26, 1978. New York: Department of International Economic and Social Affairs.

Walling, Susan. (1995). Retrieved September 30, 2009, from http://www.eric.ed.gov/ERICDocs /data/ericdocs2sql/content_storage.

Whang, In-Joung. (1981). *Management of Rural Change in Korea: The Saemaul Undong.* Seoul: Seoul National University Press.

What is Community-Based Learning? (2013). Retrieved April 26, 2013, from http://www.clarku.edu/community/pdfs/Part%2011%20BASICS.pdf

Zimmerman. (1984). Taking Aim on Empowerment Research : On the Distinction between Individual and Psychological Conceptions. *American Journal of Community Psychology*. 18(1) : 169-177.

ประวัติย่อผู้วิจัย

ประวัติย่อผู้วิจัย

ชื่อ ชื่อสกุล	นายดิษยุทธ์ บัวจูม
วัน เดือน ปีเกิด	29 กรกฎาคม 2511
สถานที่เกิด	69/1 ต.ดูน อ.กันทรารมย์ จ.ศรีสะเกษ
สถานที่อยู่ปัจจุบัน	69/1 ต.คำเนียม อ.กันทรารมย์ จ.ศรีสะเกษ 33130
ตำแหน่งปัจจุบัน	ครู วิทยะฐานะ ชำนาญการ
สถานที่ทำงานปัจจุบัน	โรงเรียนบ้านอาลัย ต.จาน อ.กันทรารมย์ จ.ศรีสะเกษ
ประวัติการศึกษา	
พ.ศ. 2533	ประกาศนียบัตรวิชาการพยาบาลและผดุงครรภ์ จาก วิทยาลัยพยาบาลสงขลา
พ.ศ. 2536	ปริญญาวิทยาศาสตรบัณฑิต วิชาเอกสุขศึกษา จาก วิทยาลัยครูอุบลราชธานี
พ.ศ. 2537	ปริญญาศึกษาศาสตรบัณฑิต วิชาเอกประถมศึกษา (เกียรตินิยมอันดับ 2) จาก มหาวิทยาลัยสุโขทัยธรรมาธิราช
พ.ศ. 2547	ปริญญาศึกษาศาสตรมหาบัณฑิต สาขาวิชาหลักสูตรและการสอน (ประถมศึกษา) จาก มหาวิทยาลัยสุโขทัยธรรมาธิราช
พ.ศ. 2556	ปริญญาวิทยาศาสตรดุษฎีบัณฑิต สาขาวิชาการวิจัยพฤติกรรมศาสตร์ประยุกต์ จาก มหาวิทยาลัยศรีนครินทรวิโรฒ

ภาคผนวก

ภาคผนวก ก

หนังสือเชิญผู้เชี่ยวชาญและวิทยากร

บันทึกข้อความ

ส่วนราชการ บัณฑิตวิทยาลัย มหาวิทยาลัยศรีนครินทรวิโรฒ โทร. 5730

ที่ ศธ 0519.12/ 2175 **วันที่** 31 มีนาคม 2553

เรื่อง ขอเชิญเป็นผู้เชี่ยวชาญ

เรียน ผู้อำนวยการสถาบันวิจัยพฤติกรรมศาสตร์

เนื่องด้วย นายดิษยุทธ์ บัวจูม นิสิตระดับปริญญาเอก สาขาวิชาการวิจัยพฤติกรรมศาสตร์ประยุกต์ มหาวิทยาลัยศรีนครินทรวิโรฒ ได้รับอนุมัติให้ทำปริญญานิพนธ์ เรื่อง "การพัฒนารูปแบบการจัดการเรียนรู้โดยใช้ชุมชนเป็นฐานเพื่อสร้างความสนใจและทักษะในอาชีพท้องถิ่นของนักเรียนโรงเรียนบ้านพะแนงวิทยา" โดยมี ผู้ช่วยศาสตราจารย์ ดร.อังศินันท์ อินทรกำแหง อาจารย์ ดร.พรรณี บุญประกอบ และ อาจารย์ ดร.สุภาพร ธนะชานันท์ เป็นคณะกรรมการควบคุมการทำปริญญานิพนธ์ ในการนี้ บัณฑิตวิทยาลัยขอเรียนเชิญ ผู้ช่วยศาสตราจารย์วิลาสลักษณ์ ชัววัลลี อาจารย์มนัส บุญประกอบ และ อาจารย์จรัล อุ่นฐิติวัฒน์ เป็นผู้เชี่ยวชาญตรวจแบบสอบถามเจตคติต่อความสนใจในอาชีพ / แบบทดสอบก่อนเรียนและหลังเรียนวิชาอาชีพท้องถิ่น / แบบสัมภาษณ์ทักษะการทำงานของผู้เรียน และแบบสังเกตทักษะการทำงานของผู้เรียน

จึงเรียนมาเพื่อขอความอนุเคราะห์ ได้โปรดพิจารณาให้บุคลากรในสังกัดเป็นผู้เชี่ยวชาญให้นายดิษยุทธ์ บัวจูม และขอขอบพระคุณเป็นอย่างสูง ณ โอกาสนี้

(รองศาสตราจารย์ ดร.สมชาย สันติวัฒนกุล)
คณบดีบัณฑิตวิทยาลัย

ที่ ศธ 0519.12/2174

บัณฑิตวิทยาลัย
มหาวิทยาลัยศรีนครินทรวิโรฒ
สุขุมวิท 23 กรุงเทพฯ 10110

31 มีนาคม 2553

เรื่อง ขอเชิญเป็นผู้เชี่ยวชาญ

เรียน รองศาสตราจารย์นวลเสน่ห์ วงศ์เชิดธรรม

เนื่องด้วย นายดิษยุทธ์ บัวจูม นิสิตระดับปริญญาเอก สาขาวิชาการวิจัยพฤติกรรมศาสตร์ประยุกต์ มหาวิทยาลัยศรีนครินทรวิโรฒ ได้รับอนุมัติให้ทำปริญญานิพนธ์ เรื่อง "การพัฒนารูปแบบการจัดการเรียนรู้โดยใช้ชุมชนเป็นฐานเพื่อสร้างความสนใจและทักษะในอาชีพท้องถิ่นของนักเรียนโรงเรียนบ้านพะแนงวิทยา" โดยมี ผู้ช่วยศาสตราจารย์ ดร.อังศินันท์ อินทรกำแหง อาจารย์ ดร.พรรณี บุญประกอบ และ อาจารย์ ดร. สุภาพร ธนะชานันท์ เป็นคณะกรรมการควบคุมการทำปริญญานิพนธ์ ในการนี้ บัณฑิตวิทยาลัยขอเรียนเชิญท่าน เป็นผู้เชี่ยวชาญตรวจแบบสอบถามเจตคติต่อความสนใจในอาชีพ / แบบทดสอบก่อนเรียนและหลังเรียนวิชาอาชีพท้องถิ่น / แบบสัมภาษณ์ทักษะการทำงานของผู้เรียน และ แบบสังเกตทักษะการทำงานของผู้เรียน

จึงเรียนมาเพื่อขอความอนุเคราะห์ ได้โปรดพิจารณาเป็นผู้เชี่ยวชาญให้ นายดิษยุทธ์ บัวจูม และขอขอบพระคุณเป็นอย่างสูง ณ โอกาสนี้

ขอแสดงความนับถือ

(รองศาสตราจารย์ ดร.สมชาย สันติวัฒนกุล)
คณบดีบัณฑิตวิทยาลัย

สำนักงานคณบดีบัณฑิตวิทยาลัย
โทร. 0-2649-5067, 0-2649-5070 กด 110

หมายเหตุ : สอบถามข้อมูลเพิ่มเติม กรุณาติดต่อนิสิต โทรศัพท์ 089-0221-416

ที่ ศธ 0519.12/2173

บัณฑิตวิทยาลัย
มหาวิทยาลัยศรีนครินทรวิโรฒ
สุขุมวิท 23 กรุงเทพฯ 10110

31 มีนาคม 2553

เรื่อง ขอเชิญเป็นผู้เชี่ยวชาญ

เรียน รองศาสตราจารย์สมคิด พรมจุ้ย

เนื่องด้วย นายดิษยุทธ์ บัวจูม นิสิตระดับปริญญาเอก สาขาวิชาการวิจัยพฤติกรรมศาสตร์ประยุกต์ มหาวิทยาลัยศรีนครินทรวิโรฒ ได้รับอนุมัติให้ทำปริญญานิพนธ์ เรื่อง "การพัฒนารูปแบบการจัดการเรียนรู้โดยใช้ชุมชนเป็นฐานเพื่อสร้างความสนใจและทักษะในอาชีพท้องถิ่นของนักเรียนโรงเรียนบ้านพะแนงวิทยา" โดยมี ผู้ช่วยศาสตราจารย์ ดร.อังศินันท์ อินทรกำแหง อาจารย์ ดร.พรรณี บุญประกอบ และ อาจารย์ ดร. สุภาพร ธนะชานันท์ เป็นคณะกรรมการควบคุมการทำปริญญานิพนธ์ ในการนี้ บัณฑิตวิทยาลัยขอเรียนเชิญท่าน เป็นผู้เชี่ยวชาญตรวจแบบสอบถามเจตคติต่อความสนใจในอาชีพ / แบบทดสอบก่อนเรียนและหลังเรียนวิชาอาชีพท้องถิ่น / แบบสัมภาษณ์ทักษะการทำงานของผู้เรียน และ แบบสังเกตทักษะการทำงานของผู้เรียน

จึงเรียนมาเพื่อขอความอนุเคราะห์ ได้โปรดพิจารณาเป็นผู้เชี่ยวชาญให้ นายดิษยุทธ์ บัวจูม และขอขอบพระคุณเป็นอย่างสูง ณ โอกาสนี้

ขอแสดงความนับถือ

(รองศาสตราจารย์ ดร.สมชาย สันติวัฒนกุล)
คณบดีบัณฑิตวิทยาลัย

สำนักงานคณบดีบัณฑิตวิทยาลัย
โทร. 0-2649-5067, 0-2649-5070 กด 110

หมายเหตุ : สอบถามข้อมูลเพิ่มเติม กรุณาติดต่อนิสิต โทรศัพท์ 089-0221-416

บันทึกข้อความ

ส่วนราชการ บัณฑิตวิทยาลัย มหาวิทยาลัยศรีนครินทรวิโรฒ โทร. 5730

ที่ ศธ 0519.12/ 2951 **วันที่** 2 มิถุนายน 2553

เรื่อง ขอเชิญบุคลากรเป็นวิทยากร

เรียน ผู้อำนวยการสถาบันวิจัยพฤติกรรมศาสตร์

เนื่องด้วย นายดิษยุทธ์ บัวจูม นิสิตระดับปริญญาเอก สาขาวิชาการวิจัยพฤติกรรมศาสตร์ประยุกต์ มหาวิทยาลัยศรีนครินทรวิโรฒ ได้รับอนุมัติให้ทำปริญญานิพนธ์ เรื่อง "การพัฒนารูปแบบการจัดการเรียนรู้ โดยใช้ชุมชนเป็นฐานเพื่อสร้างความสนใจ และทักษะในอาชีพท้องถิ่นของนักเรียนโรงเรียนบ้านพะแนงวิทยา" โดยมี ผู้ช่วยศาสตราจารย์ ดร.อังศินันท์ อินทรกำแหง อาจารย์ ดร.พรรณี บุญประกอบ และ อาจารย์ ดร.สุภาพร ธนะชานันท์ เป็นคณะกรรมการควบคุมการทำปริญญานิพนธ์ ในการนี้ นิสิตมีความประสงค์จะขอเชิญ อาจารย์ ดร.พรรณี บุญประกอบ มาเป็นวิทยากรบรรยายในหัวข้อเรื่อง "การเสริมพลังการทำงาน" ในวันที่ 14 มิถุนายน 2553 เวลา 9.00 - 12.00 น. ณ โรงเรียนบ้านพะแนงวิทยา ตำบลจาน อำเภอกันทรารมณ์ จังหวัดศรีสะเกษ

จึงเรียนมาเพื่อขอความอนุเคราะห์ ได้โปรดพิจารณาให้บุคลากรในสังกัดเป็นวิทยากรมาบรรยายตามวัน เวลา และสถานที่ดังกล่าว และขอขอบพระคุณเป็นอย่างสูง ณ โอกาสนี้

(รองศาสตราจารย์ ดร.สมชาย สันติวัฒนกุล)
คณบดีบัณฑิตวิทยาลัย

ที่ ศธ 04138.234/27

โรงเรียนบ้านพะแนงวิทยา
ตำบลจาน อำเภอกันทรารมย์
จังหวัดศรีสะเกษ 33130

26 มีนาคม 2555

เรื่อง ขอความอนุเคราะห์วิทยากร

เรียน อธิการบดีมหาวิทยาลัยราชภัฏศรีสะเกษ

ด้วย โรงเรียนบ้านพะแนงวิทยา ได้ร่วมทำวิจัยเรื่อง การพัฒนารูปแบบการจัดการเรียนรู้โดยใช้ชุมชนเป็นฐาน เพื่อสร้างความสนใจและทักษะในอาชีพท้องถิ่นของนักเรียนโรงเรียนบ้านพะแนงวิทยา กับนายดิษยุทธ์ บัวจูม นิสิตปริญญาเอก สาขาวิชาการวิจัยพฤติกรรมศาสตร์ มหาวิทยาลัยศรีนครินทรวิโรฒ เพื่อพัฒนาการจัดกิจกรรมการเรียนการสอนให้สอดคล้องกับความต้องการของท้องถิ่น ซึ่งจากการจัดประชุมเชิงปฏิบัติการเพื่อระดมความคิดเห็นของชุมชนในเรื่อง การพัฒนาทักษะอาชีพให้กับนักเรียน พบว่าชุมชนต้องการให้โรงเรียนจัดสอนวิชา การทอผ้าลายลูกแก้วและการแปรรูปผ้าลายลูกแก้ว

ในการนี้ โรงเรียนยังขาดวิทยากรที่มีความรู้ความชำนาญในเรื่อง การแปรรูปผ้าเป็นผลิตภัณฑ์ต่าง ๆ ซึ่งโรงเรียนได้พิจารณาแล้วเห็นว่า ดร.จักรพันธ์ โสมะเกษตริน เป็นผู้ที่มีความเชี่ยวชาญในเรื่องดังกล่าว จึงเรียนมาเพื่อขอความอนุเคราะห์ให้บุคคลดังกล่าวมาเป็นวิทยากรฝึกอบรมเรื่อง การพัฒนาผลิตภัณฑ์จากผ้าลายลูกแก้ว ให้แก่นักเรียนชั้นมัธยมศึกษาปีที่ 3 และกลุ่มสตรีหมู่บ้านพะแนง จำนวนประมาณ 25 คน ณ โรงเรียนบ้านพะแนงวิทยา ในวันที่ 1 เมษายน พ.ศ. 2555

จึงเรียนมาเพื่อโปรดพิจารณา หวังว่าโรงเรียนคงจะได้รับความอนุเคราะห์จากท่าน และขอขอบพระคุณล่วงหน้ามา ณ โอกาสนี้

ขอแสดงความนับถือ

(นายธวัชชัย ชัยเวช)
ผู้อำนวยการโรงเรียนบ้านพะแนงวิทยา

ฝ่ายวิชาการ
โทรฯ 0890221416

คำสั่งโรงเรียนบ้านพะแนงวิทยา

ที่ 34/2553

เรื่อง แต่งตั้งคณะผู้ร่วมวิจัย

.....

เนื่องด้วย นายดิษยุทธ์ บัวจูม นิสิตปริญญาเอก สาขาการวิจัยพฤติกรรมศาสตร์ประยุกต์ มหาวิทยาลัยศรีนครินทรวิโรฒ ได้ขอความร่วมมือเพื่อทำวิจัยเรื่อง "การพัฒนารูปแบบการจัดการเรียนรู้โดยใช้ชุมชนเป็นฐานเพื่อสร้างความสนใจและทักษะในอาชีพท้องถิ่นของนักเรียนโรงเรียนบ้านพะแนงวิทยา" ซึ่งเป็นการวิจัยแบบมีส่วนร่วม โดยใช้โรงเรียนบ้านพะแนงวิทยา เป็นสถานที่วิจัย และใช้บุคลากรครู และนักเรียน โรงเรียนบ้านพะแนงวิทยาเป็นกลุ่มตัวอย่าง เพื่อให้การวิจัยเป็นไปตามวัตถุประสงค์ของผู้วิจัย จึงแต่งตั้งบุคลากรเป็นผู้วิจัยร่วม ดังนี้

1. คณะกรรมการที่ปรึกษา

1) นายธวัชชัย ชัยเวช ประธานที่ปรึกษา
2) นายเอกลักษณ์ นาคคันธร ครูที่ปรึกษา
3) นายเศรษฐพงศ์ ชาชุมพร ครูที่ปรึกษา

2. ผู้วิจัยร่วม

1) นายธวัชชัย ชัยเวช	ผู้อำนวยการโรงเรียนบ้านพะแนงวิทยา
2) นายเศรษฐพงศ์ ชาชุมพร	ครูโรงเรียนบ้านพะแนงวิทยา
3) นางสาววรรณภรณ์ อินทะนาม	ครูโรงเรียนบ้านพะแนงวิทยา
4) นางลำพอง คำหินกอง	ครูโรงเรียนบ้านพะแนงวิทยา
5) นายภูผา เค้างิ้ว	ครูโรงเรียนบ้านพะแนงวิทยา
6) นางสาวศศิธร ทิมโพธิ์กลาง	ครูโรงเรียนบ้านพะแนงวิทยา
7) นางคำพอง อยู่ศรี	ครูโรงเรียนบ้านพะแนงวิทยา

หน้าที่ เข้าร่วมกิจกรรมการวิจัยกับผู้วิจัยหลัก ได้แก่

- เข้าอบรม เรื่อง การเสริมพลังการทำงาน
- ร่วมประชุมปฏิบัติการเรื่องความต้องการในการพัฒนาทักษะอาชีพแก่นักเรียน
- จัดทำโครงร่างหลักสูตรท้องถิ่นกลุ่มสาระการเรียนรู้การงานอาชีพและเทคโนโลยีชั้น ม.3
- เข้าอบรมเรื่อง การจัดทำแผนการเรียนรู้ตามทฤษฎีคอนสตรัคติวิซึม
- จัดทำรายละเอียดหลักสูตรและแผนการจัดการเรียนรู้
- ระดมทรัพยากรและสื่อเพื่อการเรียนการสอนตามหลักสูตรท้องถิ่นที่พัฒนาขึ้น
- ร่วมประเมินผลการจัดทำหลักสูตรท้องถิ่น
- ร่วมปรับปรุงหลักสูตรและโครงการ

- เข้าร่วมโครงการต่าง ๆ ที่ได้จากการระดมความคิดของที่ประชุม

3. ผู้สอน

1) นางลำพอง คำหินกอง ครูโรงเรียนบ้านพะแนงวิทยา

2) นายภูผา เค้างิ้ว ครูโรงเรียนบ้านพะแนงวิทยา

หน้าที่ - ทดลองใช้หลักสูตรท้องถิ่นที่พัฒนาขึ้นกับนักเรียนชั้น ม.2

- นำแผนการจัดการเรียนรู้ที่ผ่านการทดลองแล้วไปใช้ในการสอนนักเรียนชั้น ม.3
- ประเมินผลการใช้หลักสูตรร่วมกับผู้วิจัยหลัก
- ให้ข้อมูลแก่ผู้วิจัยหลัก

ให้ผู้ที่ได้รับการแต่งตั้ง ปฏิบัติหน้าที่ที่ได้รับมอบหมายด้วยความเอาใจใส่ เพื่อให้บรรลุเป้าหมายในการวิจัย และเกิดประโยชน์สูงสุดต่อทางราชการ และผู้เรียน

ทั้งนี้ ตั้งแต่บัดนี้เป็นต้นไป

สั่ง ณ วันที่ 2 มิถุนายน พ.ศ. 2553

(ลงชื่อ) .....

(นายธวัชชัย ชัยเวช)

ผู้อำนวยการโรงเรียนบ้านพะแนงวิทยา

ภาคผนวก ข
เครื่องมือวิจัย

แบบสอบถามความสนใจในอาชีพทอผ้าลายลูกแก้ว

คำชี้แจง ให้นักเรียนอ่านข้อความในแต่ละข้อแล้วทำเครื่องหมาย ✓ ลงในช่องใดช่องหนึ่งที่ตรงกับความจริงของนักเรียนมากที่สุด

ข้อความ	ชอบมากที่สุด	ชอบ	เฉย ๆ	ไม่ชอบ	ไม่ชอบมากที่สุด
1. ไปดูการทอผ้าในหมู่บ้าน	.....	.....	.....	.....	.....
2. สะสมผ้าทอ	.....	.....	.....	.....	.....
3. ขอทดลองบั่นด้ายเข้าหลอด	.....	.....	.....	.....	.....
4. ขอทดลองทอผ้ากับกลุ่มแม่บ้าน	.....	.....	.....	.....	.....
5. ช่วยแนะวิธีการทอผ้าให้กับเพื่อน	.....	.....	.....	.....	.....
6. อยากมีส่วนร่วมในการอนุรักษ์ผ้าลายลูกแก้ว	.....	.....	.....	.....	.....
7. ใส่ชุดที่ทำจากผ้าลายลูกแก้ว	.....	.....	.....	.....	.....
8. อยากฝึกทอผ้าหลาย ๆ ชนิด	.....	.....	.....	.....	.....
9. เรียนทอผ้าลายลูกแก้ว	.....	.....	.....	.....	.....
10. ติดตามการทอผ้าของกลุ่มแม่บ้าน	.....	.....	.....	.....	.....
11. สอบถามเกี่ยวกับการทอผ้ากับกลุ่มแม่บ้าน	.....	.....	.....	.....	.....
12. อ่านหนังสือเกี่ยวกับการทอผ้า	.....	.....	.....	.....	.....
13. อยากเรียนการออกแบบลวดลายผ้า	.....	.....	.....	.....	.....
14. อยากเรียนการแปรรูปผ้าเป็นผลิตภัณฑ์ต่าง ๆ	.....	.....	.....	.....	.....
15. อยากนำความรู้จากการเรียนทอผ้าไปประกอบอาชีพจริง	.....	.....	.....	.....	.....

แบบสอบถามความสนใจในอาชีพทำอุปกรณ์ทอผ้า

คำชี้แจง ให้นักเรียนอ่านข้อความในแต่ละข้อแล้วทำเครื่องหมาย ✓ ลงในช่องใดช่องหนึ่งที่ตรงกับความจริงของนักเรียนมากที่สุด

ข้อความ	ชอบมากที่สุด	ชอบ	เฉย ๆ	ไม่ชอบ	ไม่ชอบมากที่สุด
1. ไปดูการทอผ้าในหมู่บ้าน	.....	.....	.....	.....	.....
2. สอบถามเกี่ยวกับการทอผ้ากับกลุ่มแม่บ้าน	.....	.....	.....	.....	.....
3. อยากมีส่วนร่วมในการอนุรักษ์ผ้าลายลูกแก้ว	.....	.....	.....	.....	.....
4. อยากรักษาภูมิปัญญาท้องถิ่นด้านการทอผ้าลายลูกแก้ว	.....	.....	.....	.....	.....
5. อยากทำอุปกรณ์ทอผ้าเป็น	.....	.....	.....	.....	.....
6. สอบถามวิธีการใช้เครื่องมือช่างกับวิทยากรภูมิปัญญาท้องถิ่น	.....	.....	.....	.....	.....
7. ช่วยแนะวิธีการเข้าไม้ให้กับเพื่อน	.....	.....	.....	.....	.....
8. อยากฝึกไสไม้	.....	.....	.....	.....	.....
9. อ่านหนังสือเกี่ยวกับงานช่าง	.....	.....	.....	.....	.....
10. สอบถามวิธีทำอุปกรณ์ทอผ้าจากวิทยากรภูมิปัญญาท้องถิ่น	.....	.....	.....	.....	.....
11. สอบถามเรื่องไม้ที่นำมาทำอุปกรณ์ทอผ้าจากวิทยากรท้องถิ่น	.....	.....	.....	.....	.....
12 ออกแบบผลิตภัณฑ์	.....	.....	.....	.....	.....
13. อยากเรียนต่อด้านช่างไม้	.....	.....	.....	.....	.....
14. ไปดูการทำงานของช่างไม้ในหมู่บ้าน	.....	.....	.....	.....	.....
15. อยากนำความรู้จากการเรียนไปประกอบอาชีพจริง	.....	.....	.....	.....	.....

แบบสอบถามเจตคติต่ออาชีพทอผ้าลายลูกแก้ว

คำชี้แจง ให้นักเรียนอ่านข้อความในแต่ละข้อ แล้วกาเครื่องหมาย ✓ ลงในช่องที่ตรงกับความรู้สึกของนักเรียนมากที่สุด เพียงข้อละ 1 เครื่องหมาย และโปรดทำทุกข้อ

ข้อความ	เห็นด้วยอย่างยิ่ง	เห็นด้วย	ไม่แน่ใจ	ไม่เห็นด้วย	ไม่เห็นด้วยอย่างยิ่ง
1. การทอผ้าลายลูกแก้วสามารถประกอบเป็นอาชีพเลี้ยงครอบครัวได้					
2. ผู้หญิงเท่านั้นที่มีฝีมือดีในการทอผ้าลายลูกแก้วได้ดี					
3. การทอผ้าลายลูกแก้วทำให้คนในชุมชนมีรายได้เพิ่มขึ้น					
4. การทอผ้าลายลูกแก้วไม่ช่วยให้เศรษฐกิจของครอบครัวดีขึ้น					
5. ข้าพเจ้าพอใจที่ได้มีโอกาสเรียนรู้เกี่ยวกับอาชีพทอผ้าลายลูกแก้ว					
6. ข้าพเจ้าเบื่อหน่ายกับการเรียนวิชาทอผ้าลายลูกแก้วในโรงเรียน					
7. ข้าพเจ้าดีใจที่ได้มีส่วนร่วมในการเชิดชูการทอผ้าลายลูกแก้วซึ่งเป็นของดีในชุมชน					
8. ข้าพเจ้ารู้สึกยุ่งยากที่จะต้องมาเรียนรู้การทอผ้าลายลูกแก้วที่ต้องใช้ความขยันมาก					
9. ถึงแม้การทอผ้าลายลูกแก้วเป็นงานที่ต้องใช้ความอดทนแต่ข้าพเจ้าก็จะพยายามทอผ้าให้เป็น.....					
10. ข้าพเจ้าพร้อมที่จะเรียนรู้การทอผ้าลายลูกแก้วกับคุณครูและปราชญ์ชาวบ้าน					
11. ถึงแม้ข้าพเจ้าได้เรียนทอผ้าในชั่วโมงเรียนแล้วข้าพเจ้าก็จะหาเวลาฝึกฝนทอผ้าจากผู้รู้ในหมู่บ้านเพิ่มเติม					
12. ข้าพเจ้าไม่มีเวลาพอที่จะมาฝึกฝนทอผ้าลายลูกแก้ว					

แบบสอบถามเจตคติต่ออาชีพทำอุปกรณ์ทอผ้า

คำชี้แจง ให้นักเรียนอ่านข้อความในแต่ละข้อ แล้วกาเครื่องหมาย ✓ ลงในช่องที่ตรงกับความรู้สึกของนักเรียนมากที่สุด เพียงข้อละ 1 เครื่องหมาย และโปรดทำทุกข้อ

ข้อความ	เห็นด้วยอย่างยิ่ง	เห็นด้วย	ไม่แน่ใจ	ไม่เห็นด้วย	ไม่เห็นด้วยอย่างยิ่ง
1. งานช่างทำอุปกรณ์ทอผ้าสามารถนำไปพัฒนาอาชีพทอผ้าได้					
2. งานช่างทำอุปกรณ์ทอผ้าเป็นงานที่ไม่ควรส่งเสริมเพราะล้าสมัย					
3. งานช่างทำอุปกรณ์ทอผ้าสามารถนำไปประกอบเป็นอาชีพได้จริง					
4. งานช่างทำอุปกรณ์ทอผ้าไม่ช่วยให้เศรษฐกิจของครอบครัวดีขึ้น					
5. ข้าพเจ้าดีใจที่ได้มีโอกาสเรียนรู้เกี่ยวกับงานช่างทำอุปกรณ์ทอผ้า					
6. ข้าพเจ้าเบื่อหน่ายกับการเรียนงานช่างทำอุปกรณ์ทอผ้า					
7. ข้าพเจ้าดีใจที่ได้มีส่วนร่วมในการอนุรักษ์งานช่างทำอุปกรณ์ทอผ้า					
8. ข้าพเจ้ารู้สึกยุ่งยากที่จะต้องมาเรียนรู้งานช่างทำอุปกรณ์ทอผ้าเพราะเป็นงานที่ต้องใช้ฝีมือมาก .					
9. ถึงแม้การทำอุปกรณ์ทอผ้าเป็นงานที่ต้องใช้ฝีมือแต่ข้าพเจ้าก็จะพยายามทำอุปกรณ์นั้น ๆ ให้เป็น					
10. ข้าพเจ้าพร้อมที่จะเรียนรู้งานทำอุปกรณ์ทอผ้ากับคุณครูและปราชญ์ชาวบ้าน					
11. ข้าพเจ้าจะหาโอกาสฝึกฝนฝีมือในการทำอุปกรณ์ทอผ้าเพิ่มเติม					
12. ข้าพเจ้าไม่มีเวลามากพอที่จะมาทำอุปกรณ์ทอผ้าเพราะต้องทำกิจกรรมอื่นที่ดีกว่า					

แบบทดสอบเรื่อง อาชีพทอผ้าลายลูกแก้ว

จงเลือกคำตอบที่ถูกที่สุด

1. ตัวเลือกใดเป็นหลักการในการเตรียมตัวประกอบอาชีพ
   ก. ฝึกงานที่ตนเองสนใจ
   ข. ฝึกทำงานด้วยตนเองตามลำพัง
   ค. ศึกษาในสาขาวิชาที่กำลังเป็นที่นิยม
   ง. ทดลองฝึกงานหลาย ๆ อาชีพในท้องถิ่น
2. ปัจจัยหลักในการประกอบอาชีพมีดังต่อไปนี้ **ยกเว้น**ตัวเลือกใด
   ก. มีความรู้
   ข. ทำกำไรได้
   ค. การจัดการ
   ง. การตลาด
3. ผ้าทอลายลูกแก้วมีความเป็นมาอย่างไร
   ก. ชนเผ่าเขมรเรียกว่า ผ้าเหยียบ
   ข. ลายผ้าเป็นเอกลักษณ์ของจังหวัดศรีสะเกษ
   ค. ลายผ้าเป็นดอกสี่เหลี่ยมด้านขนานเรียงกันไป
   ง. ผ้าทอลายลูกแก้วมีเฉพาะในจังหวัดศรีสะเกษ
4. การกระทำของใครที่**ไม่เป็น**การอนุรักษ์และส่งเสริมผ้าทอลายลูกแก้ว
   ก. กลุ่มแม่บ้านนำผ้าลายลูกแก้วมาประดิษฐ์เป็นกรอบใส่รูป
   ข. ผู้ใหญ่บ้านใส่เครื่องแบบสีกากีไปร่วมประชุมประจำเดือนที่อำเภอ
   ค. คุณยายสมิงประยุกต์ใช้เส้นด้ายปนกับเส้นไหมในการทอผ้าลายลูกแก้ว
   ง. ผู้อำนวยการโรงเรียนให้นักเรียนใส่เสื้อที่ทอจากผ้าลายลูกแก้วมาโรงเรียน
5. คำอธิบายศัพท์เฉพาะในตัวเลือกใดกล่าวได้ถูกต้อง
   ก. กวักเป็นการนำด้ายเข้าอัก
   ข. ควม คือ มัดของเส้นด้ายจำนวน 40 เส้น
   ค. เครือหูกเป็นส่วนของผืนผ้าที่เหลือติดอยู่กับฟืม
   ง. ค้นหูกเป็นการนำเส้นยืนมาผูกต่อเข้ากับฟืม
6. “เป็นการนับจำนวนเส้นด้ายเพื่อให้พอดีกับตะกอของฟืม” ข้อความดังกล่าวหมายถึงสิ่งใด
   ก. ปอย
   ข. หลบ
   ค. ไจ
   ง. ออกบักหย่า

7. ตะกอ หรือ เขา คืออะไร
   ก. เครื่องมือสำหรับขึงเส้นด้ายให้ตึง
   ข. เครื่องมือสำหรับยกขึ้นหรือกดลง
   ค. เครื่องมือสำหรับเตรียมเส้นด้ายพุ่ง
   ง. เครื่องมือสำหรับเตรียมเส้นด้ายยืน
8. ตัวเลือกใดที่ไม่ใช่องค์ประกอบลายลูกแก้ว 1 ดอก
   ก. ส่วนนูนเกิดจากเส้นพุ่งทับเส้นยืน
   ข. ลายลูกแก้ว 1 ดอกใหญ่มี 2 ดอกย่อย
   ค. ลายลูกแก้ว 1 ดอกใหญ่มีส่วนนูน 15 แถว
   ง. ประกอบด้วยเส้นด้ายยืนและเส้นด้ายพุ่งเท่า ๆ กัน
9. หลักเฝือมีประโยชน์อย่างไร
   ก. กวักหูก
   ข. ค้นหูก
   ค. เครือหูก
   ง. สืบหูก
10. “เป็นอุปกรณ์ที่ใช้เตรียมเส้นด้ายพุ่ง” ข้อความดังกล่าวหมายถึงประโยชน์ของอุปกรณ์ใด
   ก. ไน
   ข. อัก
   ค. กง
   ง. หลักเฝือ
11. เส้นใยไหมมีสมบัติอย่างไร
   ก. ดูดซับน้ำได้ดีมาก
   ข. ถูกทำลายได้ด้วยเหงื่อ
   ค. มีผิวสัมผัสอยู่ในขั้นปานกลาง นุ่มมือ
   ง. ทำความสะอาดยากต้องใช้น้ำสบู่อ่อนหรือน้ำยาซักแห้ง
12. เส้นใยอะคริลิกมีสมบัติอย่างไร
   ก. เส้นใยไม่มีความทนทานต่อแสง
   ข. มีความสามารถในการคืนตัวกลับไม่ดี
   ค. เส้นใยมีความแข็งแรงน้อยกว่าเส้นใยไหม
   ง. เส้นใยนำความร้อนจึงให้ความอบอุ่นแก่ร่างกาย

13. สีน้ำเงินได้มาจากต้นไม้ชนิดใด

ก. เปลือกส้มเสี้ยว

ข. เปลือกมังคุด

ค. ผลตับเต่า

ง. ใบคราม

14. ขั้นตอนแรกของการย้อมไหมด้วยสีสังเคราะห์คืออะไร

ก. นำไหมที่จะย้อมแช่น้ำอุ่น

ข. เตรียมน้ำย้อมตามจำนวนที่ต้องการ

ค. ใส่สบู่เหลว คนละลายให้เข้ากับน้ำย้อม

ง. ละลายสีด้วยน้ำย้อมเล็กน้อยแล้วจึงนำไปเทรวมกับน้ำย้อมทั้งหมด

15. ตัวเลือกใดกล่าวถึงการค้นหูก**<u>ไม่ถูกต้อง</u>**

ก. การค้นหูกเป็นการเตรียมเส้นด้ายยืน

ข. การค้นหูกต้องทำให้เส้นด้ายเดินสลับกัน

ค. ขาไจเป็นหลักเป็นที่บอกตำแหน่งการเริ่มต้นของเส้นด้าย

ง. การค้นหูกต้องนับเป็นควมเพื่อให้เส้นด้ายเท่ากันกับเขาของฟืม

16. ตัวเลือกใด**<u>ไม่เกี่ยวกับ</u>**ขั้นตอนการเตรียมเส้นด้ายยืนและเส้นด้ายพุ่ง

ก. การกวักด้าย

ข. การปั่นหลอด

ค. การค้นหูก

ง. การตั้งหูก

17. ตัวเลือกใดแสดงลำดับการเตรียมเส้นด้ายพุ่งและเส้นด้ายยืนได้ถูกต้อง

ก. ตั้งหูก สืบหูก ค้นหูก

ข. สืบหูก ตั้งหูก ค้นหูก

ค. ค้นหูก สืบหูก ตั้งกี่

ง. ค้นหูก สืบหูก ตั้งหูก

18. จุดประสงค์ของการสืบหูกคืออะไร

ก. นำหูกมาออกบักหย่า

ข. นำเส้นด้ายมาร้อยเข้าตะกอ

ค. นำเส้นด้ายมาต่อเข้ากับฟืม

ง. นำเส้นด้ายมาทำเป็นเส้นด้ายยืน

19. ตัวเลือกใดกล่าวถึงการต่ำหูก (ทอผ้า) ลายลูกแก้วถูกต้อง

ก. ตับตะกอสำหรับทอผ้าลายลูกแก้วมี 2 ตับ

ข. เส้นด้ายพุ่งในการทอผ้าลายลูกแก้วใช้ครั้งละ 3 เส้น

ค. เส้นด้ายพุ่งสำหรับขัดลายเกิดจากการกดตะกอที่ 2, 3 และ 4 ลง

ง. เส้นด้ายพุ่งเส้นแรกของดอก (ลายลูกแก้ว) เกิดจากการยกตับตะกอที่ 1 และ 2 ขึ้น

20. ราคาขายหมายถึงข้อใด

ก. ทุน + กำไร

ข. ทุน - กำไร

ค. กำไร — ทุน

ง. ราคาสินค้า - กำไร

****

แบบทดสอบเรื่อง อาชีพทำอุปกรณ์ทอผ้า

จงเลือกคำตอบที่ถูกที่สุด

1. ตัวเลือกใดเป็นหลักการในการเตรียมตัวประกอบอาชีพ
   ก. ฝึกงานที่ตนเองสนใจ
   ข. ฝึกทำงานด้วยตนเองตามลำพัง
   ค. ศึกษาในสาขาวิชาที่กำลังเป็นที่นิยม
   ง. ทดลองฝึกงานหลาย ๆ อาชีพในท้องถิ่น
2. ปัจจัยหลักในการประกอบอาชีพมีดังต่อไปนี้ **ยกเว้นตัวเลือกใด**
   ก. มีความรู้
   ข. ทำกำไรได้
   ค. การจัดการ
   ง. การตลาด
3. ตัวเลือกใดกล่าวถึงผ้าทอลายลูกแก้วได้ถูกต้อง
   ก. ชนเผ่าเขมรเรียกว่า ผ้าเหยียบ
   ข. ลายผ้าเป็นเอกลักษณ์ของจังหวัดศรีสะเกษ
   ค. ลายผ้าเป็นดอกสี่เหลี่ยมด้านขนานเรียงกันไป
   ง. ผ้าทอลายลูกแก้วมีเฉพาะในจังหวัดศรีสะเกษ
4. การกระทำของใครที่**ไม่เป็น**การอนุรักษ์และส่งเสริมผ้าทอลายลูกแก้ว
   ก. กลุ่มแม่บ้านนำผ้าลายลูกแก้วมาประดิษฐ์เป็นกรอบใส่รูป
   ข. ผู้ใหญ่บ้านใส่เครื่องแบบสีกากีไปร่วมประชุมประจำเดือนที่อำเภอ
   ค. คุณยายสมิงประยุกต์ใช้เส้นด้ายปนกับเส้นไหมในการทอผ้าลายลูกแก้ว
   ง. ผู้อำนวยการโรงเรียนให้นักเรียนใส่เสื้อที่ทอจากผ้าลายลูกแก้วมาโรงเรียน
5. -.-.-.-.-.-.-.-.-.-.-.- เส้นชนิดนี้ในแบบหมายความว่าอย่างไร
   ก. เส้นแสดงศูนย์กลางของรูป
   ข. เส้นตีกรอบกระดาษเขียนแบบ
   ค. เส้นที่ใช้แสดงขอบรูปส่วนที่ถูกซ่อน
   ง. เส้นแสดงขอบวัตถุที่มองเห็นด้วยสายตา
6. ตัวเลือกในข้อใด**ไม่ใช่**องค์ประกอบของแบบ
   ก. พื้นผิว
   ข. ปริมาตร
   ค. รูปทรง
   ง. ความหนานแน่น

7. เสากี่ใช้ไม้ขนาดเท่าไร

ก. $3'' \times 3''$

ข. $3'' \times 4''$

ค. $4'' \times 4''$

ง. $5'' \times 3''$

8. ความยาวของอักใช้ไม้ขนาดเท่าไร

ก. 30 เซนติเมตร

ข. 40 เซนติเมตร

ค. 50 เซนติเมตร

ง. 60 เซนติเมตร

9. ปากกาโค้ง มีประโยชน์อย่างไร

ก. วัดความกว้างของชิ้นงาน

ข. วัดความหนาของชิ้นงาน

ค. วัดความโค้งของชิ้นงาน

ง. วัดเส้นผ่าศูนย์กลางภายนอกของชิ้นงาน

10. “เป็นเครื่องมือที่ใช้ในการตกแต่งไม้” หมายถึง ประโยชน์ของอุปกรณ์ใด

ก. กบ

ข. เลื่อย

ค. สว่าน

ง. ไขควง

11. หลักเฝือมีประโยชน์อย่างไร

ก. กวักหูก

ข. ค้นหูก

ค. เครือหูก

ง. สืบหูก

12. “เป็นอุปกรณ์ที่ใช้เตรียมเส้นด้ายพุ่ง” ข้อความดังกล่าวหมายถึงประโยชน์ของอุปกรณ์ใด

ก. ไน

ข. อัก

ค. กง

ง. หลักเฝือ

13. ไม้ที่นิยมใช้ในการทำกระสวยคือไม้อะไร
    ก. ไม้ประดู่
    ข. ไม้พยุง
    ค. ไม้ตะแบก
    ง. ไม้อะไรก็ได้
14. เครื่องมือชนิดใด**<u>ไม่จำเป็นต้องใช้</u>**ในการทำหลา
    ก. กบ
    ข. สิ่ว
    ค. สว่าน
    ง. เลื่อยฉลุ
15. การตัดไม้ควรเอียงเลื่อยทำมุมกับไม้กี่องศา
    ก. 30 องศา
    ข. 35 องศา
    ค. 40 องศา
    ง. 45 องศา
16. วิธีการทำไม้ให้ได้ฉากในข้อใด**<u>ไม่ถูกต้อง</u>**
    ก. ไสไปตามทิศทางของเสี้ยนไม้
    ข. ไสหน้ากว้างของไม้ก่อนด้านอื่น
    ค. การไสหัวไม้ไม่ควรไสกลับไปกลับมา
    ง. การไสด้านข้างควรไสครั้งเดียวให้ยาวตลอด
17. ข้อใดเป็นวิธีการเจาะไม้ด้วยสิ่วที่ถูกต้อง
    ก. ดันสิ่วเข้าหาลำตัว
    ข. หงายคมสิ่วด้านหน้าเรียบขึ้นด้านบน
    ค. ยึดไม้ให้แน่นด้วยปากกาหรือแม่แรง
    ง. ใช้ค้อนเหล็กตอกด้ามสิ่วเมื่อจำเป็น
18. การเข้าไม้แบบเดือยในข้อใดกล่าว**<u>ไม่ถูกต้อง</u>**
    ก. การเข้าไม้แบบเดือยแข็งแรงกว่าการเข้าไม้แบบอื่น
    ข. ร่องเดือยลึกประมาณ 2 ใน 3 ของความกว้างของหน้าไม้
    ค. ความยาวของเดือยต้องยาวอย่างน้อยกว่า 0.5 นิ้ว
    ง. ความหนาของรูเดือยจะเท่ากับครึ่งหนึ่งของความหนาของไม้ที่ใช้ทำรูเดือย

19. ข้อใด**<u>ไม่ใช่</u>**ขั้นตอนในการเข้าไม้แบบปากกบที่ถูกวิธี

ก. การร่างแบบ

ข. การตัดปากกบ

ค. การประกอบชิ้นงาน

ง. การทดสอบความแข็งแรง

20. ราคาขายหมายถึงข้อใด

ก. ทุน + กำไร

ข. ทุน - กำไร

ค. กำไร — ทุน

ง. ราคาสินค้า – กำไร

****

แนวคำถามที่ใช้ในการสัมภาษณ์ครูผู้สอนและปราชญ์ชาวบ้าน

1. ในภาพรวมท่านคิดว่า นักเรียนมีทักษะในการทอผ้า/ทำอุปกรณ์ทอผ้าลายลูกแก้วอย่างไรบ้าง มีปัจจัยอะไรบ้างที่ทำให้นักเรียนมีทักษะในการทอผ้า/ทำอุปกรณ์ทอผ้า

.....

.....

.....

.....

.....

2. นักเรียนมีความสนใจในการเรียนทอผ้า/ทำอุปกรณ์ทอผ้าอย่างไร

.....

.....

.....

.....

.....

3. ท่านคิดว่ามีปัจจัยใดที่ทำให้นักเรียนสนใจในการทอผ้า/ทำอุปกรณ์ทอผ้า

.....

.....

.....

.....

.....

4. นักเรียนเรียนรู้ขั้นตอนไหนของการทอผ้า/อุปกรณ์ทอผ้าอุปกรณ์ใดได้ดี

.....

.....

.....

.....

.....

5. ในการเรียนทอผ้า/ทำอุปกรณ์ทอผ้า เรื่องใดที่นักเรียนควรปรับปรุง

.....

.....

.....

ภาคผนวก ค

ตัวอย่างแผนการจัดการเรียนรู้

ตัวอย่างแผนการจัดการเรียนรู้กลุ่มเรียนทอผ้าลายลูกแก้ว

แผนการจัดการเรียนรู้ที่ 1
หน่วยที่ 1 อาชีพในท้องถิ่น เวลา 4 ชั่วโมง
เรื่อง อาชีพและการเตรียมตัวประกอบอาชีพในท้องถิ่น 4 ชั่วโมง

สาระสำคัญ

อาชีพในท้องถิ่นมีหลายสาขาทั้งอาชีพหลักและอาชีพเสริมหรืออาชีพรอง การสำรวจอาชีพในท้องถิ่นทำให้เรารู้จักอาชีพแต่ละอาชีพมากขึ้น และสามารถประเมินได้ว่าตนเองสนใจอาชีพอะไร เพื่อเป็นแนวทางในการศึกษาและการเตรียมตัวเพื่อประกอบอาชีพนั้น ๆ

ในการเตรียมตัวเพื่อประกอบอาชีพในท้องถิ่น ควรมีการศึกษาหาความรู้เกี่ยวกับอาชีพต่าง ๆ สร้างนิสัยให้พร้อมที่จะทำงาน ทดลองปฏิบัติเกี่ยวกับอาชีพนั้น ๆ และฝึกการวางแผนในการทำงาน

จุดประสงค์การเรียนรู้

1. เมื่อให้นักเรียนไปสำรวจอาชีพในท้องถิ่นนักเรียนสามารถจำแนกประเภทของอาชีพที่มีในท้องถิ่นได้
2. นักเรียนสามารถสรุปหลักการเตรียมตัวเพื่อการประกอบอาชีพในท้องถิ่นได้

กระบวนการจัดการเรียนรู้

ขั้นที่ 1 ขั้นนำ

1. ครูสนทนากับนักเรียนเกี่ยวกับอนาคตด้านการเรียนและการทำงาน โดยถามคำถาม ดังนี้
   - ถ้านักเรียนจบชั้นมัธยมศึกษาปีที่ 3 นักเรียนจะทำอะไร
   - ถ้าเรียนต่อ นักเรียนสนใจเรียนทางสายไหน (สายสามัญหรือสายอาชีพ) เพราะอะไร
   - ถ้าไม่ได้เรียนต่อ นักเรียนจะทำอะไร
   - ถ้านักเรียนต้องทำงาน นักเรียนจะทำงานอะไร การทำงานนั้นๆ มีข้อดีข้อเสียอย่างไร
   - ถ้านักเรียนต้องอยู่บ้านนักเรียนจะทำงานอะไร จึงจะทำให้มีความเป็นอยู่ที่ดี และมีความสุขแบบพอเพียง
   - การทำงานอยู่ในหมู่บ้านหรือในชุมชนละแวกบ้านมีข้อดี ข้อเสียอย่างไรเมื่อเปรียบเทียบกับการไปทำงานต่างท้องถิ่น
   - ให้นักเรียนลองยกตัวอย่างผู้ประกอบอาชีพในหมู่บ้านของนักเรียนที่ประสบความสำเร็จในการประกอบอาชีพ และมีฐานะความเป็นอยู่ที่ดี

2. ครูนำนักเรียนสรุปว่า การทำงานหรือประกอบอาชีพอยู่ในหมู่บ้านหรืออยู่ในชุมชนมีผลดีต่อตนเอง ครอบครัว และสังคมโดยรวม เช่น ครอบครัวอบอุ่น ไม่มีปัญหาครอบครัวแตกแยก เด็กและคนชราไม่ถูกทอดทิ้ง หมู่บ้านได้รับการพัฒนาอย่างต่อเนื่อง มีความเข้มแข็ง ไม่ก่อให้เกิดปัญหาตกงาน และปัญหาชุมชน

แออัดในสังคมเมือง เป็นต้น ผู้ที่ประกอบอาชีพในท้องถิ่นก็สามารถมีความเป็นอยู่ที่ดี ดำรงชีวิตได้อย่างมีความสุขแบบพอเพียง เมื่อมีอาชีพหลัก อาชีพรองที่เหมาะสม

ขั้นที่ 2 ทบทวนความรู้เดิม

3. แบ่งกลุ่มนักเรียนเป็นกลุ่ม คละความสามารถ กลุ่มละ 4-5 ให้แต่ละกลุ่มระดมความคิดร่วมกันในประเด็นคำถามดังนี้

- อาชีพที่นักเรียนรู้จักมีอาชีพอะไรบ้าง
- สามารถจัดอาชีพเหล่านั้นเป็นกลุ่มๆ ได้กี่กลุ่ม และมีเกณฑ์ในการจำแนกอาชีพอย่างไร
- ถ้านักเรียนต้องประกอบอาชีพในท้องถิ่น นอกเหนือจากอาชีพหลักคือ ทำนาแล้ว นักเรียนจะประกอบอาชีพรองอะไร
- นักเรียนมีหลักการเตรียมตัวเพื่อประกอบอาชีพอย่างไร

ขั้นที่ 3 ปรับเปลี่ยนความคิด

ทำความกระจ่างแลกเปลี่ยนเรียนรู้

4. นักเรียนแต่ละกลุ่มเขียนผลการระดมความคิดลงบนกระดาษที่ครูแจกให้ ส่งตัวแทนกลุ่มนำเสนอหน้าชั้นเรียน

5. นักเรียนและครูร่วมกันสรุปผลงานนักเรียนเป็นประเด็นดังนี้

- จำแนกอาชีพได้กี่หมวดหมู่ และมีเกณฑ์ในการจำแนกอย่างไร
- การเตรียมตัวเพื่อประกอบอาชีพในท้องถิ่น ควรทำอย่างไร

6. นักเรียนแต่ละกลุ่มเก็บผลงานกลุ่มไว้ศึกษาเปรียบเทียบกับสิ่งที่จะได้เรียนรู้จากการทำกิจกรรมในบทเรียนในเรื่องนี้

การสร้างความคิดใหม่

7. ตัวแทนนักเรียนแต่ละกลุ่มรับใบความรู้ที่ 1 เรื่อง อาชีพในท้องถิ่น และใบความรู้ที่ 2 เรื่อง การเตรียมตัวประกอบอาชีพในท้องถิ่นมาศึกษาร่วมกันภายในกลุ่ม

8. ตัวแทนนักเรียนแต่ละกลุ่มรับใบงานที่ 1 เรื่อง การสำรวจอาชีพในท้องถิ่น และใบงานที่ 2 เรื่อง การเตรียมตัวประกอบอาชีพในท้องถิ่นไปศึกษา และร่วมกันทำกิจกรรมตามที่กำหนดไว้ แล้วส่งตัวแทนออกมานำเสนอผลงานหน้าชั้นเรียน

ประเมินความคิดใหม่

9. นักเรียนร่วมกันสรุป วิเคราะห์เปรียบเทียบข้อมูลเกี่ยวกับการเตรียมตัวในการประกอบอาชีพของบุคคลที่นักเรียนไปสัมภาษณ์ (ใบงานที่ 2) ว่ามีวิธีการเตรียมตัว ปัจจัย และคุณธรรมในการประกอบอาชีพในท้องถิ่นอย่างไรจึงทำให้ประสบความสำเร็จในการประกอบอาชีพ

ขั้นที่ 4 นำความคิดไปใช้

10. แต่ละกลุ่มร่วมเขียนแผนภาพความคิดเรื่อง การเตรียมตัวประกอบอาชีพในท้องถิ่น ลงในใบงานที่ 3 และให้ตัวแทนนำเสนอหน้าชั้นเรียน

ขั้นที่ 5 ทบทวน

11. นักเรียนและครูร่วมกันสรุปสาระสำคัญเกี่ยวกับอาชีพในท้องถิ่น และการเตรียมตัวประกอบอาชีพในท้องถิ่น

12. นักเรียนทำแบบฝึกหัด เรื่อง อาชีพและการเตรียมตัวประกอบอาชีพในท้องถิ่น

สื่อการเรียนรู้และแหล่งการเรียนรู้

1. ใบความรู้ที่ 1 เรื่อง อาชีพในท้องถิ่น
2. ใบความรู้ที่ 2 เรื่อง การเตรียมตัวประกอบอาชีพในท้องถิ่น
3. ใบงานที่ 1 เรื่อง การสำรวจอาชีพในท้องถิ่น
4. ใบงานที่ 2 เรื่อง การเตรียมตัวประกอบอาชีพในท้องถิ่น
5. ใบงานที่ 3 เรื่อง แผนภาพความคิดการเตรียมตัวประกอบอาชีพในท้องถิ่น
6. แบบฝึกหัด เรื่อง อาชีพและการเตรียมตัวประกอบอาชีพในท้องถิ่น

การวัดและประเมินผลการเรียนรู้

1. สังเกตพฤติกรรมการทำกิจกรรม การตอบคำถาม การมีส่วนร่วมในการอภิปราย
2. ประเมินจากการนำเสนอผลงานกลุ่ม
3. ตรวจแบบฝึกหัด

บันทึกผลการสอน

.....

.....

.....

.....

ใบความรู้ที่ 1

เรื่อง อาชีพในท้องถิ่น

อาชีพในท้องถิ่นมีหลายอาชีพ (นิคม ชมพูหลวง. 2545: 30 – 31)จำแนกได้ดังนี้

1. อาชีพเกษตรกรรม หมายถึงอาชีพที่เกี่ยวกับการปลูกพืชและเลี้ยงสัตว์ ซึ่งประเทศไทยเราถือว่าเป็นประเทศเกษตรกรรม โดยเฉพาะการทำนา ไม่ว่าจะเป็นนาปี นาปรัง นอกจากนี้อาชีพเกษตรกรรมยังรวมไปถึงการทำไร่ ทำสวน เช่น ปลูกพริก ยางพารา และการเลี้ยงสัตว์ เช่น การเลี้ยงเป็ด เลี้ยงไก่ เลี้ยงสุกร เลี้ยงโค สิ่งเหล่านี้ล้วนนำรายได้มาสู่ครอบครัวของเกษตรกร และสามารถส่งเป็นสินค่าออกไปยังต่างประเทศ นำรายได้มาสู่ประเทศอีกด้วย

2. อาชีพหัตถกรรม หมายถึง อาชีพที่เกี่ยวกับการแปรรูปผลิตผลด้วยฝีมือแรงงาน และความชำนาญของคน เช่น การแกะสลัก การทอผ้าด้วยมือ การตัดเสื้อ การทอเสื่อกก การทำไม้กวาด การสานมวย เป็นต้น ส่วนใหญ่ประชาชนในชนบทจะผลิตงานหัตถกรรมกันมาก แต่ผลผลิตยังมีน้อยเพราะต้องใช้มือทำ ซึ่งต้องใช้เวลามาก และบางครั้งผลผลิตไม่สม่ำเสมอ เพราะการทำด้วยมือแต่ละครั้งจะแตกต่างกัน

3. อาชีพอุตสาหกรรม หมายถึง อาชีพที่เกี่ยวกับการแปรรูปผลิตผลด้วยเครื่องจักรซึ่งสามารถผลิตได้คราวละมาก ๆ จนสามารถส่งเป็นสินค้าได้ อุตสาหกรรมแบ่งเป็นประเภทต่าง ๆ ได้หลายประเภท ได้แก่

3.1 อุตสาหกรรมในครัวเรือน คือ อุตสาหกรรมที่ใช้แรงงานในครอบครัวและใช้วัตถุดิบในท้องถิ่น เช่น การจักสาน การทอผ้าลายลูกแก้ว การทอเสื่อกก

3.2 อุตสาหกรรมขนาดย่อม คือ อุตสาหกรรมโรงงานขนาดเล็ก และใช้วัสดุอุปกรณ์ไม่มากนัก เช่น โรงสี

3.3 อุตสาหกรรมขนาดใหญ่ คือ อุตสาหกรรมที่ต้องใช้วัตถุดิบจากธรรมชาติและจากโรงงานย่อย ๆ ต้องใช้เครื่องจักรกล ช่างฝีมือ และช่างเทคนิคจำนวนมาก มีขั้นตอนในการผลิตซับซ้อน เช่น โรงงานประกอบรถยนต์ โรงงานผลิตเครื่องใช้ไฟฟ้า โรงงานถลุงเหล็ก เป็นต้น

4. อาชีพบริการ หมายถึง อาชีพที่มีลักษณะเฉพาะของงานนั้น ๆ แตกต่างกันไป เช่น อาชีพค้าขาย อาชีพรับราชการ อาชีพรับจ้างทั่วไป รวมถึงอาชีพบริการอื่น ๆ เช่น ยาม คนส่งของ ทหาร ตำรวจ บุรุษไปรษณีย์ ช่างเสริมสวย ช่างตัดเสื้อ เป็นต้น

ใบความรู้ที่ 2

เรื่อง การเตรียมตัวในการประกอบอาชีพในท้องถิ่น

การเตรียมตัวในการประกอบอาชีพ

การประกอบอาชีพเป็นสิ่งที่จำเป็นสำหรับทุกคน เพื่อให้สามารถดำรงตนอยู่ในสังคมได้อย่างมีความสุข และเป็นการเตรียมตัวให้พร้อมที่จำทำงานหรือประกอบอาชีพในอนาคต ซึ่งมีหลักเบื้องต้นในการเตรียมตัวประกอบอาชีพดังนี้

1. ศึกษาหาความรู้เกี่ยวกับการประกอบอาชีพต่าง ๆ ซึ่งจะทำให้นักเรียนรู้ว่านักเรียนมีความสนใจในการประกอบอาชีพอะไร ชอบและถนัดในอาชีพอะไร ซึ่งนักเรียนจะได้มีความรู้ความเข้าใจในอาชีพที่ตนชอบและสนใจ เพื่อเตรียมตัวให้พร้อมสำหรับการประกอบอาชีพนั้น ๆ ในอนาคตต่อไป

2. สร้างนิสัยให้พร้อมที่จะทำงาน ได้แก่ การฝึกตนเองให้มีความอดทน ประหยัด ขยันขันแข็งในการทำงาน ชอบเรียนรู้อยู่เสมอ และทำงานร่วมกับผู้อื่นได้ รู้จักวิธีการแก้ปัญหาที่ถูกต้องอยู่เสมอ

3. ทดลองปฏิบัติเกี่ยวกับอาชีพนั้น ๆ ถ้านักเรียนมีโอกาสควรทดลองฝึกหลาย ๆ อาชีพ เพื่อสำรวจความถนัด ความชอบและความสนใจในอาชีพนั้น ๆ

4. ฝึกการวางแผนในการทำงาน ซึ่งการวางแผนในการทำงานจะช่วยให้ทราบถึงรายได้ที่จะได้รับในการทำงาน เพราะการวางแผนในการทำงานเป็นปัจจัยที่สำคัญที่จะทำให้ผลผลิตที่ออกมานั้นดีหรือไม่ดี นักเรียนสามารถฝึกฝนได้ง่าย ๆ เช่น การวางแผนการทำงานกลุ่ม การวางแผนในการใช้จ่าย การวางแผนในการเรียนการสอน เป็นต้น

นอกจากการเตรียมตัวดังที่กล่าวมาแล้ว การเตรียมปัจจัยในการประกอบอาชีพก็มีความสำคัญไม่ยิ่งหย่อนไปกว่ากัน เพราะการจะประกอบธุรกิจใดๆ สักอย่างหนึ่ง จำเป็นจะต้องมีปัจจัยสำคัญซึ่งทางกรมแรงงาน จังหวัดลพบุรีได้แนะนำปัจจัยหลักในการประกอบอาชีพ (จารุณี จันทร์ลอยนภา. 2550: 14 – 15) ดังต่อไปนี้

1. ทุน คือ สิ่งที่เป็นปัจจัยพื้นฐานของการประกอบอาชีพใหม่ โดยจะต้องวางแผนและแนวทางการดำเนินธุรกิจไว้ล่วงหน้า ว่าจะต้องใช้เงินประมาณเท่าไร บางอาชีพใช้เงินทุนน้อย ปัญหาย่อมมีน้อย แต่ถ้าเป็นอาชีพที่ต้องใช้เงินทุนมาก จะต้องพิจารณาว่ามีทุนเพียงพอหรือไม่ ซึ่งอาจเป็นปัญหาใหญ่ ถ้าไม่พอจะหาแหล่งเงินทุนจากที่ใด อาจจะได้จากเงินเก็บออม หรือจากการกู้ยืมธนาคาร หรือสถาบันการเงินอื่น ๆ อย่างไรก็ตาม ในระยะแรกไม่ควรลงทุนจนหมดเงินเก็บออมหรือลงทุนมากเกินไป

2. ความรู้ หากไม่มีความรู้เพียงพอ ต้องศึกษาขวนขวายหาความรู้เพิ่มเติม อาจจะฝึกอบรมจากสถาบันที่ให้ความรู้ด้านอาชีพ หรือทำงานเป็นลูกจ้างคนอื่น ๆ หรือทดลองปฏิบัติด้วยตนเองเพื่อให้มีความรู้ความชำนาญ และมีประสบการณ์ในการประกอบอาชีพนั้น ๆ

3. การจัดการ เป็นเรื่องของเทคนิคและวิธีการ จึงต้องรู้จักการวางแผนในเรื่องของตัวบุคคลที่จะร่วมคิด ร่วมทำ และร่วมทุน ตลอดจนเรื่องเครื่องมือเครื่องใช้และกระบวนการทำงาน

4. การตลาด เป็นปัจจัยสำคัญมากที่สุดปัจจัยหนึ่ง เพราะหากสินค้าและบริการที่ผลิตขึ้น ไม่เป็นที่นิยมและไม่สามารถสร้างความพอใจให้แก่ผู้บริโภคได้ ก็ถือว่ากระบวนการทั้งระบบไม่ประสบผลสำเร็จ ดังนั้น การวางแผนการตลาด ซึ่งปัจจุบันมีการแข่งขันสูง จึงควรได้รับความสนใจในการพัฒนา รวมทั้งต้องรู้และเข้าใจในเทคนิคการผลิต การบรรจุหีบห่อ ตลอดจนการประชาสัมพันธ์ เพื่อให้สินค้าและบริการของเราเป็นที่นิยมของลูกค้ากลุ่มเป้าหมาย

ใบงานที่ 1

เรื่อง การสำรวจอาชีพในท้องถิ่น

คำชี้แจง 1. ให้นักเรียนแต่ละกลุ่มไปสำรวจอาชีพในหมู่บ้านของนักเรียนว่าผู้คนในหมู่บ้านประกอบอาชีพอะไรบ้าง

2. จำแนกอาชีพที่สำรวจมาออกเป็นหมวดหมู่ และบอกด้วยว่ามีเกณฑ์ในการจำแนกอย่างไร

3. บันทึกลงในกระดาษที่แจกให้ และให้ตัวแทนกลุ่มนำเสนอผลงานกลุ่มหน้าชั้นเรียน

ใบงานที่ 2

เรื่อง การเตรียมตัวประกอบอาชีพในท้องถิ่น

คำชี้แจง 1. ให้นักเรียนแต่ละกลุ่มไปสัมภาษณ์ผู้ประกอบอาชีพต่างๆ ซึ่งนักเรียนคิดว่าเป็นผู้ประสบความสำเร็จในการประกอบอาชีพนั้นๆ ในหมู่บ้านของนักเรียน กลุ่มละ 4-5 อาชีพ อาชีพละ 1 คน ตามหัวข้อที่กำหนดให้

2. ให้ตัวแทนกลุ่มนำเสนอผลงานกลุ่มหน้าชั้นเรียน

1. ผู้ให้สัมภาษณ์ชื่อ .....
2. อาชีพ .....
3. รายได้ที่ได้จากการประกอบอาชีพเป็นอย่างไร .....
4. เพราะเหตุใดจึงคิดว่าบุคคลที่ให้สัมภาษณ์ประสบความสำเร็จในการประกอบอาชีพดังกล่าว .....

.....

5. ปัจจัยที่ทำให้ท่านประสบความสำเร็จในการประกอบอาชีพนี้มีอะไรบ้าง .....

.....

.....

6. การเตรียมตัวในการประกอบอาชีพนี้ ท่านเตรียมอะไรบ้าง และทำอย่างไร .....

.....

.....

7. สิ่งที่เป็นอุปสรรคในการประกอบอาชีพนี้คืออะไรบ้าง ท่านมีวิธีการแก้ปัญหาอย่างไร .....

.....

.....

8. ท่านคิดว่า ผู้ที่จะประสบความสำเร็จในการประกอบอาชีพนี้ควรต้องมีคุณธรรมอะไรบ้าง .....

.....

ใบงานที่ 3

เรื่อง แผนผังความคิดการเตรียมตัวประกอบอาชีพในท้องถิ่น

คำชี้แจง 1. ให้แต่ละกลุ่มเลือกอาชีพที่กลุ่มของนักเรียนไปสัมภาษณ์ผู้ประกอบอาชีพมา กลุ่มละ 1 อาชีพ แล้วช่วยกันสรุปเป็นแผนภาพความคิดว่า ในการประกอบอาชีพนั้นให้ประสบความสำเร็จมีองค์ประกอบอะไรบ้าง

2. ให้ตัวแทนกลุ่มนำเสนอผลงานกลุ่มหน้าชั้นเรียน

ปัจจัยแห่งความสำเร็จ
ในการประกอบอาชีพ
.....

แบบฝึกหัด

เรื่อง อาชีพและการเตรียมตัวประกอบอาชีพในท้องถิ่น

คำชี้แจง ให้นักเรียนนำคำที่กำหนดให้ใส่ด้านหน้าข้อที่นักเรียนเห็นว่ามีความสัมพันธ์กัน

เกษตรกรรม อุตสาหกรรม หัตถกรรม บริการ

.....1. การทำนา

.....2. ค้าขาย

.....3. การทอผ้าลายลูกแก้ว

.....4. โรงสีข้าว

.....5. สานตะกร้า

.....6. ครู

.....7. ปลูกพริก

.....8. ช่างเสริมสวย

.....9. ช่างตัดเสื้อ

.....10. ถลุงเหล็ก

แบบประเมินการนำเสนอผลงานกลุ่ม

กลุ่มที่ .....

สมาชิกในกลุ่ม 1.....

2.....

3.....

4.....

5.....

ประเด็นการประเมิน	ระดับคะแนน			หนักจุดเน้น	คะแนนที่ได้
	3	2	1		
1. เนื้อหา	เนื้อหาสอดคล้องกับเรื่องที่ศึกษา ถูกต้องเกือบทั้งหมด ชัดเจน เนื้อหาเกือบครบถ้วน/ครอบคลุม	เนื้อหาสอดคล้องกับเรื่องที่ศึกษาและถูกต้องมากกว่าส่วนที่ผิด แต่เนื้อหาไม่ครอบคุลม	เนื้อหาสอดคล้องกับเรื่องที่ศึกษาเป็นส่วนน้อย ถูกต้องเป็นบางส่วน ขาดความครอบคลุม	2	
2. การนำเสนอ	ใช้ภาษาถูกต้องสละสลวยเป็นส่วนใหญ่ เข้าใจง่ายสื่อสารได้ตรงประเด็น เสียงดังชัดเจน มีความมั่นใจในการพูด	ใช้ภาษาถูกต้องมากกว่าส่วนที่ผิด แต่สื่อสารให้เข้าใจได้ เสียงชัดเจนพอสมควร มีความมั่นใจในการพูดปานกลาง	ใช้ภาษายังไม่ถูกต้อง มีส่วนที่ผิดมาก แต่สามารถสื่อสารให้เข้าใจได้บ้าง เสียงไม่ชัดเจน/ ขาดความมั่นใจในการพูด	1	
3. การให้ความร่วมมือในกลุ่ม	สมาชิกทุกคนหรือเกือบทุกคนให้ความร่วมมือในการทำกิจกรรมกลุ่ม	สมาชิกที่ให้ความร่วมมือในการทำกิจกรรมกับสมาชิกที่ไม่ให้ความร่วมมือมีพอๆ กัน	สมาชิกที่ทำกิจกรรมมีจำนวนน้อยกว่าสมาชิกที่ไม่ให้ความร่วมมือในการทำกิจกรรมกลุ่ม	2	

แผนการจัดการเรียนรู้ที่ 2
หน่วยที่ 2 การอนุรักษ์ผ้าลายลูกแก้ว เวลา 2 ชั่วโมง
เรื่อง ประวัติ และการอนุรักษ์ผ้าลายลูกแก้ว เวลา 2 ชั่วโมง

สาระสำคัญ

ผ้าลายลูกแก้ว เป็นผ้าที่ชนเผ่าในจังหวัดศรีสะเกษ 4 เผ่านิยมทอไว้ใช้ โดยเฉพาะในกลุ่มชนที่มีฐานะดี มีชื่อเรียกแตกต่างกันไปตามแต่ละเผ่า และเป็นผ้าทอที่เป็นเอกลักษณ์ของจังหวัด ต่อมาคณะผู้บริหารจังหวัดศรีสะเกษ ได้กำหนดมาตรฐานของผ้าทอ โดยใช้สีเหลืองดอกลำดวน และใช้ชื่อว่า "ผ้าเก็บ ผ้าเหยียบ ผ้าลายลูกแก้ว" เยาวชนคนรุ่นหลังที่เป็นลูกหลานชาวศรีสะเกษจึงควรอนุรักษ์ และพัฒนาการทอผ้าลายลูกแก้วให้คงอยู่เป็นมรดกทางภูมิปัญญาของคนศรีสะเกษสืบต่อไป

จุดประสงค์การเรียนรู้

1. เล่าประวัติความเป็นมาของผ้าทอลายลูกแก้วได้
2. เสนอวิธีการอนุรักษ์ผ้าทอลายลูกแก้วได้

กระบวนการจัดการเรียนรู้

ขั้นที่ 1 ขั้นนำ

1. นำเสื้อที่ทำมาจากผ้าลายลูกแก้วมาให้นักเรียนดู แล้วถามนักเรียนด้วยคำถามในทำนองต่อไปนี้

- เสื้อผืนนี้ทำมาจากผ้าอะไร
- นักเรียนทราบหรือไม่ว่าผ้าลายลูกแก้วเป็นผ้าทอที่เป็นเอกลักษณ์ของจังหวัดศรีสะเกษและมีประวัติความเป็นมายาวนาน
- นักเรียนโรงเรียนบ้านพะแนงวิทยาใส่ผ้าลายลูกแก้วกันวันไหน
- นักเรียนรู้จักเสื้อประจำเผ่าส่วยหรือไม่ มีลักษณะอย่างไร
- คนบ้านเรานิยมใส่ผ้าลายลูกแก้วหรือไม่
- นักเรียนทราบหรือไม่ว่าเพราะเหตุใดชาวต่างชาติโดยเฉพาะพวกฝรั่งนิยมผ้าไหมไทยที่ทอด้วยมือ
- นักเรียนคิดว่าเราควรที่จะอนุรักษ์ผ้าลายลูกแก้วไว้หรือไม่ เพราะเหตุใด

2. ครูนำนักเรียนสรุปว่า มีความจำเป็นอย่างยิ่งที่นักเรียนจะต้องอนุรักษ์ผ้าลายลูกแก้วไว้ เพราะเป็นมรดกทางภูมิปัญญาของบรรพบุรุษชาวศรีสะเกษ เสื้อประจำเผ่าส่วยก็ทำจากผ้าลายลูกแก้ว หากไม่มีการอนุรักษ์ไว้ สักวันหนึ่งอาจทำให้ผ้าลายนี้สูญหายไป นอกจากนี้ การทอผ้าลายลูกแก้วยังสามารถสร้างอาชีพในท้องถิ่นได้อีกด้วย เพราะชาวต่างชาตินิยมผ้าไหมไทยที่ทอด้วยมือ ฉะนั้นการเรียนรู้เรื่องการทอผ้าลายลูกแก้วจึงถือว่ามีความสำคัญสำหรับนักเรียน

ขั้นที่ 2 ทบทวนความรู้เดิม

3. ให้นักเรียนที่มีประสบการณ์เกี่ยวกับการทอผ้าลายลูกแก้วหรืออาจจะเคยเห็นผู้ปกครองทอผ้าลายลูกเล่าถึงประสบการณ์ให้เพื่อนนักเรียนฟัง (ประมาณ 5 นาที)

4. ให้นักเรียนในแต่ละกลุ่ม (กลุ่มเดิม) ระดมความคิดกันเพื่อตอบคำถาม และตัวแทนกลุ่มนำเสนอความคิดเห็นของกลุ่ม ดังนี้

- “ลายลูกแก้ว” มีลักษณะอย่างไร (ให้วาดภาพลายลูกแก้วลงในกระดาษที่แจกให้)
- มีการนำผ้าลายลูกแก้วไปทำอะไรได้บ้าง
- มีวิธีการอย่างไรในการอนุรักษ์ผ้าลายลูกแก้ว

ขั้นที่ 3 ปรับเปลี่ยนความคิด

ทำความกระจ่างแลกเปลี่ยนเรียนรู้

5. ครูแนะนำวิทยากรภูมิปัญญาท้องถิ่น (นางสมิง ปักปิ่น) ให้นักเรียนทราบ วิทยากรภูมิปัญญาท้องถิ่นเล่าเกี่ยวกับประวัติความเป็นมาของผ้าลายลูกแก้วในหมู่บ้านพะแนง ลักษณะผ้าลายลูกแก้ว รายได้จากการจำหน่ายผ้าลายลูกแก้ว ปัญหาและอุปสรรคในการทอผ้า และประสบการณ์ในการทอผ้าลายลูกแก้วให้นักเรียนฟัง

การสร้างความคิดใหม่

6. นักเรียนฟังวิทยากรภูมิปัญญาท้องถิ่นเล่าประวัติความเป็นมาและประสบการณ์ในการทอผ้าลายลูกแก้วใน และสอบถามปัญหาหรือข้อสงสัยกับวิทยากร

7. นักเรียนแต่ละกลุ่มร่วมกันสรุปเนื้อหาที่ได้จากการฟังวิทยากรภูมิปัญญาท้องถิ่นในประเด็นของ ประวัติผ้าลายลูกแก้ว และความเป็นมาของการทอผ้าลายลูกแก้วในหมู่บ้านพะแนง

8. ตัวแทนกลุ่มรับใบความรู้ที่ 1 เรื่อง ประวัติความเป็นมาของผ้าลายลูกแก้ว และใบความรู้ที่ 2 เรื่อง หลักการในการอนุรักษ์ผ้าทอมือ ไปศึกษาร่วมกันในกลุ่ม และร่วมกันระดมความคิดเห็นเกี่ยวกับวิธีการอนุรักษ์และส่งเสริมผ้าลายลูกแก้ว เขียนเป็นแผนภาพความคิดลงในใบงานที่ 1 แล้วส่งตัวแทนออกมานำเสนอผลงานหน้าชั้นเรียน

ประเมินความคิดใหม่

9. นักเรียน ครู และวิทยากรภูมิปัญญาท้องถิ่นร่วมกันอภิปราย สรุป และประเมินวิธีการการอนุรักษ์และส่งเสริมผ้าลายลูกแก้วที่ทุกกลุ่มได้เสนอ

ขั้นที่ 4 นำความคิดไปใช้

10. ตัวแทนกลุ่มรับใบงานที่ 2 เรื่อง โครงการส่งเสริมอนุรักษ์ผ้าลายลูกแก้วไปศึกษาร่วมกัน

11. ครูอธิบายวิธีการทำกิจกรรมในใบงานที่ 2 โดยให้นักเรียนนำข้อมูลในใบงานที่ 1 มาจัดทำเป็นโครงการอนุรักษ์ผ้าลายลูกแก้ว แล้วให้ตัวแทนกลุ่มนำเสนอผลงานกลุ่มหน้าชั้นเรียน

ขั้นที่ 5 ทบทวน

12. นักเรียนทำแบบฝึกหัด เรื่อง ประวัติ และการอนุรักษ์ผ้าลายลูกแก้ว

สื่อการเรียนรู้และแหล่งการเรียนรู้

1. ใบความรู้ที่ 1 เรื่อง ประวัติความเป็นมาของผ้าลายลูกแก้ว
2. ใบความรู้ที่ 2 เรื่อง หลักการในการอนุรักษ์ผ้าทอมือ
3. ใบงานที่ 1 เรื่อง วิธีการอนุรักษ์และส่งเสริมผ้าลายลูกแก้ว
4. ใบงานที่ 2 เรื่อง โครงการส่งเสริมอนุรักษ์ผ้าลายลูกแก้ว
5. แบบฝึกหัด เรื่อง ประวัติ และการอนุรักษ์ผ้าลายลูกแก้ว

การวัดและประเมินผลการเรียนรู้

1. สังเกตพฤติกรรมการทำกิจกรรม การตอบคำถาม การมีส่วนร่วมในการอภิปราย
2. ประเมินจากการนำเสนอผลงานกลุ่ม
3. ตรวจแบบฝึกหัด

บันทึกผลการสอน

.....

.....

.....

.....

ใบความรู้ที่ 1

เรื่อง ประวัติผ้าลายลูกแก้วของจังหวัดศรีสะเกษ

อดีตกาลที่ผ่านมา จังหวัดศรีสะเกษมีชนเผ่าอยู่อาศัยในจังหวัดศรีสะเกษ รวม 4 เผ่า แต่ละเผ่าจะทอผ้าใช้เอง โดยมีชื่อเรียกต่างกันไป และลายผ้าที่นิยมกันมากโดยเฉพาะในกลุ่มที่มีฐานะดีในสมัยก่อนที่นิยมใช้กันคือ “ผ้าลายลูกแก้ว” ในชนเผ่าเขมรเรียกผ้าลายนี้ว่า “ผ้าเก็บ” หรือ “กำแซงเก็บ” โดยเรียกลักษณะการเก็บลายดอก ในเผ่าส่วยเรียกว่า “ผ้าเหยียบ” โดยเรียกขั้นตอนการย้อมสีกับลูกมะเกลือซึ่งเหยียบผสมโคลน เพราะชาวส่วยชอบสีดำ ส่วนเผ่าลาวเรียกว่า “ผ้าลายดอกแก้ว” หรือ “ผ้าลายลูกแก้ว” ซึ่งเรียกตามลักษณะลายดอกที่เป็นดอกสี่เหลี่ยมจัตุรัสเล็ก ๆ เรียงกันไป มีจุดดอกตรงกลางสี่เหลี่ยม ต่อมาสภาวัฒนธรรมจังหวัดศรีสะเกษ กำหนดลายผ้าดังกล่าวเป็นลายผ้าเอกลักษณ์ของจังหวัดศรีสะเกษให้ชื่อว่า “ผ้าเก็บหรือผ้าเหยียบ” ต่อมาในปี พ.ศ. 2545 จังหวัดศรีสะเกษได้รับการคัดเลือกเป็นจังหวัดทดลองตามโครงการจังหวัดทดลองแบบบูรณาการเพื่อการพัฒนา คณะผู้บริหารจังหวัดศรีสะเกษจึงพิจารณาเห็นว่า เพื่อเป็นการส่งเสริมและรักษาเอกลักษณ์ของจังหวัด เสริมสร้างรายได้ ลดรายจ่ายประชาชน ตลอดจนพัฒนาไปสู่การค้าขายระบบสากลตามยุทธศาสตร์การแก้ไขปัญหาความยากจนอย่างยั่งยืน จึงได้กำหนดมาตรฐานของลายผ้าเอกลักษณ์ของจังหวัดศรีสะเกษขึ้นและใช้ชื่อว่า “ผ้าเก็บ ผ้าเหยียบ ผ้าลายลูกแก้ว “สีเหลืองดอกลำดวน” และมีนโยบายให้ข้าราชการและประชาชนใช้ผ้าลายลูกแก้วสีดอกลำดวนตัดชุดเพื่อใช้ในงานสำคัญของจังหวัด

การผลิตมีขั้นตอนดังนี้ 1. นำเส้นไหมพื้นเมืองแช่น้ำ 30 นาที แล้วล้างเส้นไหมให้สะอาด 2. นำเส้นไหมผสมน้ำด่างแล้วตากให้แห้ง 3. ต้มน้ำให้เดือดใส่สีที่เราต้องการ ต้มนานจนสีเข้าจับเส้นไหมได้อย่างทั่วถึง 4. ล้างเส้นไหมที่ต้มใส่สี ประมาณ 2 – 3 น้ำ จนสีย้อมไม่หลุดออกหรือน้ำที่ล้างเจือจาง 5. นำเส้นไหมมาตากให้แห้งแล้วกวักและเข้าเครื่องเตรียมทอ และ 6. นำเข้าฟืมเพื่อทอตามขนาดที่ต้องการ ส่วนใหญ่นิยมฟืม 5 เขา และ 4 เขา

(สยามรัฐ 27 เมษายน 2546 หน้า 22)

ใบความรู้ที่ 2

เรื่อง หลักการในการอนุรักษ์ผ้าทอมือ

ผ้าทอมือ เป็นศิลปะพื้นบ้านแขนงหนึ่ง ซึ่งมีหลักการในการอนุรักษ์และส่งเสริม ดังนี้

1. การอนุรักษ์ให้คงสภาพเดิม

หมายถึงการอนุรักษ์ศิลปะพื้นบ้านนั้นให้คงอยู่ในลักษณะสภาพดั้งเดิม หรือให้อยู่คงเดิมด้วยวิธีการต่าง ๆ ของเดิมเป็นมาอย่างไรก็พยายามให้คงแบบเดิมไว้ไม่เปลี่ยนแปลงเลย มีขั้นตอนดังต่อไปนี้

1.1 การเก็บข้อมูลจากสิ่งต่าง ๆ ที่เหลืออยู่ทุกประเภท เพื่อจะได้รู้ถึงสาเหตุที่จำเป็นในการสร้างงาน การรับอิทธิพลรูปแบบจากที่อื่น ๆ การแสดงออก หรือตัวแปรอื่น ๆ ที่เกี่ยวพันกัน โดยอาจอาศัยการเปรียบเทียบรูปแบบ การสอบถามรายละเอียดแหล่งที่พบ เป็นต้น

1.2 การรวบรวมรายละเอียดของศิลปะพื้นบ้านทุกประเภทตามสภาพความเป็นจริง โดยไม่บิดเบือน โดยพิจารณาถึงคุณค่าทางด้านต่าง ๆ ของผลงานนั้น ว่ามีจุดเด่นที่สำคัญอะไร เพื่อจะได้รักษาไว้มากที่สุด ข้อมูลที่บันทึกนั้นจะต้องถูกต้อง เชื่อถือได้มีการบันทึกภาพประกอบหรือถ้าเป็นเพลงหรือนิทานพื้นบ้านควรอัดเทปไว้โดยรักษาภาษาท้องถิ่นเดิมไว้ด้วย เพื่อเผยแพร่ให้ผู้ที่สนใจได้เห็นความสำคัญความงามหรือคุณค่า ฯลฯ ของศิลปะพื้นบ้านตามหน้าที่ใช้สอย จะได้ช่วยกันอนุรักษ์ส่วนที่ดีงามให้คงอยู่ตลอดไป

2. การประยุกต์ใช้ให้เหมาะสมกับยุคสมัย

การประยุกต์ใช้ให้เหมาะสมกับยุคสมัย คือ การรู้จักเลือกใช้ให้ถูกต้องเหมาะสมกับกาลเวลา โอกาส สถานที่และกิจการนั้น ๆ เพื่อมิให้ตาย เนื่องจากถ้าไม่มีการเปลี่ยนแปลงปรับปรุงก็แสดงว่าสิ่งนั้นอยู่กับที่ จึงต้องมีการเปลี่ยนแปลงหรือพัฒนาการสืบไป ซึ่งอาจเรียกว่า เป็นการอนุรักษ์แบบพัฒนา

การส่งเสริมศิลปะพื้นบ้าน

สามารถกระทำโดยวิธีการต่อไปนี้

1. ส่งเสริมโดยเผยแพร่ให้ประชาชนทั่วไปเข้าใจถึงลักษณะงานศิลปะพื้นบ้านในแต่ละท้องถิ่นที่มีเอกลักษณ์เฉพาะซึ่งก็คือเอกลักษณ์ประจำชาติด้วยนั่นเอง

2. ส่งเสริมให้ประชาชนเห็นและเข้าใจคุณค่าของความงามของศิลปะพื้นบ้าน ซึ่งเป็นความงานที่ซื่อตรงจริงใจ แสดงให้เห็นถึงความชาญลาดของคนรุ่นก่อนในการแก้ปัญหา วัสดุ และการใช้สอยตลอดจนการให้ข้อคิดเกี่ยวกับคติและปรัชญาในการดำรงชีวิตของสังคมนั้น ๆ

3. ส่งเสริมให้มีการผลิตงานศิลปะพื้นบ้าน โดยอาศัยเทคโนโลยีและวิทยาการใหม่ ๆ เพื่อช่วยยืดอายุการใช้งานของวัสดุหรือทำให้เกิดความสะดวกในการใช้ แต่ต้องไม่ทำให้เสียคุณค่าหรือหรือเอกลักษณ์ของผลงานนั้น ๆ เช่น การใช้สารเคมีช่วยในการผลิตผ้าไหมให้มีคุณภาพดี สีไม่ตก ไม่ยับง่าย มิใช่ทอไหมปนกับเส้นใยสังเคราะห์จนทำให้ลักษณะผ้าไหมเปลี่ยนไป ซึ่งมิได้เป็นการส่งเสริมเพื่อรักษาเอกลักษณ์ของศิลปะพื้นบ้านเลย

4. ส่งเสริมให้มีการใช้งานศิลปะพื้นบ้านให้กว้างขวางขึ้น ให้ผู้ใช้มีความเข้าใจในคุณค่าของผลงานอย่างแท้จริง มิใช่หลงอยู่กับสีสันที่สวยงามหรือรูปแบบที่มีการปรับปรุงจนเสียเอกลักษณ์เดิม ที่มุ่งเน้นในด้านการใช้สอย

ใบงานที่ 1

เรื่อง วิธีการอนุรักษ์และส่งเสริมผ้าลายลูกแก้ว

คำชี้แจง 1. ให้นักเรียนแต่ละกลุ่มช่วยกันคิดหาวิธีการอนุรักษ์และส่งเสริมผ้าลายลูกแก้ว แล้วเขียนเป็นแผนภาพความคิดลงในใบงาน

2. ให้ตัวแทนกลุ่มนำเสนอผลงานกลุ่มหน้าชั้นเรียน

การอนุรักษ์
และส่งเสริม
ผ้าลายลูกแก้ว

ใบงานที่ 2

เรื่อง โครงการส่งเสริมอนุรักษ์ผ้าลายลูกแก้ว

คำชี้แจง 1. จากสภาพปัญหาในการทอผ้าลายลูกแก้ว สมมุติว่า นักเรียนเป็นชาวบ้านพะแนงมีอาชีพหลักคือทำนา และอาชีพเสริมคือทอผ้าลายลูกแก้ว ให้นักเรียนช่วยกันคิดโครงการอนุรักษ์ผ้าลายลูกแก้วในหมู่บ้านของนักเรียน โดยเขียนโครงการตามหัวข้อลงในใบงานที่กำหนดให้

2. ให้ตัวแทนกลุ่มนำเสนอผลงานกลุ่มหน้าชั้นเรียน

1. **ชื่อโครงการ** .....

2. หลักการและเหตุผล (เขียนบรรยายอธิบายถึงสภาพปัญหาเกี่ยวกับผ้าลายลูกแก้วในปัจจุบัน และบอกถึงความสำคัญ หรือความจำเป็นที่ต้องจัดทำโครงการขึ้นมาแก้ปัญหานั้นๆ)

.....

.....

.....

.....

.....

.....

.....

3. วัตถุประสงค์ของโครงการ (ระบุความต้องการที่ชัดเจน สามารถสังเกตได้ วัดได้ เพื่อทำให้โครงการบรรลุเป้าหมาย ในการเขียนวัตถุประสงค์ ขึ้นต้นด้วยคำว่า เพื่อ.....)

1.....

2.....

3.....

4. เป้าหมาย (ระบุปริมาณ และคุณลักษณะของกิจกรรม เวลา จำนวนคนที่เข้าร่วมกิจกรรมแต่ละอย่าง)

1.....

2.....

5. วิธีการและขั้นตอนการดำเนินงานโครงการ (ระบุกิจกรรมที่จะทำว่ามีอะไรบ้าง บอกขั้นตอนคร่าวๆ ของแต่ละกิจกรรม ระยะเวลาของแต่ละกิจกรรม และกำหนดผู้รับผิดชอบ)

กิจกรรม	ระยะเวลาดำเนินงาน	ผู้รับผิดชอบ

6. งบประมาณ (ให้ระบุจำนวนเงินที่จะใช้ในการทำโครงการทั้งหมดว่าจะใช้เท่าไร เป็นค่าอะไรบ้าง และจะหาเงินทำโครงการมาจากแหล่งใด)

.....

.....

.....

7. การวัดและประเมินผลโครงการ (ระบุว่า จะใช้วิธีการใดเพื่อบอกว่าโครงการประสบความสำเร็จตามวัตถุประสงค์และเป้าหมายโครงการ)

.....

.....

8. ผลที่คาดว่าจะได้รับ (ระบุสิ่งที่จะได้รับทั้งทางตรง และทางอ้อม เมื่อทำกิจกรรมต่างๆ ตามโครงการ)

1.....

2.....

3.....

แบบฝึกหัด

เรื่อง ประวัติ และการอนุรักษ์ผ้าลายลูกแก้ว

คำชี้แจง ให้นักเรียนเลือกคำที่สัมพันธ์กันเติมคำลงในช่องว่าง

ผ้าลายลูกแก้ว ศรีสะเกษ ผ้าไหม สีเหลือง ผ้าเหยียบ ผ้าเก็บ สีดำ โคลน

1. สีผ้าประจำจังหวัด.....
2. เผ่าเขมร.....
3. เผ่าส่วย.....
4. ชน 4 เผ่า.....
5. ลูกมะเกลือ.....

แบบประเมินการนำเสนอผลงานกลุ่ม

กลุ่มที่ .....

สมาชิกในกลุ่ม 1.....

2.....

3.....

4.....

5.....

ประเด็นการประเมิน	ระดับคะแนน			น้ำหนักจุดเน้น
	3	2	1	
1. เนื้อหา	ครอบคลุมทุกหัวข้อ แต่ละหัวข้อมีความสอดคล้องกันเกือบทั้งหมด ชัดเจน ความน่าจะเป็นของโครงการมีโอกาสเป็นไปได้มาก	ครอบคลุมทุกหัวข้อ แต่ละหัวข้อมีความสอดคล้องกันเป็นส่วนใหญ่ ความน่าจะเป็นของโครงการมีโอกาสเป็นไปได้	ครอบคลุมทุกหัวข้อ แต่ความสอดคล้องมีน้อย ไม่ชัดเจนความน่าจะเป็นของโครงการมีโอกาสเป็นไปได้น้อยหรือเป็นไปไม่ได้เลย	2
2. การนำเสนอ	ใช้ภาษาถูกต้องสละสลวยเป็นส่วนใหญ่ เข้าใจง่าย สื่อสารได้ตรงประเด็น เสียงดังชัดเจน มีความมั่นใจในการพูด	ใช้ภาษาถูกต้องมากกว่าส่วนที่ผิด แต่สื่อสารให้เข้าใจได้ เสียงชัดเจนพอสมควร มีความมั่นใจในการพูดปานกลาง	ใช้ภาษายังไม่ถูกต้อง มีส่วนที่ผิดมาก แต่สามารถสื่อสารให้เข้าใจได้บ้าง เสียงไม่ชัดเจน/ขาดความมั่นใจในการพูด	1
3. การให้ความร่วมมือในกลุ่ม	สมาชิกทุกคนหรือเกือบทุกคนให้ความร่วมมือในการทำกิจกรรมกลุ่ม	สมาชิกที่ให้ความร่วมมือในการทำกิจกรรมกับสมาชิกที่ไม่ให้ความร่วมมือมีพอๆ กัน	สมาชิกที่ทำกิจกรรมมีจำนวนน้อยกว่าสมาชิกที่ไม่ให้ความร่วมมือในการทำกิจกรรมกลุ่ม	2

ตัวอย่างแผนการจัดการเรียนรู้กลุ่มเรียนทำอุปกรณ์ทอผ้า

แผนการจัดการเรียนรู้ที่ 3
หน่วยที่ 3 เครื่องมือ-อุปกรณ์ในงานไม้ เวลา 5 ชั่วโมง
เรื่อง เครื่องมือ-อุปกรณ์ในงานทำอุปกรณ์ทอผ้า เวลา 5 ชั่วโมง

สาระสำคัญ

อุปกรณ์ทอผ้าส่วนใหญ่ทำมาจากไม้ ในการทำอุปกรณ์ทอผ้าจึงจำเป็นต้องเรียนรู้จักการใช้เครื่องมือหรืออุปกรณ์งานไม้ชนิดต่างๆ อย่างถูกวิธี เพื่อความปลอดภัย และประสิทธิภาพในการทำงาน

จุดประสงค์การเรียนรู้

เมื่อกำหนดอุปกรณ์งานไม้ให้นักเรียนสามารถบอกประโยชน์หรือหน้าที่ของอุปกรณ์นั้นๆ ได้

กระบวนการจัดการเรียนรู้

กระบวนการจัดการเรียนรู้

ขั้นที่ 1 ขั้นนำ

1. ให้นักเรียนที่มีประสบการณ์ในการทำงานไม้ชนิดต่างๆ เช่น ทำเฟอร์นิเจอร์ ทำเครื่องมือทางการเกษตร หรือทำของใช้ที่ทำจากไม้ เล่าประสบการณ์ให้เพื่อนๆ ฟังว่า เคยทำอะไร ทำอย่างไร ผลงานที่ได้เป็นอย่างไรบ้าง และใช้เครื่องมือ หรืออุปกรณ์อะไรบ้างในการทำงาชิ้นนั้นๆ

2. จากนั้นให้นักเรียนอธิบายถึงความสำคัญ หรือความจำเป็นของเครื่องมือ หรืออุปกรณ์ในงานไม้ในการทำงานไม้

ขั้นที่ 2 ทบทวนความรู้เดิม

3. ให้นักเรียนยกตัวอย่างเครื่องมือประเภทต่างๆ เช่น เครื่องมือวัดระยะและกำหนดขนาด เครื่องมือในการตัดไม้ เครื่องมือที่ใช้ไสไม้ เป็นต้น ว่ามีอะไรบ้าง เครื่องมือแต่ละอย่างมีประโยชน์อย่างไร

ขั้นที่ 3 ปรับเปลี่ยนความคิด

ทำความกระจ่างแลกเปลี่ยนเรียนรู้

4. ครูแนะนำวิทยากรภูมิปัญญาท้องถิ่น (นายบุญมี พรำนัก) ให้นักเรียนทราบ วิทยากรภูมิปัญญาท้องถิ่นนำอุปกรณ์ หรือเครื่องมืองานไม้ชนิดต่างๆ มาแสดงให้นักเรียนดู จากนั้นให้นักเรียนช่วยกันบอกประโยชน์ของเครื่องมือหรืออุปกรณ์แต่ละชนิด ถ้ามีอุปกรณ์ใดที่นักเรียนไม่รู้จักให้นักเรียนสอบถามจากวิทยากร

5. วิทยากรเล่าถึงวิธีการใช้อุปกรณ์ หรือเครื่องมือชนิดต่างๆ ให้นักเรียนฟัง

การสร้างความคิดใหม่

6. นักเรียนศึกษาใบความรู้ เรื่องเครื่องมือ-อุปกรณ์ในงานไม้

ประเมินความคิดใหม่

7. นักเรียนทำแบบฝึกหัดเรื่อง เครื่องมือ-อุปกรณ์งานไม้

ขั้นที่ 4 นำความคิดไปใช้

8. ให้นักเรียนแบ่งกลุ่ม กลุ่มละ 5 คน ทำกิจกิจกรรมในใบงาน เรื่อง การเตรียมอุปกรณ์ในการสร้างชิ้นงาน

9. เมื่อนักเรียนทำงานเสร็จให้ส่งตัวแทนออกมานำเสนอผลงานกลุ่มหน้าชั้น นักเรียน ครู และวิทยากรภูมิปัญญาท้องถิ่นร่วมให้ข้อเสนอแนะ และตรวจสอบความถูกต้อง

ขั้นที่ 5 ทบทวน

10. ให้นักเรียนช่วยกันจัดประเภทของเครื่องมือ หรืออุปกรณ์ในงานไม้ และบอกประโยชน์ของเครื่องมือ หรืออุปกรณ์นั้นๆ

สื่อการเรียนรู้และแหล่งการเรียนรู้

1. อุปกรณ์ หรือเครื่องมือในงานไม้ชนิดต่างๆ
2. แบบฝึกหัด เรื่อง เครื่องมือ-อุปกรณ์งานไม้
3. ใบความรู้ เรื่องเครื่องมือ-อุปกรณ์ในงานไม้
4. ใบงาน เรื่อง การเตรียมอุปกรณ์ในการสร้างชิ้นงาน

การวัดและประเมินผลการเรียนรู้

1. สังเกตพฤติกรรมการทำกิจกรรม การตอบคำถาม
2. ประเมินจากการนำเสนอผลงานกลุ่ม
3. ตรวจแบบฝึกหัด

บันทึกผลการสอน

.....

.....

.....

.....

ใบความรู้

เรื่อง เครื่องมือ-อุปกรณ์ในงานไม้

เครื่องมือ หรืออุปกรณ์ในงานไม้มีหลายชนิด แต่ละชนิดมีหน้าที่หรือประโยชน์แตกต่างกันไป เครื่องมือ หรืออุปกรณ์ที่จำเป็นต้องใช้ในการอุปกรณ์ทอผ้ามีดังนี้

เครื่องมือวัดและกำหนดขนาด

1.ไม้บรรทัด (Rules) คือ ไม้บรรทัดที่มีสีทองเคลือบปลาย ทองเหลืองจะทำหน้าที่ป้องกันความเสียหายที่อาจเกิดกับไม้บรรทัด อันจะทำให้การวัดไม่ถูกต้อง ภายในความยาว 1 นิ้ว จะแบ่งได้ 8 ช่อง หรือเรียกว่า 8 หุน ซึ่งจะแบ่งออกได้เป็น $\frac{7''}{8}$, $\frac{3''}{4}$, $\frac{5''}{8}$, $\frac{1''}{2}$ เป็นต้น และจะแบ่งช่องย่อย ๆ ออกไปอีกครึ่งหุน ($\frac{1''}{16}$) หุนครึ่ง ($\frac{3''}{6}$) เป็นต้น ดังรูปที่ 1

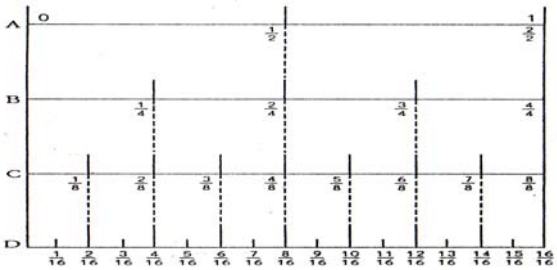

รูปที่ 1 การแบ่งช่องจัดระยะในไม้บรรทัด

ไม้บรรทัดโดยทั่วไปจะมีความยาว 1 ฟุต (12”) 2 ฟุต (24”) ตามรูปที่ 2 ลักษณะการใช้งานเป็นแบบง่าย ๆ

รูปที่ 2 ไม้บรรทัด (Bench rule)

2.ไม้บรรทัดพับ (Zigzag rule) ใช้วัดเครื่องมือที่มีความยาวมาก ๆ เพื่อให้เกิดความแน่นอนและไม่ผิดพลาด ไม้บรรทัดประเภทนี้มีทั้งที่หน่วยเป็นนิ้ว และบอกหน่วยเป็นเมตรดังรูปที่ 3

รูปที่ 3 ไม้บรรทัดแบบเป็นนิ้วและเป็นเมตร

3. ตลับเมตร (Push-pull) คือ แผ่นเหล็กที่ม้วนอยู่ในกล่องสามารถดึงออกได้ มีขอที่ปลายไว้สำหรับเกี่ยวขอบของชิ้นงาน ดังรูป 4 สามารถวัดโค้งหรือคดได้ตามอุปกรณ์ที่จะวัด ใช้ในการวัดเพียงอย่างเดียว

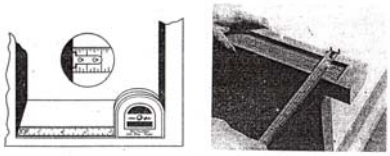

รูปที่ 4 การใช้ตลับเมตรวัดชิ้นงาน

4.ไม้ฉาก (Squares) ใช้ทดสอบและวัดเครื่องมืออุปกรณ์ ใบและด้ามที่จับจะทำมุมชนกัน (90) หน้าที่ของไม้ฉาก คือ

ก.ใช้ทดสอบผิวหน้าของไม้

ข.ตรวจสอบผิวหน้ากับขอบชิ้นไม้ว่าได้สากหรือไม่

ค.ใช้กำหนดเส้นที่ผิวหน้าหรือขอบของไม้ เพื่อแบ่งความยาวและขอบของชิ้นงาน ไม่ควรนำไม้ฉากไปดีหรือทุบ

ไม้ฉากมีหลายแบบ พอสรุปได้ดังนี้

- ฉากเหล็ก (Try square) ที่ด้ามและใบทำด้วยโลหะหรือเหล็กกล้า มีมาตราส่วนตีติดไว้มีขนาด 4 ขึ้นไป (วัดที่ปลายถึงด้ามฉาก) ใช้วัดมุม 90 และ 45 องศาเท่านั้น
- ฉากปรับมุม(Slide T. bevel) คล้ายฉากเหล็ก แต่ที่ใบสามารถปรับมุมได้ตามต้องการ เช่น การทำเดือยที่ไม่ใช่มุม 90 องศา หรือ 45 องศา การใช้จะจับส่วนด้ามจับให้ชิดขอบริมไม้ที่ได้ฉาก แล้วปรับมุมที่ใบ
- ฉากจันทัน (Steel spuare) หรือฉากใหญ่ มีขนาด 16” x 14” และ 18” x 24” หนา $\frac{1''}{8}$ ใช้ความถูกต้องของงานที่ยาว เช่น ผิวไม้หน้ากว้าง หรือแนวหลังคา มีมาตราส่วนทั้งใบและด้ามจับ
- ฉากรวม (Combination square) ส่วนประกอบของฉากประกอบด้วยส่วนหัว (Head) และใบ (Blade) ที่ติดระดับน้ำและเหล็กขีด(Scriber) เข้าด้วย ทำการวัดชิ้นงานเกิดความถูกต้องมากยิ่งขึ้น นิยมใช้กันมาก เพราะเป็นฉากทำได้หลายอย่าง

5.ปากกาโค้ง(Calipers) ลักษณะเป็นชาโค้งสองข้าง ด้านปลายจะหมุนไปมาได้ ใช้วัดเส้นผ่าศูนย์กลางภายนอก (Outsde di)ของชิ้นงาน ดูรูปที่ 5

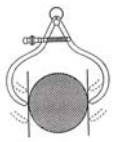

รูปที่ 5 ปากกาโค้ง

อุปกรณ์สำหรับกำหนดขนาด

1.ดินสอ เป็นที่นิคมใช้มากที่สุด ใช้กำหนดขนาดของชิ้นงานได้ทั้งเวลากลางวันและกลางคืน ดินสอที่ใช้ไม่ควรดำมากเพราะจะเข้าไปฝังในเนื้อไม้ ทำให้มองเห็น และชิ้นงานไม่สวยงาม

2.ใบมีดสั้น (Short bladed Knife หรือ sloyd knife) ทำเครื่องหมายได้ชัดแน่นอนแม่นยำ สามารถตัดหรือเหลาไม้ หรือใช้เลื่อยตามเส้น ดังรูปที่ 6

3.มีดคัดเตอร์(Utility knife) มีด้ามจับออกมายาวต่อกับความคมของใบมีดการใช้ต้องกำหนดเส้นไว้บนส่วนของชิ้นงาน แล้วใช้ใบมีดคัดเตอร์ตัดตามรอยที่กำหนดนั้นเพื่อป้องกันการลบหายของชิ้นงาน

4.ขอขีดไม้ (Markine gauge) ใช้ในการทำเส้นขนานกับขอบชิ้นงานหรือผิวหน้าชิ้นงานโดยเฉพาะชิ้นงานที่ยาว 6 หรือน้อยกว่า ดังรูปที่ 6

5.เหล็กขูด(Scratch awl) ใช้กำหนดจุดกึ่งกลางของรูเจาะที่เป็นกระดานไม้หรือกระดาษแข็ง หรือกำหนดจุดนำเพื่อใส่ห่วงแขวนภาพ โดยหมุนเกลียวเข้าไปในเนื้อไม้ ดังรูปที่ 6

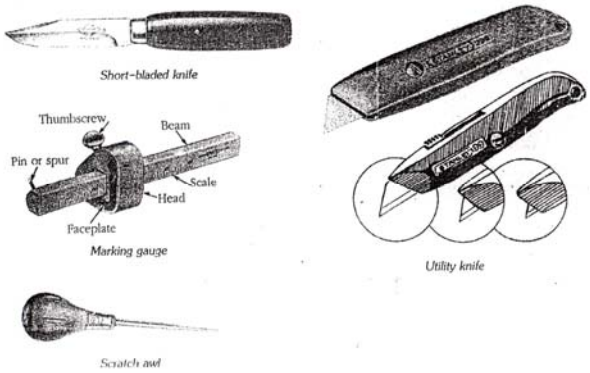

รูปที่ 6 อุปกรณ์ที่ใช้กำหนดขนาด

เครื่องมือในการตัดไม้

เครื่องมือในการตัดไม้(Cutting tools) หมายถึง เลื่อย เพราะเลื่อยเป็นเครื่องมือที่ใช้ตัดไม้มีฟันเป็นเหล็กและมีความคม เลื่อยมีหลายชนิดแล้วแต่การใช้งาน งานที่ต้องการรายละเอียดมากจะใช้เลื่อยทีมีฟันหยาบ ส่วนงานที่ต้องการรายละเอียด จะใช้เลื่อยฟันละเอียด การใช้เลื่อยจึงควรใช้ให้ถูกต้องการใช้เลื่อยทำงานไม้ในโรงงาน มีสิ่งประกอบการทำงาน คือ

1. โต๊ะทำงาน(Workbench) ทำจากไม้หรือเหล็กประกอบกัน โต๊ะทำงานจะออกแบบเพื่อทำงานได้คนเดียวหรือสองคน แต่บางทีอาจดัดแปลงเพื่อใช้ทำงานได้ถึง 4 คนก็มี ดังรูปที่ 7

รูปที่ 7 โต๊ะทำงานไม้แบบต่างๆ

2. ปากกาจับไม้(Wood vise) มีแคลมป์สำหรับจับไม้ที่ตั้งประกอบติดกับโต๊ะทำงานไม้ ใช้จับชิ้นไม้เพื่อเลื่อยหรือทำงานอื่นๆ ดังรูปที่ 8

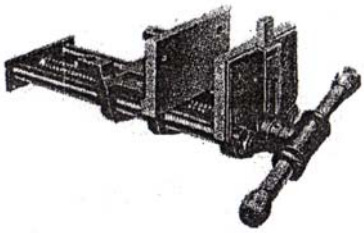

รูปที่ 8 ปากกาจับไม้

3. เครื่องเลื่อยวงเดือนแบบหิ้ว

เครื่องเลื่อยวงเดือนแบบหิ้ว (portable circular saws) ดังรูปที่ 9 เป็นเครื่องเลื่อยที่เหมาะกับการใช้ตัดหรือซอยไม้แปรรูปหรือไม้อัด ที่ต้องตัดหรือซอยเป็นแนวยาว มีหลายแบบ จัดเป็นเครื่องมือที่ดีเลิศสำหรับช่างไม้ครุภัณฑ์ (cabinet makers) และช่างไม้ทั่วไป (carpenter) หรือช่างสาขาอื่น ๆ เครื่องเลื่อยประเภทนี้กับใบเลื่อยที่ถูกต้องสามารถจะใช้ตัดพลาสติกชนิดที่อัดซ้อนและวัสดุอื่นที่ไม่ใช่โลหะได้อีกด้วย

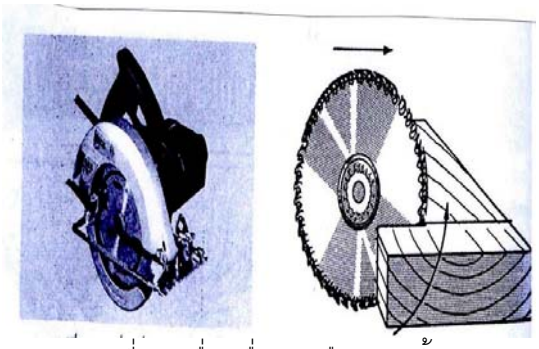

รูปที่ 9 เครื่องเลื่อยวงเดือนแบบหิ้ว

ขนาดของเครื่องเลื่อย จะกำหนดจากเส้นผ่าศูนย์กลางสูงสุดของใบเลื่อยที่ใช้กับเครื่องเลื่อยเป็นเกณฑ์ ซึ่งมีขนาดตั้งแต่ 6 นิ้ว (150 มม.) ถึง $10\frac{5}{6}$ นิ้ว (255 มม.) แต่ขนาดที่นิยมใช้กันโดยทั่วไปได้แก่ขนาด $8\frac{1}{2}$ นิ้ว (215 มม.) ที่ใช้มอเตอร์ขนาด $\frac{1}{2}$ กำลังแรงม้า(0.37 กิวัตต์) เครื่องเลื่อยประเภทนี้จะมีน้ำหนักเบาเพื่อสะดวกต่อการทำงานได้ทุกตำแหน่ง ทุกท่าทาง ตัวโครงจะทำจากเหล็กที่มีน้ำหนักเบาหรือทำจากโลหะผสมอะลูมิเนียม เป็นเครื่องเลื่อยที่มีสมรรถนะและประสิทธิภาพในการทำงานสูงมาก เครื่องเลื่อยประเภทนี้สามารถตัดไม้กระดาน (plank) ขนาดหนา 2 นิ้วได้เร็วกว่าการเลื่อยด้วยเลื่อยลันลา 25 เท่า โดยใช้ความพยายามเพียง 1 เปอร์เซ็นต์ และรอยตัดที่ได้จะเรียบกว่ามาก เครื่องเลื่อยประเภทนี้เนื่องจากขนาดที่ทำการตัด ใบเลื่อยจะหมุนตัดจากทางด้านล่างขึ้นสู่ด้านบน ดังรูป 9 จึงทำให้รอยตัดทางด้านล่างเรียบกว่าทางด้านบน ดังนั้นในการตัดไม้อัดจึงควรให้ด้านที่ดีที่สุดอยู่ด้านล้างเสมอ ใบมีดจะถูกติดตั้งจากทางด้านขวามือของมอเตอร์ จึงทำให้สะดวกต่อการทำงานของผู้ที่ถนัดมือขวา

เครื่องมือที่ใช้ตอก

เครื่องมือที่ใช้ตอก (Briving tools) จะแบ่งออกเป็น 3 ลักษณะดังนี้

1.ค้อนหงอน (Claw hammre) ค้อนชนิดนี้เหมาะสำหรับงานไม้โดยเฉพาะ เป็นค้อนเหล็กหน้าค้อนที่ใช้ตอกตะปูจะโค้งงอนออกมาเล็กน้อย เวลาตอกตะปูหน้าค้อนจะไม่ฝังเข้าเนื้อไม้เป็นรอยบุบมีหงอนอยู่ที่หัวมีร่อง เพื่อถอนตะปูได้สะดวก ที่ด้ามจะเป็นไม้และกลึงเป็นส่วนเว้าเพื่อสะดวกในการจับหรือปฏิบัติงาน ดังรูปที่ 10 ขนาดของค้อนจะบอกเป็นปอนด์หรือออนซ์ ค้อนที่ดีควรให้หน้าค้อนสะอาดปราศจากไขมัน ยางหรือกาว ไม่เช่นนั้นการตอกตะปูจะทำให้ตะปูงอได้ง่าย

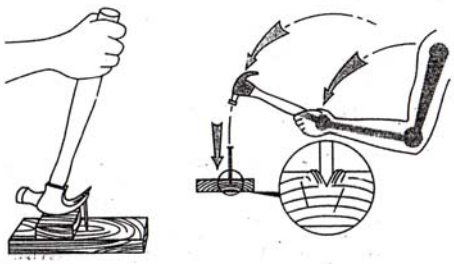

รูปที่ 10 ลักษณะของค้อนหงอนและการใช้

2.ค้อนไม้(Mallet)เป็นค้อนที่ทำจากไม้เนื้อแข็ง มีความยืดหยุ่นกว่าเหล็ก ใช้กับงานสิ่วเจาะไม้(ไม่ควรใช้ค้อนเหล็กตอกเพราะด้ามสิ่วจะแตก) ลักษณะของค้อนไม้ที่มีส่วนหัวและด้ามจับจะเป็นไม้ที่กลึงกลมจะเป็นสี่เหลี่ยม ขนาดโดยทั่วไปที่เหมาะสมจะมีเส้นผ่าศูนย์กลางของหัวค้อน 3 นิ้ว และยาว 5 นิ้ว ดังรูปที่ 11

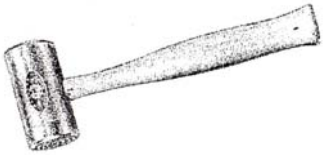

รูปที่ 11 ค้อนไม้

เครื่องมือสำหรับเจาะไม้

เครื่องมือเจาะไม้ (Boring tools) เป็นเครื่องมือที่สำคัญอย่างหนึ่งในงานช่างไม้ ซึ่งจะขาดไม่ได้เช่นกันในการปฏิบัติงานไม้ การประกอบไม้เข้าด้วยกันเพื่อให้เกิดเป็นรูปร่าง จะต้องมีการเจาะไม้ ดังนั้นนักศึกษาจึงควรศึกษาถึงเครื่องมือที่ใช้เจาะไม้ ดังนี้คือ -สิ่ว(Chisels) -สว่าน(Drills) -ดอกสว่าน(Bits)

1.สิ่ว(Chisels) คือเครื่องมือในงานไม้ที่เป็นเหล็ก มีความคม จึงต้องระวังเป็นพิเศษเมื่อไสไม้ไม่ได้ขนาดแล้ว งานที่จะทำต่อไปคือการประกอบไม้เข้าด้วยกันโดยการเจาะ สิ่วจึงเป็นเครื่องมือในงานเจาะมากที่สุด การแบ่งสิ่วตามลักษณะที่สร้างมาในท้องตลาด แบ่งได้เป็น 2 ประเภท คือ

สิ่วแบบ Tang สิ่วแบบ Socket

รูปที่ 12 ประเภทของสิ่วในงานไม้

-สิ่วที่โคนเรียวแหลมฝังเข้าไปในด้าม เรียกว่า Tang

-สิ่วที่ด้ามฝังเข้าไปในโคนสิ่ว เป็นท่อเรียวกลวงข้างใน เรียกว่า Socket

แต่ถ้าแบ่งสิ่วตามชนิดและลักษณะของการใช้งาน ดังรูป 13 สามารถแบ่งได้ดังนี้

ก.สิ่วใบหนา (Firmer chisel) สิ่วชนิดนี้จะมีใบที่หนาแข็งแรง ใช้งานได้ทั้งหนักและเบาขนาดความกว้างมีตั้งแต่ $\frac{1''}{8}$-1”

ข.สิ่วปากบาง (Paring chisel) สิ่วชนิดนี้ใบจะบางกว่าชนิดแรก โดยทั่วไปจะใช้สิ่วชนิดนี้เซาะไม้ด้วยมือ ไม่นิยมใช้ตอก ตอนริมของใบสิ่วจะเอียงลากลงไปหาอีกด้านหนึ่ง เพื่อทำงานระเอียด มีขนาดตั้งแต่ $\frac{1''}{8}$-2”

ค.สิ่วเข้าโครง (Framing chisel) ตัวสิ่วจะหนักและแข็งแรงมาก ใช้ในงานหนักๆ เช่น การประกอบโครงเรือ สิ่วชนิดนี้จะมีวงแหวนเหล็กที่ด้ามเพื่อกันด้ามแตก

ง.สิ่วเดือย(Mortisel chisel) ใช้สำหรับเจาะร่องรับเดือย ลักษณะพิเศษคือ ตัวสิ่วตั้งแต่ด้ามลงมาที่ตัวสิ่วจะหนา เพราะเวลาเจาะจะต้องใช้สิ่วงัดเพื่อให้ไม้หลุด ซึ่งใช้กำลังมากกว่าสิ่วธรรมดาที่กล่าวมาแล้ว

จ.สิ่วทำบัวหรือสิ่วเซาะร่อง เป็นสิ่วที่ใช้ทำบัว เซาะร่อง เจาะรูกลม หรือแต่งไม้ส่วนที่เป็นโค้ง ใบสิ่วจะมีลักษณะรูปโค้งเว้า ขนาดใบกว้าง $\frac{1''}{4}$- 2” มักเรียกสิ่วชนิดนี้ว่า สิ่วเล็บมือ

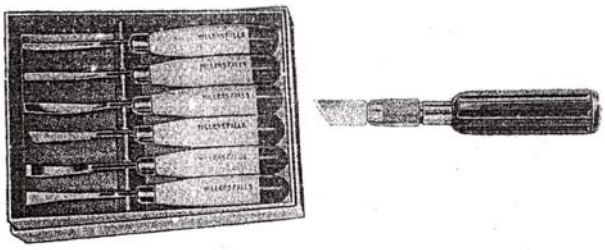

รูปที่ 13 สิ่วชนิดต่างๆ ที่ใช้ในงานช่างไม้

2. สว่าน การเจาะรูเล็ก ๆ เพื่อนำ น็อต สกรู หรือตะปูยึดติด อาจจะต้องใช้เครื่องมือเจาะรูที่เรียกว่า สว่าน สว่านที่ใช้เจาะมีรูปร่างต่าง ๆ กัน แล้วแต่ละชนิดของงานที่ใช้ ดังนี้

- สว่านข้อเสือ
- สว่านมือ
- เหล็กหมาดและบิดหล่า
- สว่านข้อเสือ (Brace drills) ช่างไม้นิยมใช้ส่วนเจาะรูช่วยในการทำรูเดือย ส่วนประกอบของสว่านชนิดนี้มี 3 ส่วนคือ ส่วนหัว (Head) ส่วนมือจับ (Handle) และที่ปรับดอกสว่าน(Chuck) ดังรูปที่ 14 การใช้งานจะหมุนตามเข็มนาฬิกา เพื่อยึดให้แน่น แต่ถ้าจะคลายให้หมุนไปทางซ้าย สามารถใช้งานได้ทั้งแนวราบและแนวตั้ง

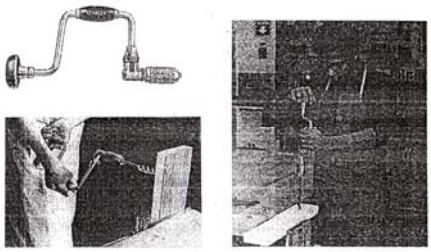

รูปที่ 14 ลักษณะของสว่านข้อเสือและการใช้งาน

-สว่านมือ (Hand drill) หรือสว่านเจาะนำ การเจาะรูชิ้นงานจะเจาะให้เล็กกว่า $\frac{1''}{4}$ สามารถเจาะได้ทั้งงานเหล็กและงานไม้ ลักษณะแตกต่างจากสว่านข้อเสือ ส่วนที่ใช้หมุนดอกสว่านเพื่อยึดชิ้นงานจะใช้ส่วนที่เรียกว่า Crank ดังรูปที่ 15 ถ้าใส่ดอกสว่านไม่ดี ดอกสว่านจะหักง่าย สว่านมือสามารถเจาะได้ทั้งแนวราบและแนวตั้ง

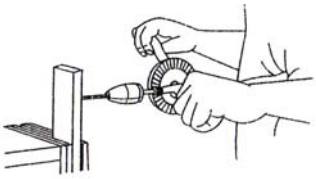

รูปที่ 15 การใช้สว่านมือในแนวราบและแนวตั้ง

เครื่องมือประกอบในงานช่างไม้

ตะไบและบุ้ง(Files and rasp) ตะไบและบุ้งใช้แทนเครื่องมืออื่นที่ตัดแต่งไม่สะดวกตะไบที่ใช้แต่งคมเครื่องช่างไม้มีหลายชนิดแตกต่างกัน เช่น ตะไบแบน ตะไบครึ่งวงกลม ตะไบกลม และตะไบสามเหลี่ยม ขนาดของตะไบจะมีตั้งแต่ 4-14 นิ้ว ฟันของตะไบแบ่งเป็น 2 ชนิด คือฟันคู่ (Double cut) และฟันเดี่ยว(Single cut) ส่วนลักษณะของบุ้งจะหยาบกว่าตะไบ โดยจะมีส่วนที่ยื่นแหลมออกมาเป็นปุ่ม ๆ เรียกว่าฟัน สามารถจะทำงานได้เร็วกว่าตะไบ แต่งานจะหยาบกว่า ดังนั้นการใช้งานควรใช้ควบคู่กันโดยใช้บุ้งก่อนแล้วจึงเก็บงานด้วยตะไบยื่นแหลมออกมาเป็นปุ่ม ๆ เรียกว่าฟัน สามารถจะทำงานได้เร็วกว่าตะไบ แต่งานจะหยาบกว่า ดังนั้นการใช้งานควรใช้ควบคู่กันโดยใช้บุ้งก่อนแล้วจึงเก็บงานด้วยตะไบ

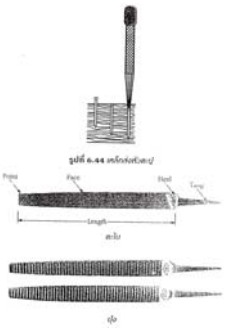

รูปที่ 16 ลักษณะของตะไบและบุ้ง

แบบฝึกหัด

เรื่อง เครื่องมือ-อุปกรณ์งานไม้

1. ไม้ฉากมีหน้าที่อะไรบ้าง

   1. .....

   2. .....

   3. .....

2. จงอธิบายอุปกรณ์ที่ใช้สำหรับทำเครื่องหมาย พร้อมการใช้งาน

   1. ดินสอ .....

   2. ขอขีดไม้ .....

   3. เหล็กขูด .....

3. เครื่องมือที่ใช้ในการเจาะไม้ได้แก่อะไรบ้าง

   .....

   .....

4. หน้าที่ของค้อนไม้แตกต่างหรือเหมือนกันกับค้อนเหล็กอย่างไร จงอธิบาย

   .....

   .....

   .....

ใบงาน

คำชี้แจง นักเรียนแต่ละกลุ่มได้รับมอบหมายให้ทำชิ้นงานต่อไปนี้ นักเรียนควรใช้เครื่องมืออะไรบ้างจึงจะทำงานชิ้นนั้นสำเร็จและได้ผลงานดี ให้บอกเครื่องมือมาให้ครบ และบอกหน้าที่เครื่องมือนั้นๆ ด้วย

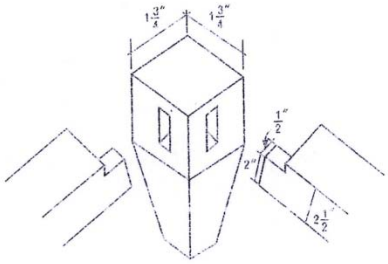

งานชิ้นที่ 1

เครื่องมือที่ต้องใช้ และหน้าที่ของเครื่องมือนั้น

.....

.....

.....

.....

.....

.....

.....

.....

.....

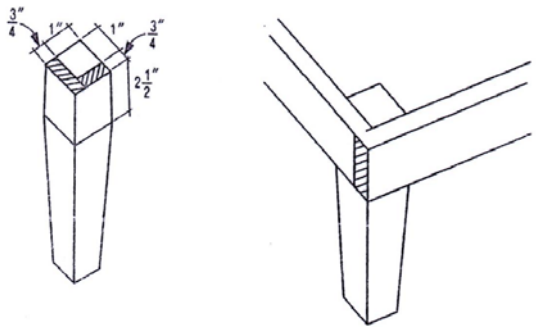

งานชิ้นที่ 2

เครื่องมือที่ต้องใช้ และหน้าที่ของเครื่องมือนั้น

.....

.....

.....

.....

.....

.....

.....

เกณฑ์การให้คะแนน - บอกชื่อเครื่องมือ และหน้าที่ของเครื่องมือนั้นๆ ถูก ได้ชนิดละ 1 คะแนน

แผนการจัดการเรียนรู้ที่ 6
หน่วยที่ 3 การศึกษาแบบ เวลา 2 ชั่วโมง
เรื่อง การศึกษาแบบอุปกรณ์ทอผ้า 2 ชั่วโมง

สาระสำคัญ

อุปกรณ์ทอผ้าลายลูกแก้วมีหลายอย่าง อุปกรณ์แต่ละอย่างมีประโยชน์ในการใช้งานเป็นการเฉพาะ อุปกรณ์แต่ละชนิดจึงมีลักษณะและส่วนประกอบแตกต่างกันไป การศึกษาแผนงานทำอุปกรณ์ทอผ้าลายลูกแก้ว จะช่วยให้เข้าใจถึงส่วนประกอบ รายการวัสดุ เครื่องมือที่ใช้ และลำดับขั้นตอนการทำงาน

จุดประสงค์การเรียนรู้

1. เมื่อศึกษาแบบอุปกรณ์ทอผ้าลายลูกแก้วแล้วนักเรียนสามารอธิบายส่วนประกอบของแบบอุปกรณ์นั้นได้
2. เมื่อกำหนดชนิดของอุปกรณ์ทอผ้าให้นักเรียนสามารถกำหนดส่วนประกอบของแผนงานในการทำอุปกรณ์ชนิดนั้น ๆ ได้ถูกต้อง

กระบวนการจัดการเรียนรู้

กระบวนการจัดการเรียนรู้

ขั้นที่ 1 ขั้นนำ

1. ครูนำแบบชิ้นงานมาแสดงให้นักเรียนดู แล้วให้นักเรียนช่วยกันบอกว่า ในแบบนั้นๆ ประกอบไปด้วยส่วนประกอบอะไรบ้าง อย่างละกี่ชั้น แต่ละชิ้นมีขนาดเท่าไร

ขั้นที่ 2 ทบทวนความรู้เดิม

2. ให้นักเรียนยกตัวอย่างอุปกรณ์ทอผ้า และบอกหน้าที่ของอุปกรณ์ทอผ้าชนิดนั้นๆ

ขั้นที่ 3 ปรับเปลี่ยนความคิด

ทำความกระจ่างแลกเปลี่ยนเรียนรู้

4. นักเรียนแบ่งกลุ่ม กลุ่มละ 5 คน ตัวแทนกลุ่มรับใบงาน เรื่อง แบบอุปกรณ์ทอผ้า แล้วไปศึกษาอุปกรณ์ทอผ้าชนิดต่างๆ แล้ววาดรูปอุปกรณ์นั้นลงในแบบฟอร์มที่ครูเตรียมไว้ให้

5. ตัวแทนกลุ่มออกมานำผลงานกลุ่มมาแสดงให้เพื่อนๆ ดู แล้วให้เพื่อนๆ ช่วยกันวิพากษ์ว่า แบบอุปกรณ์นั้นถูกต้องหรือไม่ อย่างไร

การสร้างความคิดใหม่

6. ให้ตัวแทนกลุ่มรับตัวอย่างแผนงาน และแบบอุปกรณ์ทอผ้าไปศึกษา

7. แต่ละกลุ่มศึกษาขั้นตอนการทำอุปกรณ์แต่ละอย่างกับวิทยากรภูมิปัญญาท้องถิ่น แล้วเขียนแผนงานทำอุปกรณ์ทอผ้าลงในแบบฟอร์มที่ครูแจกให้

ประเมินความคิดใหม่

8. นักเรียนนำแผนงานทำอุปกรณ์ทอผ้ามาทบทวนร่วมกันอีกครั้ง

ขั้นที่ 4 นำความคิดไปใช้

9. นำแผนงานที่ได้ไปใช้ในการทำอุปกรณ์ทอผ้า

ขั้นที่ 5 ทบทวน

10. นักเรียนและวิทยากรภูมิปัญญาท้องถิ่นทบทวนแผนงานของแต่ละกลุ่ม

สื่อการเรียนรู้และแหล่งการเรียนรู้

1. แบบอุปกรณ์ทอผ้า
2. ตัวอย่างแผนงาน
3. แบบบันทึกแผนงาน

การวัดและประเมินผลการเรียนรู้

1. สังเกตพฤติกรรมการทำกิจกรรม
2. ตรวจผลงานกลุ่ม

บันทึกผลการสอน

.....

.....

.....

.....

แบบอุปกรณ์ทอผ้า

หลา

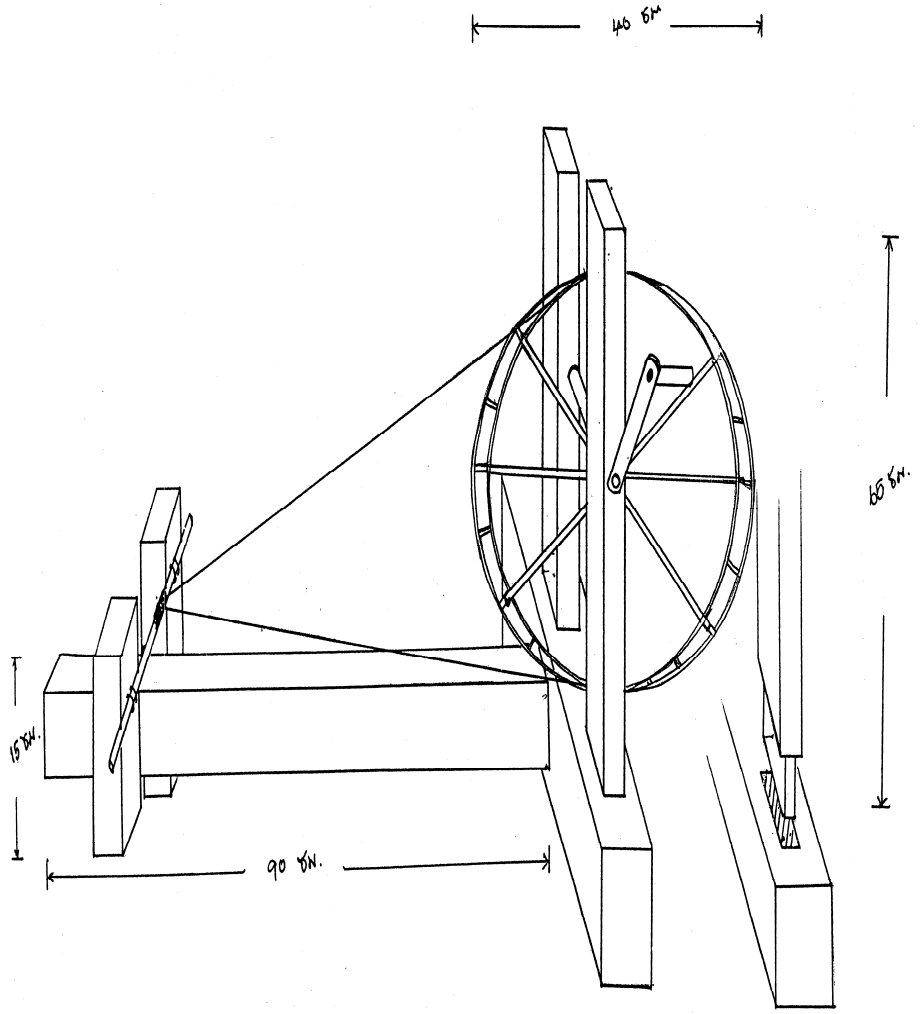

แบบอุปกรณ์ทอผ้า

กง

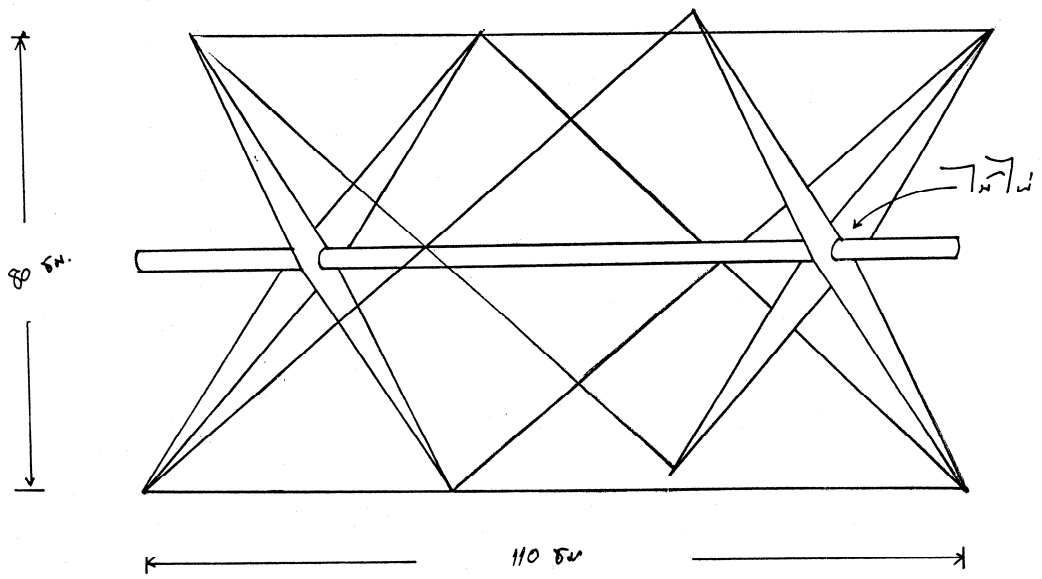

ขากง

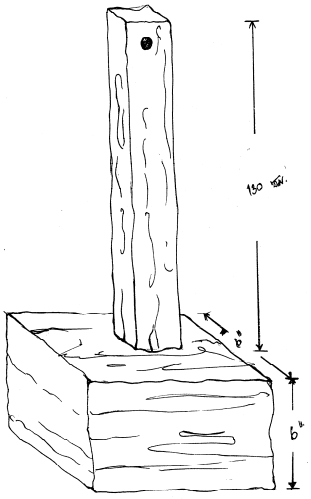

แบบอุปกรณ์ทอผ้า

อัก

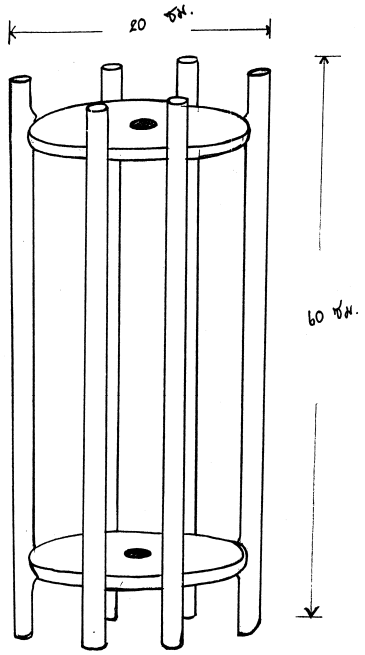

ไม้คอนอัก

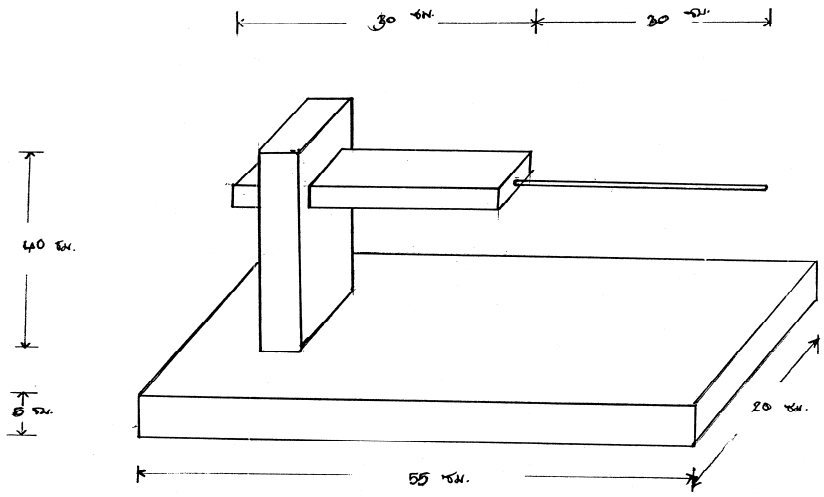

แบบอุปกรณ์ทอผ้า

กระสวย

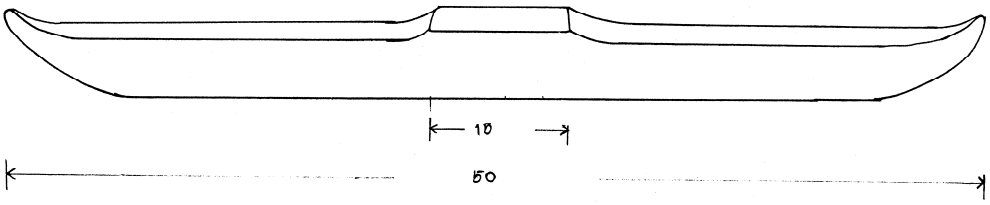

แบบอุปกรณ์ทอผ้า

หลักเผือ

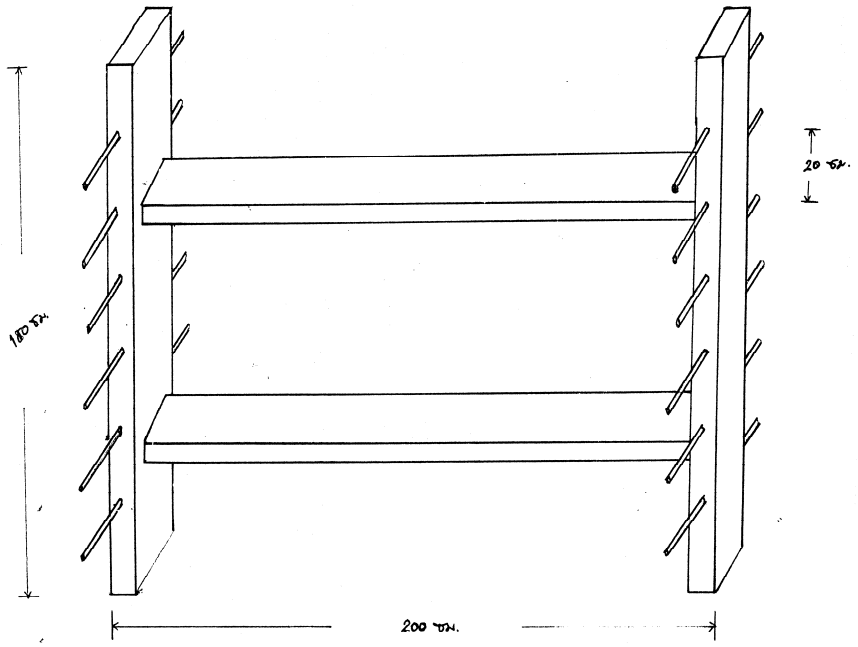

แบบอุปกรณ์ทอผ้า

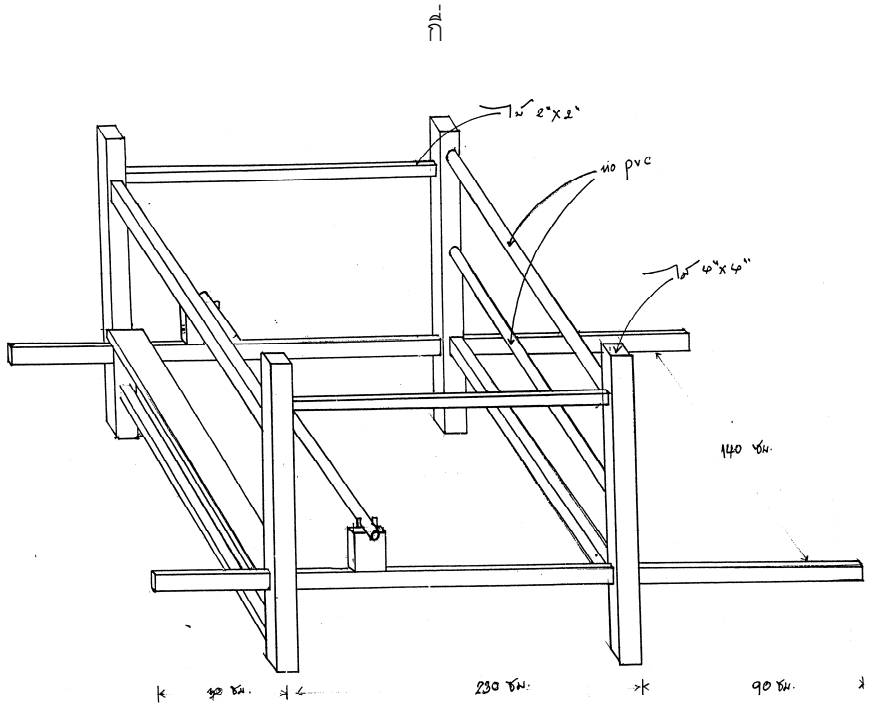

ตัวอย่างแผนงาน

1. งาน ถาดเก็บเอกสาร

2. รายการวัสดุ

จำนวน (ชิ้น)	หนา (นิ้ว)	กว้าง (นิ้ว)	ยาว (นิ้ว)	ชื่อส่วนประกอบ	วัสดุที่ใช้
1	$\frac{3}{16}$"	$3\frac{11}{16}$"	$5\frac{11}{16}$"	แผ่นล่าง	สัก
2	$\frac{3}{16}$"	$\frac{3}{4}$"	$5\frac{1}{2}$"	แผ่นข้าง	สัก
3	$\frac{3}{16}$"	$\frac{3}{4}$"	$3\frac{1}{8}$"	แผ่นปิดหัว-ท้าย	สัก

3. เครื่องมือที่ใช้

1. ไม้บรรทัด
2. ฉากลอง
3. เลื่อยลันดา (ฟันตัดและฟันโกรก)
4. กบล้าง และกบผิว
5. บุ้งท้องปลิง
6. เลื่อยฉลุ
7. ค้อน
8. ดินสอ
9. กระดาษทราย
10. .....

4. ลำดับขั้นการทำงาน

1.....

2.....

3.....

4.....

5.....

6.....

7.....

8.....

แบบบันทึกแผนงาน

กลุ่มที่ .....

สมาชิกในกลุ่ม

1.....

2.....

3.....

4.....

5.....

1. งาน .....

2. รายการวัสดุ

จำนวน (ชิ้น)	หนา (นิ้ว)	กว้าง (นิ้ว)	ยาว (นิ้ว)	ชื่อส่วนประกอบ	วัสดุที่ใช้

3. เครื่องมือที่ใช้

1.

2.

3.

4.

5.

6.

7.

8.

4. ลำดับขั้นการทำงาน

1. .....

2. .....

3. .....

4. .....

5. .....

6. .....

7. .....

8. .....

9. .....

10. .....

11. .....

12. .....

แบบประเมินการนำเสนองาน

กลุ่มที่ .....

สมาชิกในกลุ่ม 1.....

2.....

3.....

4.....

5.....

ประเด็นการประเมิน	ระดับคะแนน			น้ำหนักจุดเน้น
	3	2	1	
1. ข้อมูล	ข้อมูลสอดคล้องกับเรื่องที่ศึกษา ถูกต้อง ชัดเจน ครบถ้วน สื่อความหมายให้เข้าใจง่าย	ข้อมูลสอดคล้องกับเรื่องที่ศึกษา ถูกต้องเป็นส่วนใหญ่ ขาดความชัดเจนในบางส่วน แต่สามารถสื่อความหมายให้เข้าใจได้	ข้อมูลสอดคล้องกับเรื่องที่ศึกษา ถูกต้องเป็นบางส่วน ขาดความชัดเจน ไม่สามารถสื่อความหมายให้เข้าใจได้	2
2. การนำเสนอ	ใช้ภาษาถูกต้องสละสลวย เข้าใจง่ายสื่อสารได้ตรงประเด็น	ใช้ภาษาถูกต้องสละสลวยเป็นส่วนใหญ่ สื่อสารได้ตรงประเด็นเป็นส่วนใหญ่	ใช้ภาษายังไม่ถูกต้องบางส่วน เข้าใจยาก สื่อสารได้ไม่ตรงประเด็นเป็นส่วนใหญ่	1
3. การให้ความร่วมมือในกลุ่ม	สมาชิกให้ความร่วมมือในการทำกิจกรรมกลุ่มกันอย่างดี ปฏิบัติตามหน้าที่ที่ได้รับมอบหมายจากกลุ่มดี	สมาชิกบางส่วนให้ความร่วมมือในการทำกิจกรรมกลุ่ม ร่วมปฏิบัติงานในกลุ่มเป็นส่วนใหญ่	ไม่ให้ความร่วมมือในการทำกิจกรรมกลุ่ม ไม่พยายามปฏิบัติตามหน้าที่ที่ได้รับมอบหมายจากกลุ่ม	2

แผนการจัดการเรียนรู้ที่ 8
หน่วยที่ 6 การปฏิบัติการทอผ้าลายลูกแก้ว เวลา 24 ชั่วโมง
หน่วยย่อยที่ 2 การเตรียมเส้นด้ายยืนและเส้นด้ายพุ่ง
เรื่อง การเตรียมเส้นด้ายยืนและเส้นด้ายพุ่ง เวลา 6 ชั่วโมง

สาระสำคัญ

การเตรียมเส้นด้ายยืน เป็นการเตรียมเส้นด้ายสำหรับนำไปต่อเข้ากับฟืมเพื่อใช้เป็นเส้นยืนในการทอ ประกอบด้วยการกวักด้าย การค้นหูก การสืบหูก ส่วนการเตรียมเส้นด้ายพุ่ง เป็นการเตรียมเส้นด้ายสำหรับนำไปใส่กระสวยเพื่อใช้เป็นเส้นพุ่งในการทอ คือการปั่นหลอด

จุดประสงค์การเรียนรู้

1. เมื่อได้เรียนเรื่องการ การค้นหูกนักเรียนสามารถอธิบายหลักการค้นหูก และค้นหูกได้
2. นักเรียนสามารถบอกขั้นตอนการเตรียมเส้นด้ายยืนและเส้นด้ายพุ่งได้
3. นักเรียนสามารถอธิบายหลักการสืบหูกและสืบหูกเป็น

กระบวนการจัดการเรียนรู้

ขั้นที่ 1 ขั้นนำ

1. ครูนำภาพอุปกรณ์ทอผ้าที่จำเป็นต้องใช้ในการเตรียมเส้นด้ายยืนและเส้นด้ายพุ่งมาให้นักเรียนดู ตัวอย่างอุปกรณ์ที่ใช้ในการเตรียมเส้นด้ายยืน เช่น หลา อัก หลอด กระสวย ตัวอย่างอุปกรณ์ที่ต้องใช้ในการเตรียมเส้นด้ายพุ่ง เช่น หลักเฝือ ฟืม แล้วถามนักเรียนว่า

- อุปกรณ์ชนิดนี้เรียกว่าอย่างไร
- หน้าที่หรือประโยชน์ของอุปกรณ์ชนิดนี้คืออะไร
- ผลงานที่ได้จากการใช้อุปกรณ์ชนิดนี้นำไปเตรียมเส้นด้ายประเภทไหน ด้ายยืน หรือด้ายพุ่ง

2. ให้นักเรียนช่วยกันสรุปว่า อุปกรณ์ที่ใช้ในการเส้นด้ายยืนมีอะไรบ้าง และอุปกรณ์ที่ใช้ในการเตรียมเส้นด้ายพุ่งมีอะไรบ้าง

ขั้นที่ 2 ทบทวนความรู้เดิม

3. ครูยกตัวอย่างคำศัพท์ที่เกี่ยวข้องกับการเตรียมเส้นด้ายยืน และเส้นด้ายพุ่ง แล้วให้นักเรียนช่วยกันอธิบายความหมายคำดังกล่าว เช่น กวักด้าย ปั่นหลอด ค้นหูก สืบหูก
4. นักเรียนช่วยกันสรุปว่า การเตรียมเส้นด้ายยืน หรือเส้นด้ายพุ่ง จะต้องทำอะไรบ้าง

ขั้นที่ 3 ปรับเปลี่ยนความคิด

ทำความกระจ่างแลกเปลี่ยนเรียนรู้

5. ครูแนะนำวิทยากรภูมิปัญญาท้องถิ่น จำนวน 5 คน ให้นักเรียนรู้จัก

6. ให้นักเรียนแบ่งกลุ่ม 4 กลุ่ม เพื่อเข้าฐาน 4 ฐาน ฐานที่ 1 การกวักด้าย ฐานที่ 2 การปั่นหลอด ฐานที่ 3 การค้นหูก และฐานที่ 4 การสืบหูก แต่ละฐานมีวิทยากรภูมิปัญญาท้องถิ่นประจำฐานเป็นผู้อธิบายและสาธิต เรียนฐานละ 20 นาที ในการเรียนแต่ละฐานนักเรียนต้องใบทึกผลการเรียนรู้ลงในใบงานที่ 1

7. เมื่อนักเรียนเรียนครบทุกฐานแล้ว ให้ตัวแทนกลุ่มนำเสนอผลการทำกิจกรรมตามใบงานที่ 1 เรื่อง การศึกษาการเตรียมเส้นด้ายยืนและเส้นด้ายพุ่ง หน้าชั้นเรียน

การสร้างความคิดใหม่

8. เมื่อนักเรียนรายงานครบทุกกลุ่ม วิทยากรภูมิปัญญาท้องถิ่นแต่ละฐานเป็นผู้วิพากษ์กิจกรรมของนักเรียน และอธิบายหลักการที่ถูกต้องเกี่ยวกับการกวักด้าย การปั่นหลอด การค้นหูก และการสืบหูก

ประเมินความคิดใหม่

9. ให้นักเรียนแต่ละกลุ่มช่วยกันสรุปหลักการกวักด้าย การปั่นหลอด การค้นหูก และการสืบหูกที่ถูกต้องลงในใบงานที่ 2 เรื่อง หลักการเตรียมเส้นด้ายยืนและเส้นด้ายพุ่ง และนำเสนอผลการทำกิจกรรมหน้าชั้นเรียน และให้วิทยากรภูมิปัญญาท้องถิ่นเป็นผู้ประเมินผลงานนักเรียน และให้ข้อเสนอแนะเพิ่มเติม

ขั้นที่ 4 นำความคิดไปใช้

10. ให้นักเรียนแต่ละกลุ่มฝึกกวักด้าย ปั่นหลอด ค้นหูก และสืบหูก กับวิทยากรภูมิปัญญาท้องถิ่น

ขั้นที่ 5 ทบทวน

11. นักเรียนและครูร่วมกันสรุปหลักการกวักด้าย ปั่นหลอด ค้นหูก และสืบหูก

สื่อการเรียนรู้และแหล่งการเรียนรู้

1. แผ่นภาพอุปกรณ์ทอผ้า
2. อุปกรณ์ทอผ้าที่ใช้เตรียมเส้นด้ายยืน และเส้นด้ายพุ่ง
3. เส้นด้าย
4. ใบงานที่ 1 เรื่อง การศึกษาการเตรียมเส้นด้ายยืนและเส้นด้ายพุ่ง
5. ใบงานที่ 2 เรื่อง หลักการเตรียมเส้นด้ายยืนและเส้นด้ายพุ่ง

การวัดและประเมินผลการเรียนรู้

1. สังเกตพฤติกรรมการทำกิจกรรม การตอบคำถาม
2. ประเมินจากการนำเสนอผลงานกลุ่ม
3. ประเมินทักษะการกวักด้าย การปั่นหลอด การค้นหูก และการสืบหูก

บันทึกผลการสอน

.....

.....

.....

.....

ใบงานที่ 1

เรื่อง การเตรียมเส้นด้ายยืนและเส้นด้ายพุ่ง

คำชี้แจง ให้นักเรียนแต่ละกลุ่มศึกษาการสาธิตการกวักด้าย การปั่นหลอด การค้นหูก และการสืบหูกครั้งละ 1 ฐาน ฐานละ 20 นาที เมื่อหมดเวลาให้เปลี่ยนฐานใหม่ โดยสังเกต และสอบถามภูมิปัญญาท้องถิ่นเกี่ยวกับเรื่องที่เรียนในฐานนั้นๆ ให้เข้าใจ แล้วบันทึกผลการศึกษาตามประเด็นการศึกษาในแบบฟอร์มที่กำหนดให้ต่อไปนี้

ฐานที่..... เรื่อง.....

วัสดุ-อุปกรณ์ที่ต้องใช้
....
ขั้นตอนการปฏิบัติ
....
หลักการหรือเทคนิคการปฏิบัติที่ดี
....

แบบประเมินผลงานกลุ่ม

กลุ่มที่ .....

สมาชิกในกลุ่ม 1.....

2.....

3.....

4.....

5.....

ประเด็นการประเมิน	ระดับคะแนน			น้ำหนักจุดเน้น
	3	2	1	
1. วัสดุ-อุปกรณ์	บอกวัสดุ-อุปกรณ์ที่ต้องใช้ถูกต้องครบถ้วน	บอกวัสดุ-อุปกรณ์ที่ต้องใช้ถูกครึ่งหนึ่ง	บอกวัสดุ-อุปกรณ์ที่ต้องใช้ถูกน้อยกว่าครึ่ง	1
2. ขั้นตอนและเทคนิคการปฏิบัติ	บอกขั้นตอนการปฏิบัติ หลักการ หรือเทคนิคได้ถูกต้อง ละเอียด และชัดเจน	บอกขั้นตอน หลักการ หรือเทคนิคการปฏิบัติถูกมากกว่าครึ่งของทั้งหมด ไม่ละเอียดนัก แต่ชัดเจน	บอกขั้นตอนหลักการ หรือเทคนิคการปฏิบัติถูกน้อยกว่าครึ่งของทั้งหมด ไม่ละเอียด ไม่ชัดเจน	2
3. การให้ความร่วมมือในกลุ่มและความสนใจ	สมาชิกทุกคนให้ความร่วมมือ สนใจและตั้งใจในการทำกิจกรรม	สมาชิกที่ให้ความร่วมมือและสนใจ ตั้งใจในการทำกิจกรรมกับสมาชิกที่ไม่ให้ความร่วมมือมีพอๆ กัน	สมาชิกที่ให้ความร่วมมือ และสนใจ ตั้งใจทำกิจกรรมมีจำนวนน้อยกว่าสมาชิกที่ไม่ให้ความร่วมมือในการทำกิจกรรมกลุ่ม	2

ใบงานที่ 2

เรื่อง หลักการเตรียมเส้นด้ายยืนและเส้นด้ายพุ่ง

คำชี้แจง ให้นักเรียนแต่ละกลุ่มช่วยกันสรุปหลักการกวักด้าย การปั่นหลอด การค้นหูก และการสืบหูก โดยบันทึกผลลงในแบบฟอร์มที่กำหนดให้ต่อไปนี้

เรื่อง.....

ขั้นตอนการปฏิบัติ
....
หลักการหรือเทคนิคการปฏิบัติที่ดี
....

แบบสังเกตทักษะการปฏิบัติงาน เรื่อง การกวักด้าย

ประเด็นการประเมิน	3 (ดี)	2 (พอใช้)	1 (ปรับปรุง)	น้ำหนักจุดเน้น	คะแนนที่ได้
1. การเตรียมวัสดุอุปกรณ์	มีปริมาณเพียงพอ เหมาะกับงาน สะดวกในการหยิบใช้ เตรียมพร้อมใช้งาน จัดวางเป็นระเบียบ	มีปริมาณเพียงพอ เหมาะกับงาน ไม่สะดวกในการหยิบใช้หรือจัดวางไม่เป็นระเบียบ	มีปริมาณไม่เพียงพอ กับงาน ไม่สะดวกในการหยิบใช้ หรือจัดวางไม่เป็นระเบียบ	0.5	
2. ปฏิบัติงานตามขั้นตอน	นำไจด้ายเข้ากงอย่างถูกต้อง ได้แก่ ตัดเชือกที่ผูกไจด้ายทิ้ง ปีบกงเข้าหากัน นำไจด้ายเข้ากงแล้วแล่งไจด้ายออก กวักด้ายจากกงไปยังอัก เส้นด้ายที่ออกไปยังอักอยู่ด้านบนของกง	นำไจด้ายเข้ากงถูกวิธีมากกว่าทำผิด ได้แก่ ตัดเชือกที่ผูกไจด้ายทิ้ง ปีบกงเข้าหากัน นำไจด้ายเข้ากงแล้วไม่แล่งไจด้ายออกจากกัน กวักด้ายจากกงไปยังอัก เส้นด้ายที่ออกไปยังอักอยู่ด้านบนของกง	นำไจด้ายเข้ากงถูกวิธีน้อยกว่าทำผิด ได้แก่ ตัดเชือกที่ผูกไจด้ายทิ้ง ปีบกงเข้าหากัน นำไจด้ายเข้ากงแล้วแล่งไจด้ายออกจากกัน กวักด้ายจากกงไปยังอัก เส้นด้ายที่ออกไปยังอักอยู่ด้านบนของกง	2	
3. การใช้เครื่องมือ-อุปกรณ์	กวักด้ายได้อย่างคล่องแคล่วต่อเนื่อง ไมติดขัด เส้นด้ายไม่ขาดระหว่างกวัก อักไม่ตกออกจากไม้คอนอัก กงไม่ติดหลักตีนกง	กวักด้ายได้อย่างคล่องพอสมควรการกวักค่อนข้างต่อเนื่อง ติดขัดบ้างเล็กน้อย เส้นด้ายขาดน้อยครั้งระหว่างกวัก อักไม่ตกออกจากไม้คอนอัก กงไม่ติดหลักตีนกง	กวักด้ายไม่คล่อง การกวักไม่ต่อเนื่อง ติดขัดบ่อย เส้นด้ายขาดบ่อยครั้งระหว่างกวัก อักตกออกจากไม้คอนอักหรือกงติดหลักตีนกง	0.5	
4. ความสมบูรณ์ของชิ้นงาน	ด้ายเรียงตัวบนอักเป็นระเบียบอย่างสม่ำเสมอ เส้นด้ายไม่สะเปะสะปะ ตรงกลางอักมีเส้นด้ายมากกว่าบริเวณขอบอัก เส้นด้ายไม่ออกนอกอัก	ด้ายเรียงตัวบนอักเป็นระเบียบพอสมควร แต่การเรียงตัวของเส้นด้ายไม่สม่ำเสมอ กลางอักมีด้ายน้อยกว่าขอบอักข้างใดข้างหนึ่ง เส้นด้ายสะเปะสะปะบ้างเป็นส่วนน้อย แต่เส้นด้ายไม่ออกนอกอัก	ด้ายเรียงตัวบนอักไม่เป็นระเบียบ การเรียงตัวของเส้นด้ายไม่สม่ำเสมอ กลางอักมีด้ายน้อยกว่าขอบอักทั้ง 2 ข้าง เส้นด้ายสะเปะสะปะมากและมีเส้นด้ายออกนอกอัก	2	

แบบประสังเกตทักษะการปฏิบัติงาน เรื่อง การปั่นหลอด

ประเด็นการประเมิน	3 (ดี)	2 (พอใช้)	1 (ปรับปรุง)	น้ำหนักจุดเน้น	คะแนนที่ได้
1. การเตรียมวัสดุอุปกรณ์	มีปริมาณเพียงพอ เหมาะกับงาน สะดวกในการหยิบใช้ เตรียมพร้อมใช้งาน จัดวางเป็นระเบียบ	มีปริมาณเพียงพอ เหมาะกับงาน ไม่สะดวกในการหยิบใช้หรือจัดวางไม่เป็นระเบียบ	มีปริมาณไม่เพียงพอ กับงาน ไม่สะดวกในการหยิบใช้ หรือจัดวางไม่เป็นระเบียบ	0.5	
2. ปฏิบัติงานตามขั้นตอน	นำไจด้ายเข้ากงอย่างถูกต้องทุกขั้นตอน ได้แก่ ตัดเชือกที่ผูกไจด้ายทิ้ง ปีบกงเข้าหากัน นำไจด้ายเข้ากงแล้วแล่งไจด้ายออก นำหลอดเสียบเข้าไปยังเหล็กแหลมของหลา กรอด้ายจากกงไปยังหลอด เส้นด้ายที่ออกไปยังหลอดอยู่ด้านบนของกง	นำไจด้ายเข้ากงอย่างถูกวิธีมากกว่าทำผิด ได้แก่ ตัดเชือกที่ผูกไจด้ายทิ้ง ปีบกงเข้าหากัน นำไจด้ายเข้ากงแล้วแล่งไจด้ายออก นำหลอดเสียบเข้าไปยังเหล็กแหลมของหลา กรอด้ายจากกงไปยังหลอด เส้นด้ายที่ออกไปยังหลอดอยู่ด้านบนของกง	นำไจด้ายเข้ากงถูกวิธีน้อยกว่าทำผิด ได้แก่ ตัดเชือกที่ผูกไจด้ายทิ้ง ปีบกงเข้าหากัน นำไจด้ายเข้ากงแล้วแล่งไจด้ายออกจากกัน กวักด้ายจากกงไปยังอัก เส้นด้ายที่ออกไปยังอักอยู่ด้านบนของกง	2	
3. การใช้เครื่องมือ-อุปกรณ์	ปั่นหลอดด้ายได้อย่างคล่องแคล่วต่อเนื่อง ไม่ติดขัด เส้นด้ายไม่ขาดระหว่างกวัก กงไม่ติดหลักตีนกง หอลดไม่หลุดจากเหล็กเสียบ	ปั่นหลอดด้ายได้อย่างคล่องพอสมควรการกรอค่อนข้างต่อเนื่อง ติดขัดบ้างเล็กน้อย เส้นด้ายขาดน้อยครั้งระหว่างกรอ กงไม่ติดหลักตีนกง หลอดไม่หลุดจากเหล็กเสียบ	ปั่นหลอดด้ายไม่คล่อง การกรอด้ายไม่ต่อเนื่อง ตีดขัดบ่อย หรือเส้นด้ายขาดบ่อยครั้ง หลอดหลุดจากเหล็กเสียบ หรือกงติดหลักตีนกง	0.5	

ประเด็นการประเมิน	3 (ดี)	2 (พอใช้)	1 (ปรับปรุง)	น้ำหนักจุดเน้น	คะแนนที่ได้
4. ความสมบูรณ์ของชิ้นงาน	ด้ายเรียงตัวบนหลอดเป็นระเบียบอย่างสม่ำเสมอ เส้นด้ายไม่สะเปะสะปะ กลางหลอดมีด้ายมากกว่าขอบหลอด เส้นด้ายไม่ออกนอกหลอด	ด้ายเรียงตัวบนหลอดเป็นระเบียบพอสมควร แต่การเรียงตัวของเส้นด้ายไม่สม่ำเสมอ ขอบหลอดมีด้ายมากกว่าบริเวณกลางหลอด เส้นด้ายสะเปะสะปะบ้างเป็นส่วนน้อย แต่เส้นด้ายไม่ออกนอกหลอด	ด้ายเรียงตัวบนหลอดไม่เป็นระเบียบ การเรียงตัวของเส้นด้ายไม่สม่ำเสมอ ขอบหลอดมีด้ายมากกว่าบริเวณกลางหลอด และเส้นด้ายหลุดจากขอบหลอด เส้นด้ายสะเปะสะปะมาก	2	

เกณฑ์การตัดสิน

12-15 คะแนน ดี

9-11 คะแนน พอใช้

ต่ำกว่า 9 คะแนน ปรับปรุง

แบบประสังเกตทักษะการปฏิบัติงาน เรื่อง การค้นหูก

ประเด็นการประเมิน	3 (ดี)	2 (พอใช้)	1 (ปรับปรุง)	น้ำหนักจุดเน้น	คะแนนที่ได้
1. การเตรียมวัสดุอุปกรณ์	มีปริมาณเพียงพอเหมาะกับงาน สะดวกในการหยิบใช้ เตรียมพร้อมใช้งาน จัดวางเป็นระเบียบ	มีปริมาณเพียงพอเหมาะกับงาน ไม่สะดวกในการหยิบใช้หรือจัดวางไม่เป็นระเบียบ	มีปริมาณไม่เพียงพอกับงาน ไม่สะดวกในการหยิบใช้ หรือจัดวางไม่เป็นระเบียบ	0.5	
2. ปฏิบัติงานตามขั้นตอน	การไขว้เส้นด้ายอ้อมหลักจากข้างล่างขึ้นข้างบนหรืออ้อมเส้นด้ายจากข้างบนลงมาข้างล่างได้ถูกต้อง การไขว้เส้นด้ายที่ขาไจถูกต้อง เส้นด้ายไม่ขัดกัน นับเส้นด้ายให้ครบ 40 เส้นจึงมัดแยกไว้เป็น 1 หลบ	การไขว้เส้นด้ายอ้อมหลักจากข้างล่างขึ้นข้างบนหรืออ้อมเส้นด้ายจากข้างบนลงมาข้างล่างได้ถูกมากกว่าผิด มีเส้นด้ายขัดกันน้อยการไขว้เส้นด้ายที่ขาไจถูกเป็นส่วนใหญ่ และนับเส้นด้ายเป็นหลบได้ถูกต้อง	การไขว้เส้นด้ายอ้อมหลักจากข้างล่างขึ้นข้างบนหรืออ้อมเส้นด้ายจากข้างบนลงมาข้างล่างผิดบ่อยครั้ง มีเส้นด้ายขัดกันมาก การไขว้เส้นด้ายที่ขาไจถูกเป็นส่วนใหญ่ และนับเส้นด้ายเป็นหลบได้ถูกต้อง	2	
3. การใช้เครื่องมือ-อุปกรณ์	ดึงเส้นด้ายมาเกี่ยวกับหลักเฝือได้อย่างคล่องแคล่วต่อเนื่อง ไม่ติดขัด เส้นด้ายไม่ขาดระหว่างดึง หงายมือในขณะที่นำเส้นด้ายอ้อมหลักจากข้างล่างขึ้นข้างบน และคว่ำมือในขณะที่อ้อมเส้นด้ายจากบนลงล่าง	ดึงเส้นด้ายมาเกี่ยวกับหลักเฝือไม่คล่องนัก ติดขัดน้อยครั้ง เส้นด้ายหลุดมือหรือขาดบ้างระหว่างดึง หงายมือหงายมือในขณะที่นำเส้นด้ายอ้อมหลักจากข้างล่างขึ้นข้างบน และคว่ำมือในขณะที่อ้อมเส้นด้ายจากบนลงล่าง	ดึงเส้นด้ายมาเกี่ยวกับหลักเฝือไม่คล่อง ติดขัดบ่อยครั้ง เส้นด้ายหลุดมือหรือขาดบ่อยระหว่างดึง การหงายมือ และคว่ำมือผิดพลาดบ่อย	0.5	

ประเด็นการประเมิน	3 (ดี)	2 (พอใช้)	1 (ปรับปรุง)	น้ำหนักจุดเน้น	คะแนนที่ได้
4. ความสมบูรณ์ของชิ้นงาน	เส้นด้ายตึงสม่ำเสมอ เส้นด้ายไม่ขัดกัน เส้นด้ายที่ขาไจไขว้กันถูกต้อง นับจำนวนหลบและผูกไว้ถูกต้อง	เส้นด้ายตึงเป็นส่วนใหญ่ มีหย่อนเป็นส่วนน้อย เส้นด้ายไม่ขัดกัน เส้นด้ายที่ขาไจไขว้กันถูกต้อง นับจำนวนหลบและผูกไว้ถูกต้อง	เส้นด้ายหย่อนเป็นจำนวนมาก มีเส้นด้ายขัดกันบ้าง เส้นด้ายที่ขาไจไขว้กันถูกต้อง นับจำนวนหลบและผูกไว้ถูกต้อง	2	

เกณฑ์การตัดสิน

12-15 คะแนน ดี

9-11 คะแนน พอใช้

ต่ำกว่า 9 คะแนน ปรับปรุง

แบบสังเกตทักษะการปฏิบัติงาน เรื่อง การสืบหูก

ประเด็นการประเมิน	3 (ดี)	2 (พอใช้)	1 (ปรับปรุง)	น้ำหนักจุดเน้น	คะแนนที่ได้
1. การเตรียมวัสดุอุปกรณ์	มีปริมาณเพียงพอเหมาะกับงาน สะดวกในการหยิบใช้ เตรียมพร้อมใช้งาน จัดวางเป็นระเบียบ	มีปริมาณเพียงพอเหมาะกับงาน ไม่สะดวกในการหยิบใช้หรือจัดวางไม่เป็นระเบียบ	มีปริมาณไม่เพียงพอกับงาน ไม่สะดวกในการหยิบใช้ หรือจัดวางไม่เป็นระเบียบ	0.5	
2. ปฏิบัติงานตามขั้นตอน	ตัดเส้นด้าย (เครือหูก)บริเวณที่ไขว้กัน นำเส้นด้ายที่ไขว้กันแยกออกจากกัน ผูกเส้นด้ายจากเครือหูกเข้ากับเส้นด้ายที่เขาฟืม (จากตะกอฟืม) ตามลำดับถูกต้องทุกครั้ง	ตัดเส้นด้าย (เครือหูก)บริเวณที่ไขว้กัน นำเส้นด้ายที่ไขว้กันแยกออกจากกัน ในขณะผูกเส้นด้ายจากเครือหูกเข้ากับเส้นด้ายที่เขาฟืม (จากตะกอฟืม)ผูกผิดเส้นบ้างไม่บ่อยครั้ง	ตัดเส้นด้าย (เครือหูก)บริเวณที่ไขว้กัน นำเส้นด้ายที่ไขว้กันแยกออกจากกันผิดข้างบ้าง ในขณะผูกเส้นด้ายจากเครือหูกเข้ากับเส้นด้ายที่เขาฟืม(จากตะกอฟืม)ผูกผิดเส้นบ้างบ่อยครั้ง	2	
3. การใช้เครื่องมือ-อุปกรณ์	มีทักษะการใช้มือทั้ง 2 ข้างอย่างคล่องแคล่ว มือข้างหนึ่งกำเครือหูก อีกข้างผูกเส้นด้ายเข้าด้วยกัน ด้ายไม่หลุดมือ ผูกเส้นด้ายคล่อง	มีทักษะการใช้มือทั้ง 2 ข้างไม่คล่องนัก มือข้างหนึ่งกำเครือหูก อีกข้างผูกเส้นด้ายเข้าด้วยกัน ด้ายหลุดมือบ้าง ผูกเส้นด้ายไม่คล่องนัก	มีทักษะการใช้มือทั้ง 2 ข้างไม่คล่อง มือข้างหนึ่งกำเครือหูก อีกข้างผูกเส้นด้ายเข้าด้วยกัน ด้ายหลุดมือบ่อย ผูกเส้นด้ายไม่คล่อง	0.5	

ประเด็นการประเมิน	3 (ดี)	2 (พอใช้)	1 (ปรับปรุง)	น้ำหนักจุดเน้น	คะแนนที่ได้
4. ความสมบูรณ์ของชิ้นงาน	ผูกเส้นด้ายครบทุกเส้นตามลำดับ ไม่ข้ามเส้น เส้นด้ายไม่ขัดกัน เส้นด้ายที่ผูกไว้ไม่หลุด	ผูกเส้นด้ายครบทุกเส้น ไม่ข้ามเส้น เส้นด้ายขัดกันบ้าง เส้นด้ายที่ผูกไว้ไม่หลุด	ผูกเส้นด้ายครบทุกเส้น ไม่ข้ามเส้น เส้นด้ายขัดกันมาก เส้นด้ายที่ผูกไว้หลุดเล็กน้อย	2	

เกณฑ์การตัดสิน

12-15 คะแนน ดี

9-11 คะแนน พอใช้

ต่ำกว่า 9 คะแนน ปรับปรุง

ภาคผนวก ง

ประมวลภาพกิจกรรมต่างๆ ตลอดการวิจัย

ภาพกิจกรรมผู้วิจัยชี้แจงโครงการวิจัยแก่ชาวบ้านพะแนง

ภาพบริบทของหมู่บ้านพะแนง

ภาพกิจกรรมเสริมสร้างความตระหนักและพลังอำนาจในการจัดการศึกษา

ภาพกิจกรรมประชุมระดมพลังอย่างสร้างสรรค์

PANANGWITTAYA

ภาพกิจกรรมอบรมเตรียมความพร้อมพัฒนาหลักสูตรท้องถิ่นและ
การจัดการเรียนรู้ตามทฤษฎีคอนสตรัคติวิสต์แก่ผู้แทนครู

ภาพกิจกรรมยกร่างหลักสูตรท้องถิ่น

ภาพกิจกรรมการถอดความรู้จากปราชญ์ชาวบ้าน

ภาพกิจกรรมการวิพากษ์หลักสูตร

ภาพกิจกรรมการเรียนรู้ภาคเนื้อหา

ภาพกิจกรรมการเรียนภาคปฏิบัติ

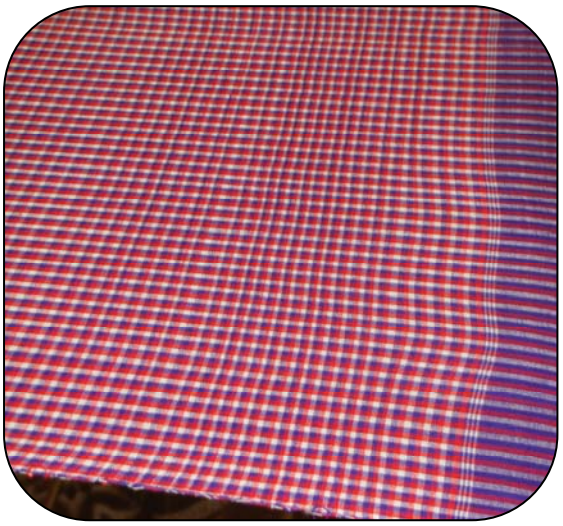

ภาพกิจกรรมโครงการศึกษาดูงานทอผ้า

ภาพกิจกรรมโครงการศึกษาดูงานทำอุปกรณ์ทอผ้า

ภาพกิจกรรมโครงการอบรมออกแบบผลิตภัณฑ์

ภาพกิจกรรมโครงการส่งเสริม สืบสานหัตถกรรมพื้นบ้านผ้าทอลายลูกแก้วสู่ลูกหลานบ้านเฮา